E 250 (EINLAUF 250MM)

E 250 (FEEDING TUNNEL 250MM)

E 250 (TUNNEL D' ENTREE 250MM)

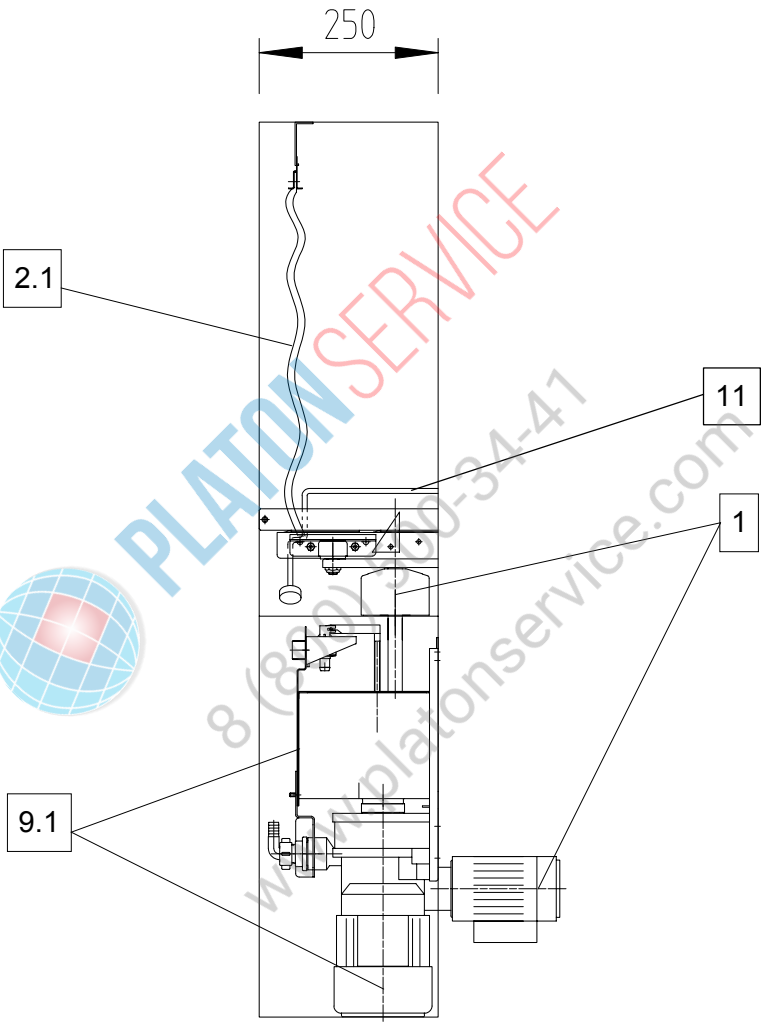

PLATONSERVICE
8 (800) 350-34-41
www.platonservice.com

POS.	BEZEICHNUNG	DESIGNATION	DESIGNATION
1	ANTRIEB	DRIVE	ENTRAINEMENT
2.1	VORHANG 650X480	CURTAIN 650X480	RIDEAU 650X480
9.1	FRISCHWASSERNETZTRENNUNG	FRESH WATER MAINS ISOLATING DEVICE	DISPOSITIF DE ISOLEMENT DU RESEAU DE EAU
11	TAKTSCHALTER	INTERVAL SWITCH	INTERRUPTEUR DE SYNCHRONISATION

KV 600 (KLEINE VORABRÄUMUNG 600MM)

KV 600 (COMPACT PRE-WASH ZONE 600MM)

KV 600 (ZONE DE PRELAVAGE COMPACTE 600MM)

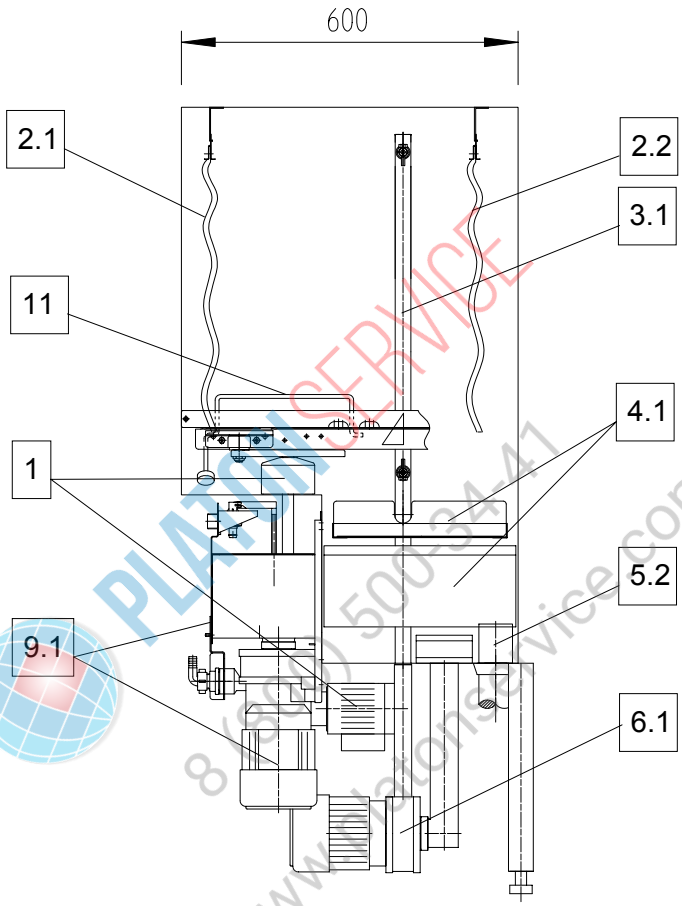

PLATONSERVICE
8 (800) 500-34-41
www.platonservice.com

POS.	BEZEICHNUNG	DESIGNATION	DESIGNATION
1	ANTRIEB	DRIVE	ENTRAINEMENT
2.1	VORHANG 650X400	CURTAIN 650X400	RIDEAU 650X400
2.2	VORHANG 650X480	CURTAIN 650X480	RIDEAU 650X480
3.1	WASCHSYSTEM-KV	WASH SYSTEM-KV	SYSTEME DE LAVAGE-KV
4.1	SIEB-KV	SIEVE-KV	TAMIS-KV
5.1	ABLAUF	DRAIN	VIDANGE
6.1	WASCHPUMPE-KV	WASH PUMP-KV	POMPE DE LAVAGE-KV
9.1	FRISCHWASSERNETZTRENNUNG	FRESH WATER MAINS ISOLATING DEVICE	DISPOSITIF DE ISOLEMENT DU RESEAU DE EAU
11	TAKTSCHALTER	INTERVAL SWITCH	INTERRUPTEUR DE SYNCHRONISATION

CSS 750 (CHEMIESPARSYSTEMZONE 750MM)

CSS 750 (CSS ZONE 750MM)

CSS 750 (ZONE CSS 750MM)

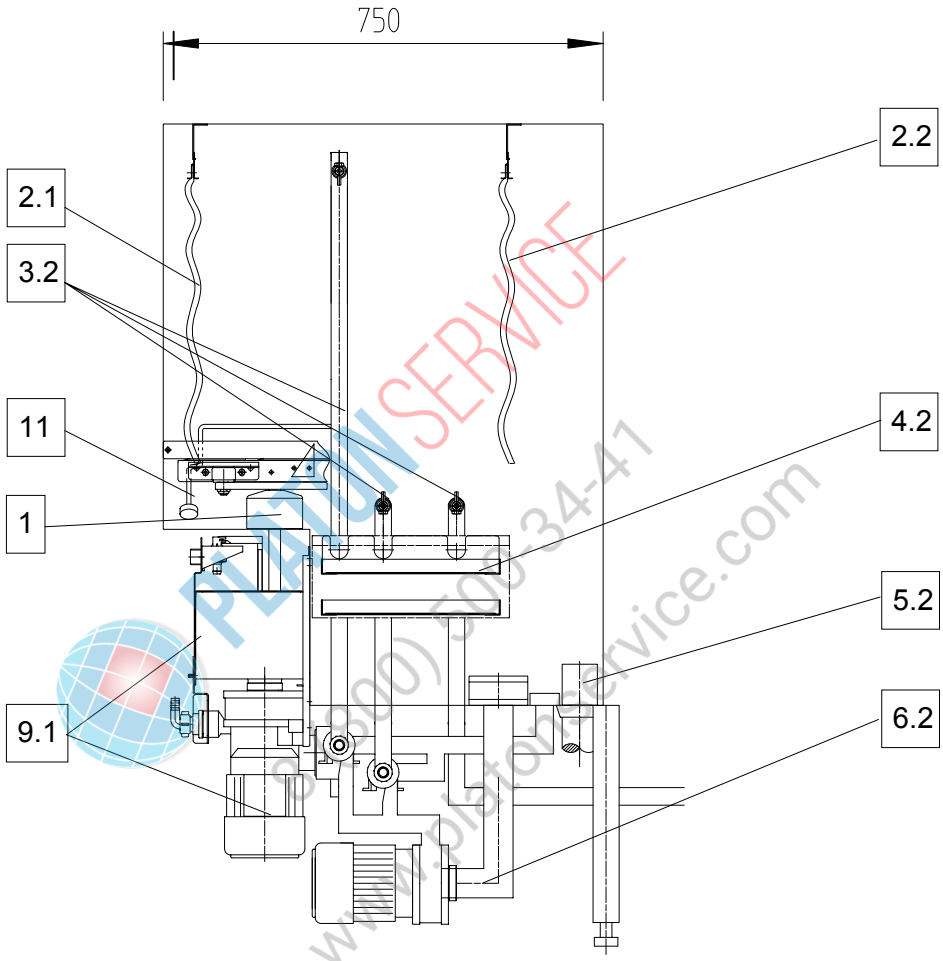

PLATINSERVICE
(8800) 700-34-41
www.platinservice.com

POS.	BEZEICHNUNG	DESIGNATION	DESIGNATION
1	ANTRIEBE	DRIVE	ENTRAINEMENT
2.1	VORHANG 650X480	CURTAIN 650X480	RIDEAU 650X480
2.2	VORHANG 650X400	CURTAIN 650X400	RIDEAU 650X400
3.2	WASCHSYSTEM-CSS	WASH SYSTEM-CSS	SYSTEME DE LAVAGE-CSS
4.2	SIEB-CSS	SIEVE-CSS	TAMIS-CSS
5.2	ABLAUF	DRAIN	VIDANGE
6.2	WASCHPUMPE-CSS	WASH PUMP-CSS	POMPE DE LAVAGE-CSS
9.1	FRISCHWASSERNETZTRENNUNG	FRESH WATER MAINS ISOLATING DEVICE	DISPOSITIF DE ISOLEMENT DU RESEAU DE EAU
11	TAKTSCHALTER	INTERVAL SWITCH	INTERRUPTEUR DE SYNCHRONISATION

V 750 (VORABRÄUMUNG 750MM)

V 750 (PRE-WASH ZONE 750MM)

V750 (ZONE DE PRELAVAGE 750MM)

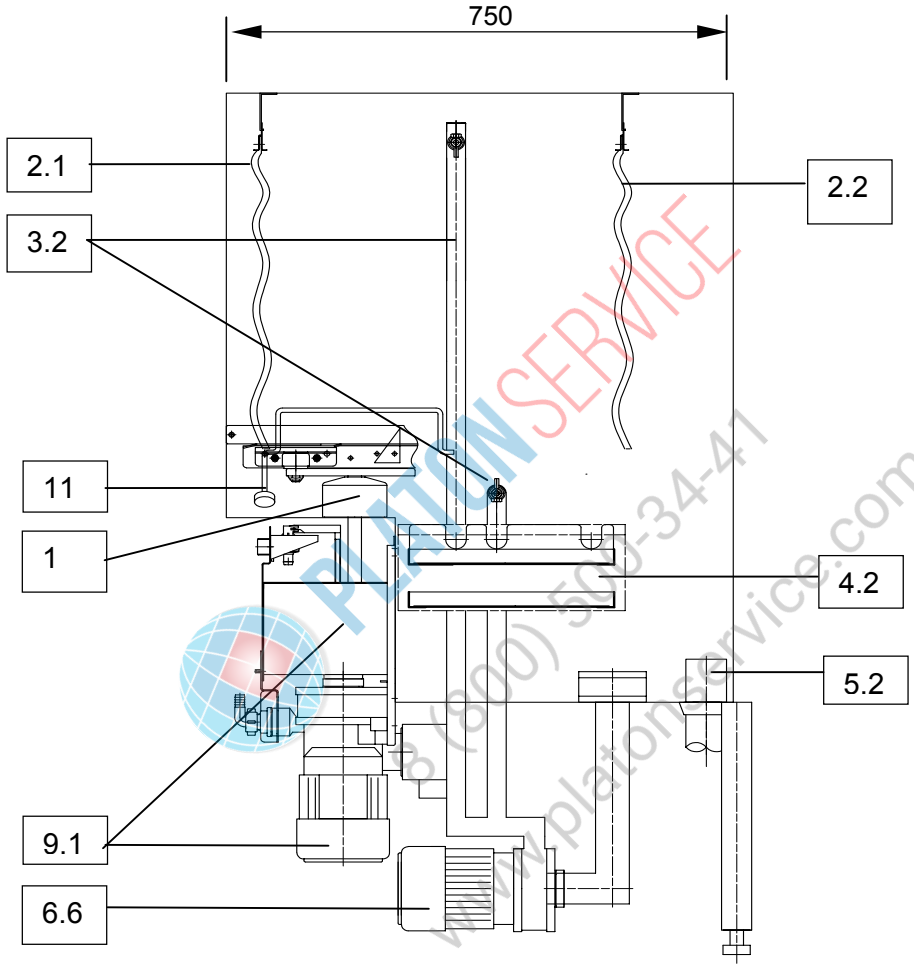

PLATONSERVICE
8 (800) 500-34-41
www.platonservice.com

POS.	BEZEICHNUNG	DESIGNATION	DESIGNATION
2.1	VORHANG 650X480	CURTAIN 650X480	RIDEAU 650X480
2.2	VORHANG 650X400	CURTAIN 650X400	RIDEAU 650X400
3.2	WASCHSYSTEM-V	WASH SYSTEM-V	SYSTEME DE LAVAGE-V
4.2	SIEB	SIEVE	TAMIS
5.2	ABLAUF	DRAIN	VIDANGE
6.6	WASCHPUMPE V750	WASH PUMP V750	POMPE DE LAVAGE V750
9.1	FRISCHWASSERNETZTRENNUNG	FRESH WATER MAINS ISOLATING DEVICE	DISPOSITIF DE ISOLEMENT DU RESEAU DE EAU
11	TAKTSCHALTER	INTERVAL SWITCH	INTERRUPTEUR DE SYNCHRONISATION

VA 800 (VORABRÄUMUNG 800MM)

VA 800 (PRE-WASH ZONE 800MM)

VA 800 (ZONE DE PRELAVAGE 800MM)

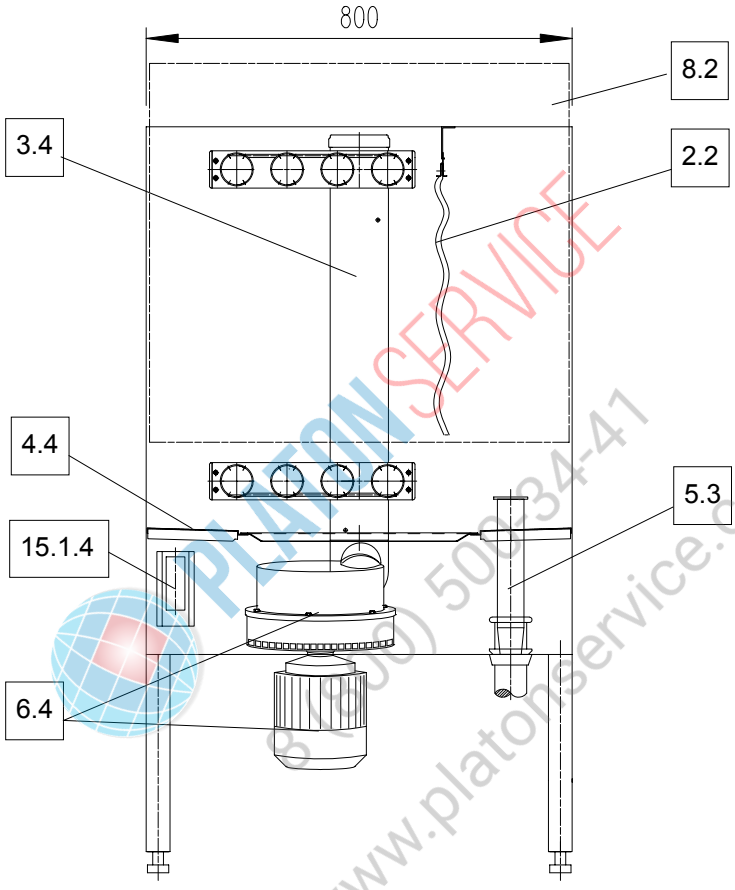

PLATONSERVICE
8 (800) 500-34-41
www.platonservice.com

POS.	BEZEICHNUNG	DESIGNATION	DESIGNATION
2.2	VORHANG 650X400	CURTAIN 650X400	RIDEAU 650X400
3.4	WASCHSYSTEM VA/HWZ	WASH SYSTEM VA/HWZ	SYSTEME DE LAVAGE VA/HWZ
4.4	SIEB	SIEVE	TAMIS
5.3	ABLAUF	DRAIN	VIDANGE
6.4	WASCHPUMPE 1,7KW	WASH PUMP 1,7KW	POMPE DE LAVAGE 1,7KW
8.2	TÜR 800	DOOR 800	PORTE 800
15.1.4	SCHWIMMERSCHALTER	FLOATING SWITCH	FLOTTEUR POUR NIVEAU DE BAC

VA 1200 (VORABRÄUMUNG 1200MM)

VA 1200 (PRE-WASH ZONE 1200MM)

VA 1200 (ZONE DE PRELAVAGE 1200MM)

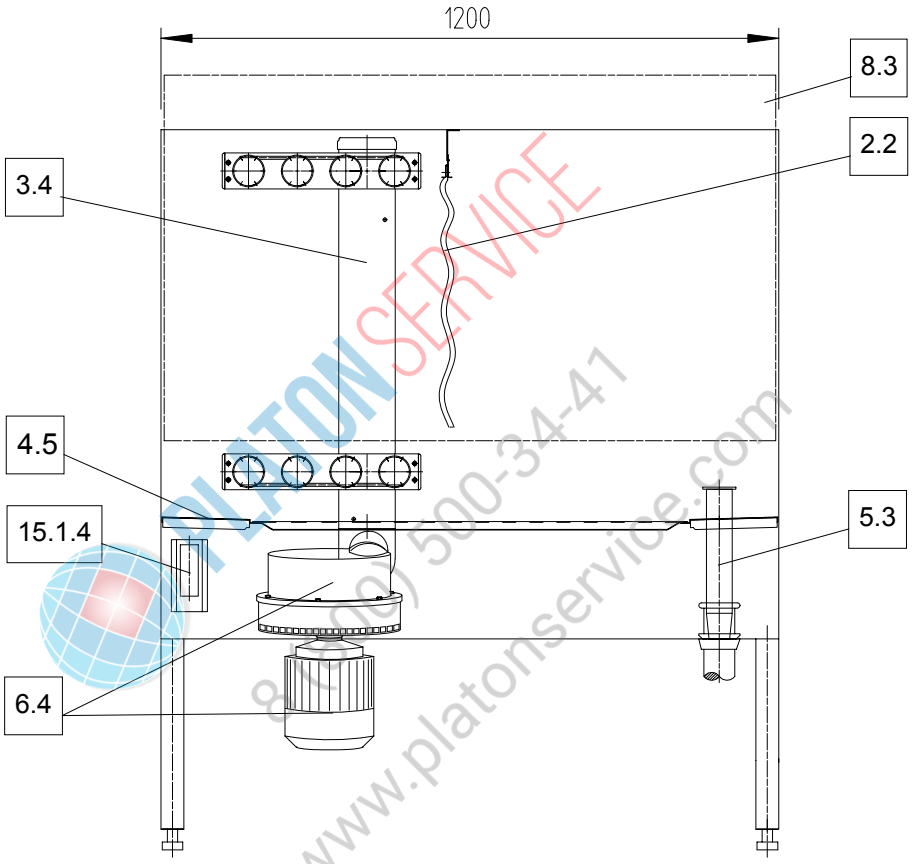

PLATONSERVICE
8 (499) 500-34-41
www.platonservice.com

POS.	BEZEICHNUNG	DESIGNATION	DESIGNATION
2.2	VORHANG 650X400	CURTAIN 650X400	RIDEAU 650X400
3.4	WASCHSYSTEM VA/HWZ	WASH SYSTEM VA/HWZ	SYSTEME DE LAVAGE VA/HWZ
4.5	SIEB	SIEVE	TAMIS
5.3	ABLAUF	DRAIN	VIDANGE
6.4	WASCHPUMPE 1,7KW	WASH PUMP 1,7KW	POMPE DE LAVAGE 1,7KW
8.3	TÜR 1200	DOOR 1200	PORTE 1200
15.1.4	SCHWIMMERSCHALTER	FLOATING SWITCH	FLOTTEUR POUR NIVEAU DE BAC

HWZ I 800 (HAUPTWASCHZONE I 800MM)

HWZ I 800 (WASH ZONE I 800MM)

HWZ I 800 (ZONE DE LAVAGE I 800MM)

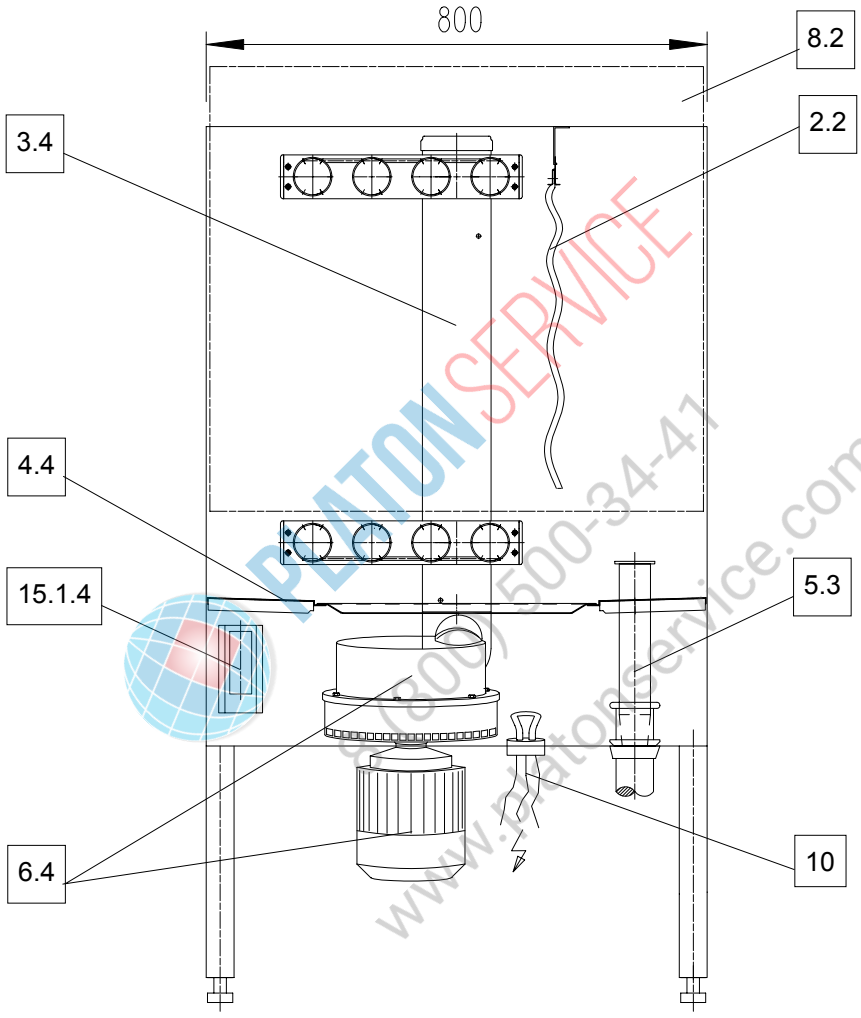

PATONSERVICE
8 (800) 500-34-41
www.patonservice.com

POS.	BEZEICHNUNG	DESIGNATION	DESIGNATION
2.2	VORHANG 650X400	CURTAIN 650X400	RIDEAU 650X400
3.4	WASCHSYSTEM VA/HWZ	WASH SYSTEM VA/HWZ	SYSTEME DE LAVAGE VA/HWZ
4.4	SIEB	SIEVE	TAMIS
5.3	ABLAUF	DRAIN	VIDANGE
6.4	WASCHPUMPE 1,7KW	WASH PUMP 1,7KW	POMPE DE LAVAGE 1,7KW
8.2	TÜR 800	DOOR 800	PORTE 800
10	HEIZUNG	HEATING ELEMENT	RESISTANCE
15.1.4	SCHWIMMERSCHALTER	FLOATING SWITCH	FLOTTEUR POUR NIVEAU DE BAC

HWZ II 800 (HAUPTWASCHZONE II 800MM)

HWZ II 800 (WASH ZONE II 800MM)

HWZ II 800 (ZONE DE LAVAGE II 800MM)

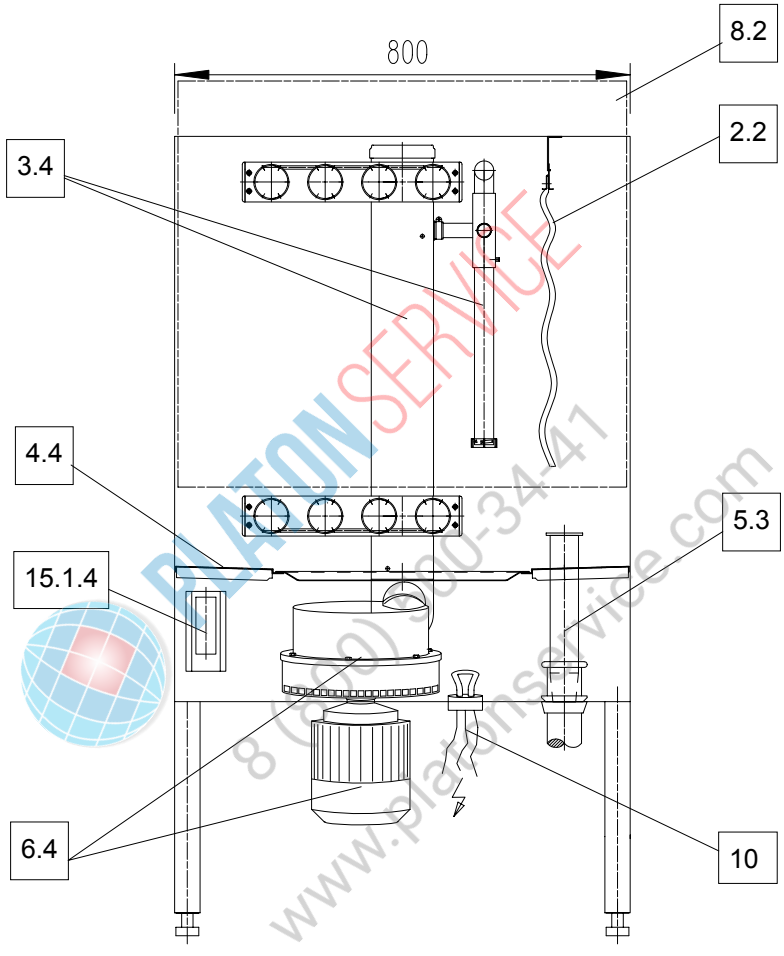

PLATONSERVICE
8 (800) 500-34-41
www.platonservice.com

POS.	BEZEICHNUNG	DESIGNATION	DESIGNATION
2.2	VORHANG 650X400	CURTAIN 650X400	RIDEAU 650X400
3.4	WASCHSYSTEM VA/HWZ	WASH SYSTEM VA/HWZ	SYSTEME DE LAVAGE VA/HWZ
4.4	SIEB	SIEVE	TAMIS
5.3	ABLAUF	DRAIN	VIDANGE
6.4	WASCHPUMPE 1,7KW	WASH PUMP 1,7KW	POMPE DE LAVAGE 1,7KW
8.2	TÜR 800	DOOR 800	PORTE 800
10	HEIZUNG	HEATING ELEMENT	RESISTANCE
15.1.4	SCHWIMMERSCHALTER	FLOATING SWITCH	FLOTTEUR POUR NIVEAU DE BAC

HWZ II-P 1200 (HAUPTWASCHZONE II MIT PUMPENKLARSPÜLUNG 1200MM)

HWZ II-P 1200 (WASH ZONE II WITH PUMP RINSE 1200MM)

HWZ II-P 1200 (ZONE DE LAVAGE II AVEC RINCAGE A POMPE 1200MM)

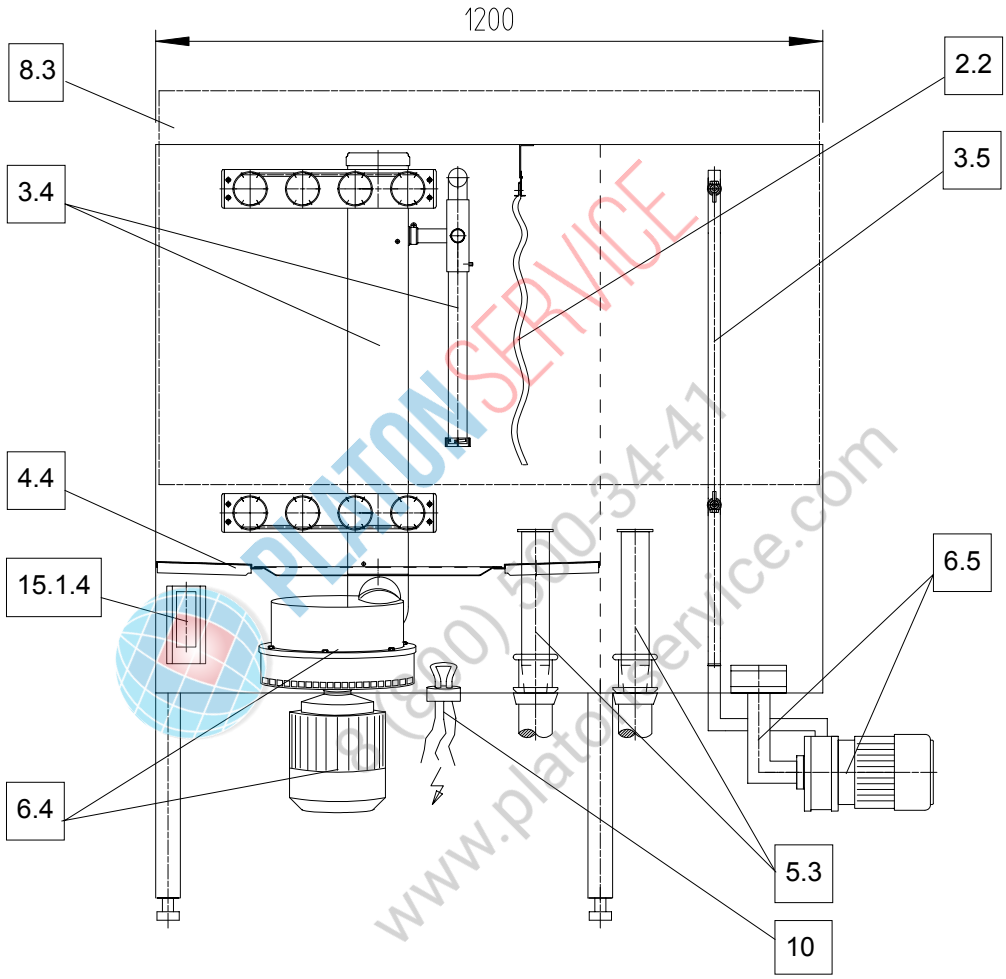

PLATONSERVICE
8 (800) 500-34-41
www.platonservice.com

POS.	BEZEICHNUNG	DESIGNATION	DESIGNATION
2.2	VORHANG 650X400	CURTAIN 650X400	RIDEAU 650X400
3.4	WASCHSYSTEM VA/HWZ	WASH SYSTEM VA/HWZ	SYSTEME DE LAVAGE VA/HWZ
3.5	PUMPENKLARSPÜLUNG	PUMP FINAL RINSE	RINCAGE FINAL A POMPE
4.4	SIEB	SIEVE	TAMIS
5.3	ABLAUF	DRAIN	VIDANGE
6.4	WASCHPUMPE 1,7KW	WASH PUMP 1,7KW	POMPE DE LAVAGE 1,7KW
6.5	WASCHPUMPE	WASH PUMP	POMPE DE LAVAGE
8.3	TÜR 1200	DOOR 1200	PORTE 1200
10	HEIZUNG	HEATING ELEMENT	RESISTANCE
15.1.4	SCHWIMMERSCHALTER	FLOATING SWITCH	FLOTTEUR POUR NIVEAU DE BAC

F 500 (FRISCHWASSERKLARSPÜLZONE 500MM)

F 500 (FRESH WATER FINAL RINSE ZONE 500MM)

F 500 (ZONE DE RINCAGE FINAL 500MM)

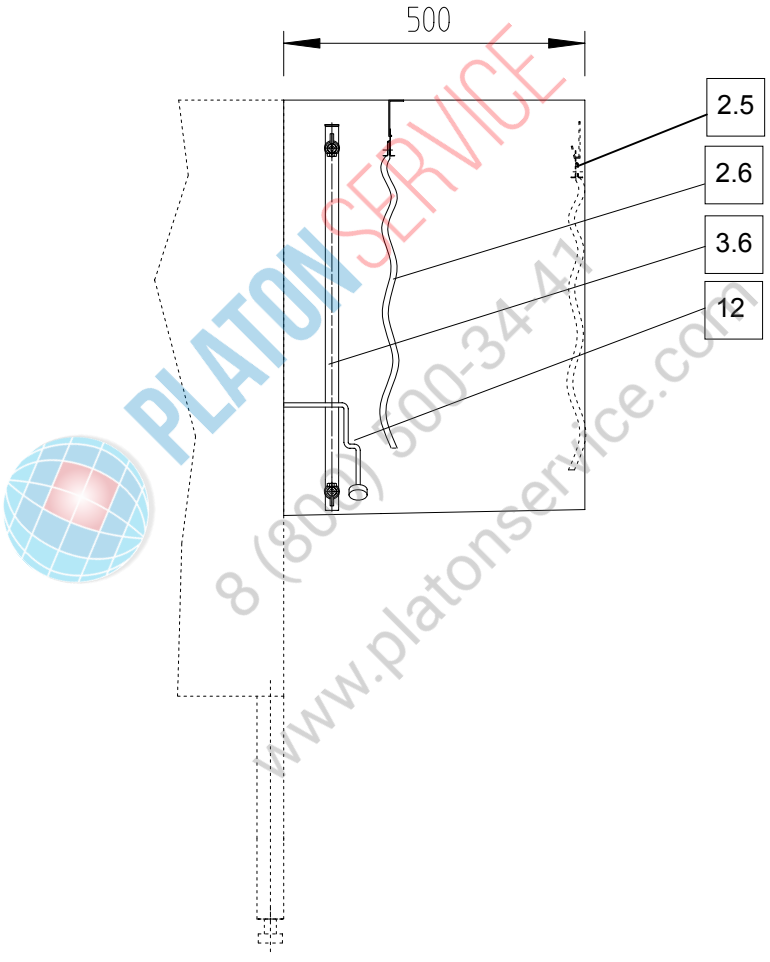

PLATONSERVICE
8 (800) 500-34-41
www.platonservice.com

POS.	BEZEICHNUNG	DESIGNATION	DESIGNATION
2.1	VORHANG 650X480	CURTAIN 650X480	RIDEAU 650X480
3.6	FRISCHWASSERKLARSPÜLUNG	FRESH WATER FINAL RINSE	RINCAGE FINAL A L'EAU CLAIRE
12	FRISCHWASSERSPARSCHALTER	FRESH WATER SAVING DEVICE	INT. ECONOMISEUR EAU DE RINCAGE

F + DEMI 500 (FRISCHWASSERKLARSPÜLZONE MIT DEMIKLARSPÜLUNG 500MM)

F + DEMI 500 (FRESH WATER FINAL RINSE ZONE WITH DEMI. RINSING 500MM)

F + DEMI 500 (ZONE DE RINCAGE FINAL AVEC RINCAGE EAU DEMI 500MM)

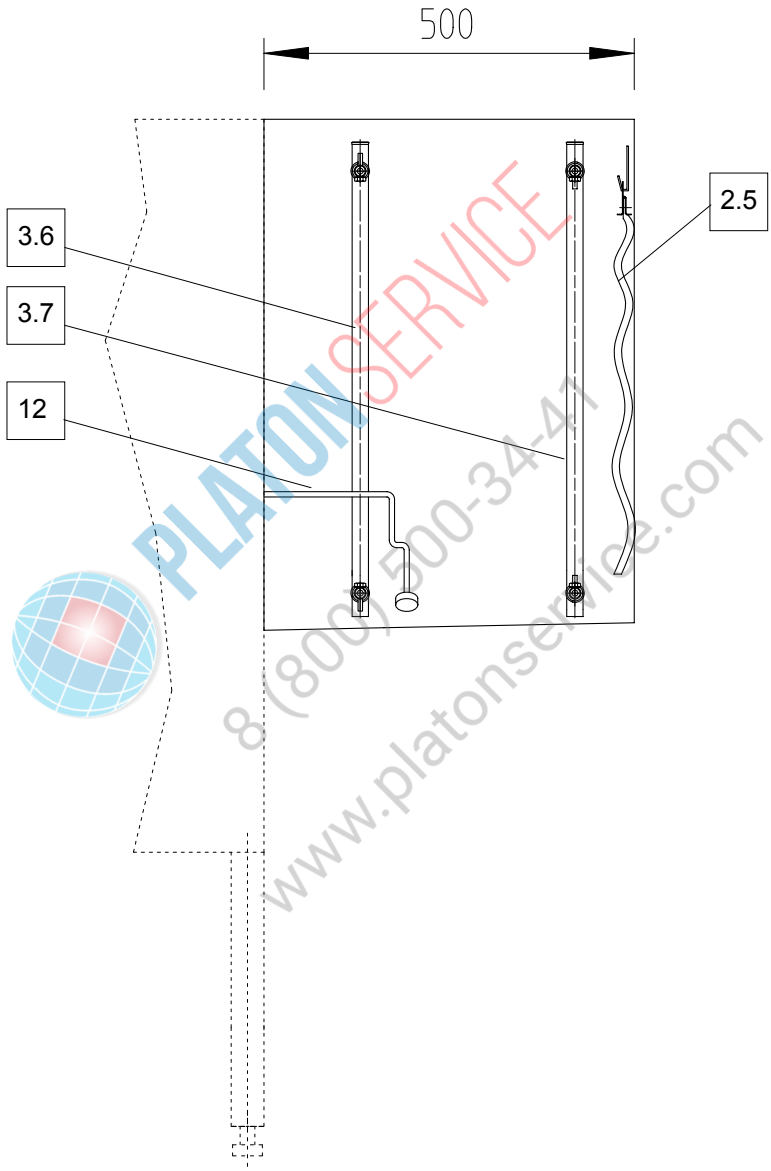

PLATONSERVICE
8 (800) 500-34-41
www.platonservice.com

POS.	BEZEICHNUNG	DESIGNATION	DESIGNATION
2.4	VORHANG 650X480	CURTAIN 650X480	RIDEAU 650X480
3.6	FRISCHWASSERKLARSPÜLUNG	FRESH WATER FINAL RINSE	RINCAGE FINAL A L'EAU CLAIRE
3.7	KLARSPÜLUNG-DEMI	FINAL RINSE-DEMI	RINCAGE FINAL-DEMI
12	FRISCHWASSERSPARSCHALTER	FRESH WATER SAVING DEVICE	INT. ECONOMISEUR EAU DE RINCAGE

F + PI 500 (FRISCHWASSERKLARSPÜLZONE MIT INTEGRIERTER PUMPENKLARSPÜLUNG 500MM)

F + PI 500 (FRESH WATER FINAL RINSE ZONE WITH INTEGRATED PUMP RINSE 500MM)

F + PI 500 (ZONE DE RINCAGE FINAL AVEC RINCAGE A POMPE INTEGRE 500MM)

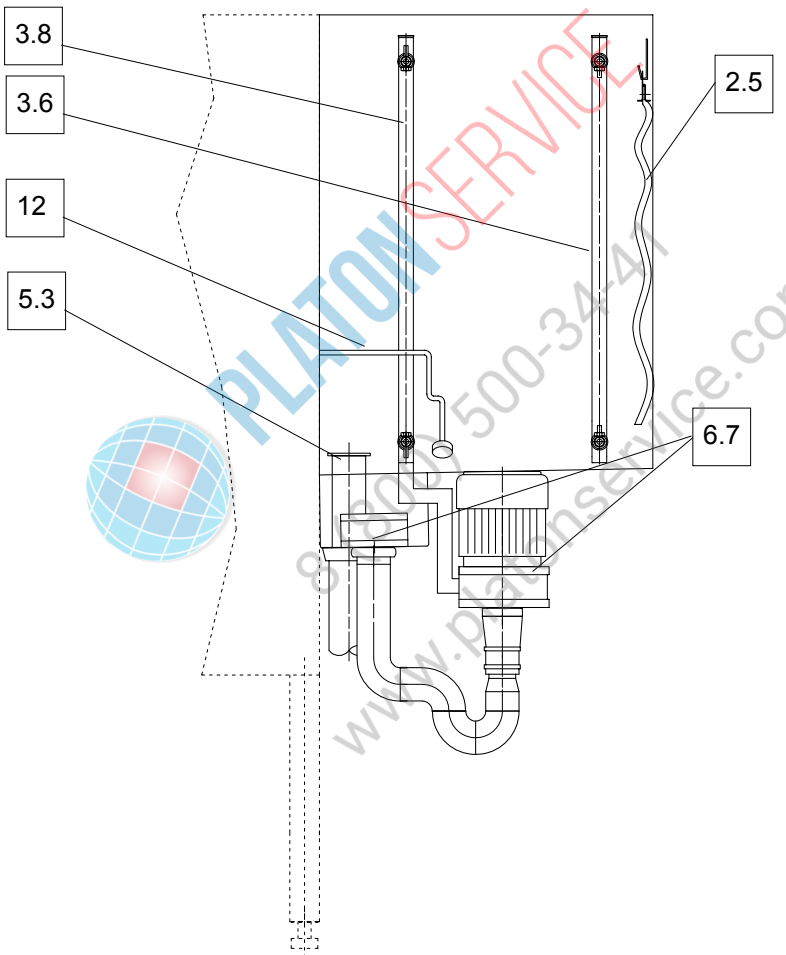

PLATONSERVICE
8 (800) 500-34-41
www.platonservice.com

POS.	BEZEICHNUNG	DESIGNATION	DESIGNATION
2.1	VORHANG 650X480	CURTAIN 650X480	RIDEAU 650X480
3.6	FRISCHWASSERKLARSPÜLUNG	FRESH WATER FINAL RINSE	RINCAGE FINAL A L'EAU CLAIRE
3.8	KLARSPÜLUNG-PI	FINAL RINSE-PI	RINCAGE FINAL-PI
5.3	ABLAUF	DRAIN	VIDANGE
6.7	WASCHPUMPE-PI	WASH PUMP-PI	POMPE DE LAVAGE-PI
12	FRISCHWASSERSPARSCHALTER	FRESH WATER SAVING DEVICE	INT. ECONOMISEUR EAU DE RINCAGE

SPRITZSCHUTZTUNNEL

FEEDING TUNNEL

SAS DE ENTREE

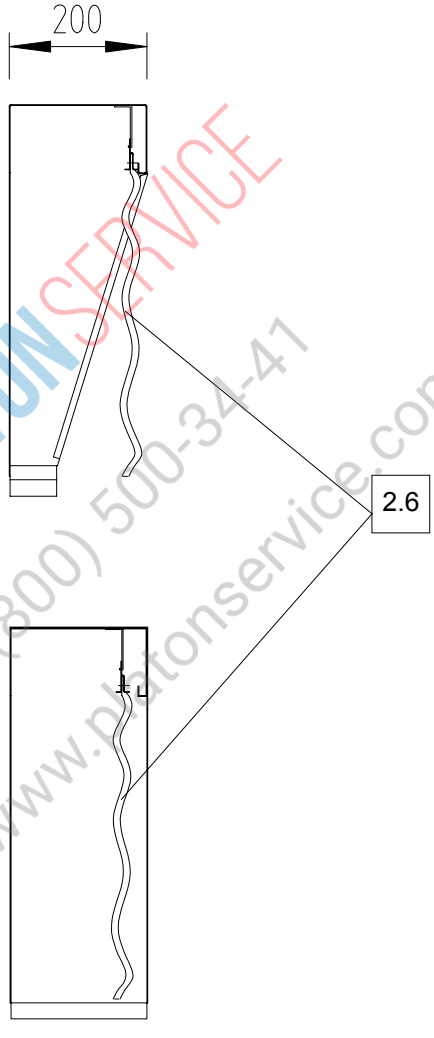

PLATONSERVICE
8 (800) 500-34-41
www.platonservice.com

POS.	BEZEICHNUNG	DESIGNATION	DESIGNATION
2.1	VORHANG 650X480	CURTAIN 650X480	RIDEAU 650X480

TROCKNUNG

DRYING

SECHAGE

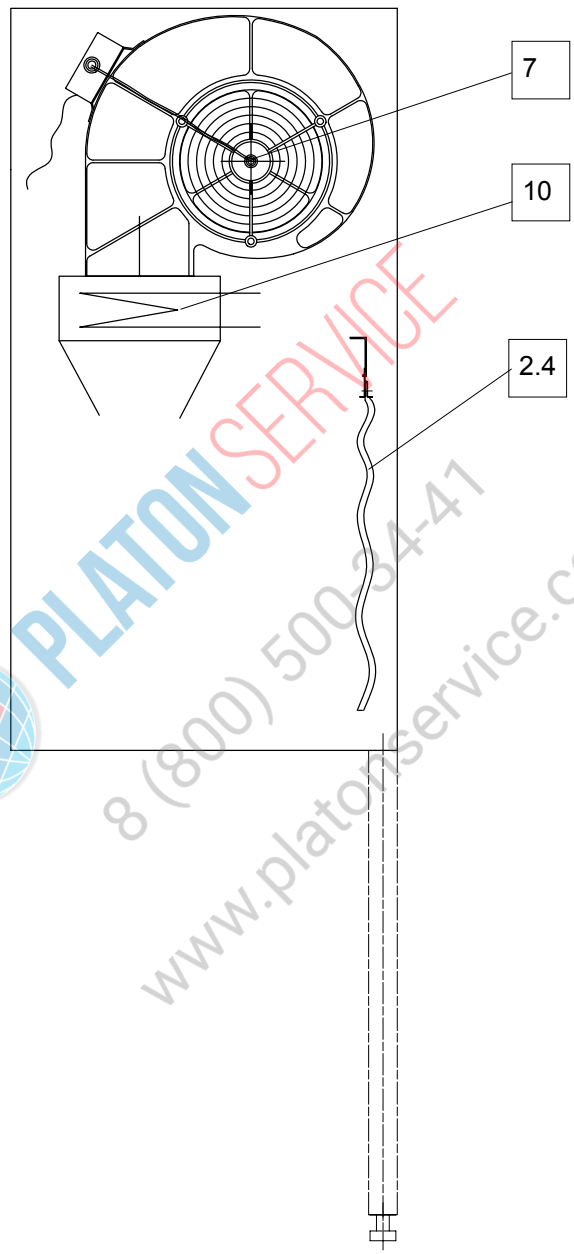

PLATONSERVICE
8 (800) 500-34-41
www.platonservice.com

POS.	BEZEICHNUNG	DESIGNATION	DESIGNATION
2.4	VORHANG TROCKNUNG	CURTAIN DRYING	RIDEAU SECHAGE
7	TROCKNUNG	DRYING	SECHAGE
10	HEIZUNG	HEATING ELEMENT	RESISTANCE

1 KORBTRANSPORT

1 BASKET TRANSPORT

1 TRANSPORT DE CASIERS

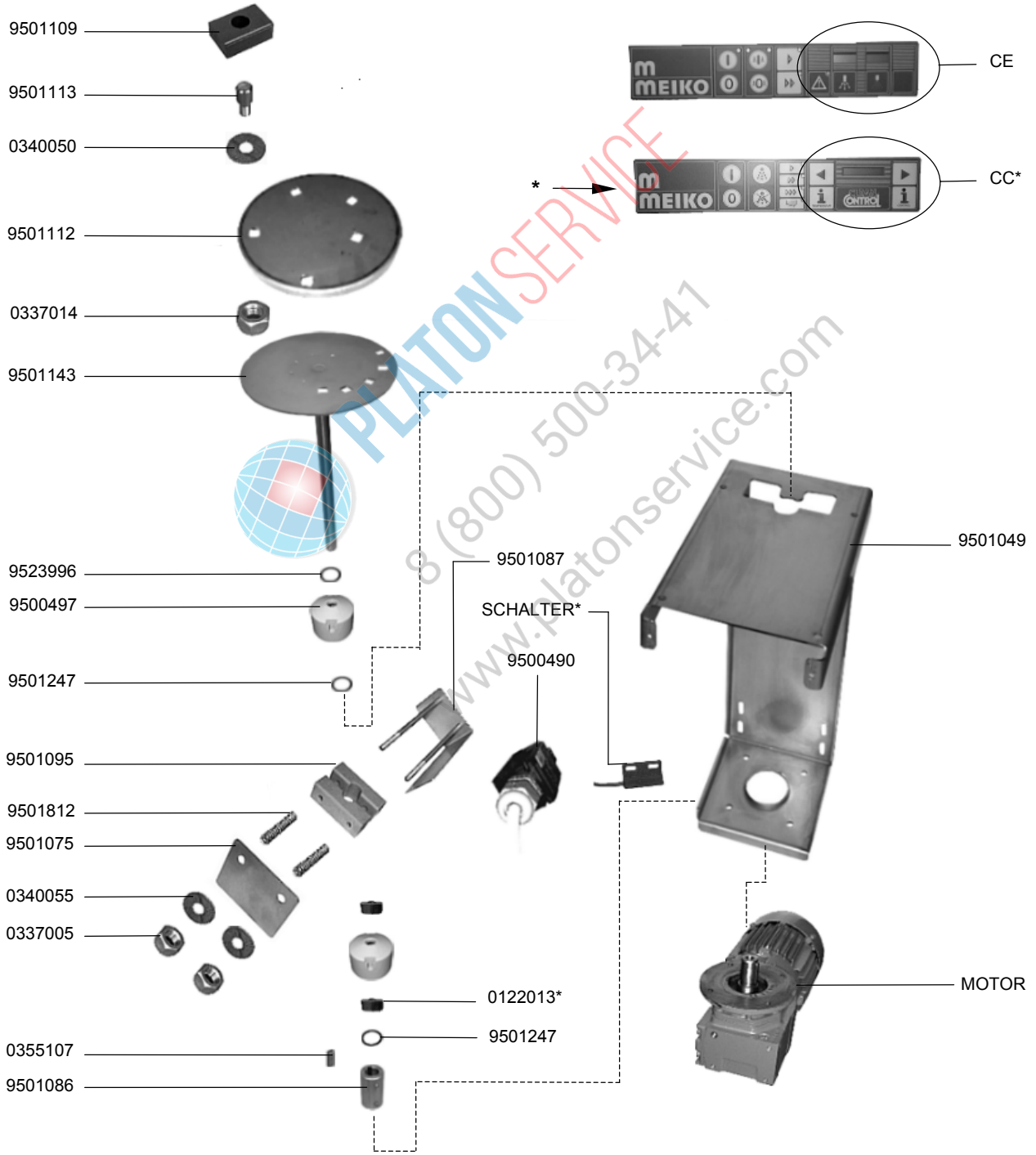

PLATONSERVICE
8 (800) 500-34-41
www.platonservice.com

1 KORBTRANSPORT

1 BASKET TRANSPORT

1 TRANSPORT DE CASIERS

	IDENT.-NR. IDENT.-NO.	BEZEICHNUNG	DESIGNATION	DESIGNATION
	MOTOR	SIEHE ELEKTROSCHALTPLAN	SEE ELECTRIC WIRING DIAGRAM	VOIR SCHEMA ELECTRIQUE
	9501049	KONSOLE	CONSOLE	CONSOLE
V	9501109	KULISSENSTEIN	SLIDING BLOCK	COULISSEAU
	9501113	KURBELBOLZEN	CRANK BOLT	BOULON A MANIVELLE
	0340050	SCHEIBE	DISK	DISQUE
	9501112	ABDECKUNG	COVER	CHAPE
	0337014	MUTTER M12	NUT M12	ECROU M12
	9501143	KURBELTRIEB	CRANK GEAR	TRANSMISSION A BIELE
	9523996	DISTANZBUCHSE	SPACER	DOVILLE DE ECARTEMENT
	9500497	ABDECKUNG	COVER	RECOUVREMENT
*	9501247	O-RING	O-RING	BAGUE
	0355107	PASSFEDER	FEATHER KEY	RESSORT DE AJUSTAGE
	9501086	STECKKUPPLUNG	SLEEVE COUPLER	DISPOSITIF DE ACCOUPLEMENT
	0122013	MAGNET	MAGNET	AIMANT
	9500490	STÖSSEL	TAPPET	POUSSOIR
	SCHALTER	SIEHE ELEKTROSCHALTPLAN	SEE ELECTRIC WIRING DIAGRAM	VOIR SCHEMA ELECTRIQUE
		GÜLTIG BIS 03.2004	VALABLEALID TO 03.2004	VALIDE JUSQU`AU 03.2004
	9501095	LAGERSCHALE	BEARING PILLOW	COQUILLE DE SUPPORT
	9501812	DRUCKFEDER	PRESSURE SPRING	RESSORT DE PRESSION
	9501075	SCHALTBLECH	SWITCHING LEVER	LEVIER INTERRUPTEUR
	0340055	SCHEIBE	DISK	DISQUE
	0337005	MUTTER M8	NUT M8	ECROU M8
	9501087	SPANNPLATTE	TIGHTENING PLATE	TAQUE DE SERRAGE

PLATONSERVICE
8 (800) 500-34-41
www.platonservice.com

1.1 KORBTRANSPORT

1.1 BASKET TRANSPORT

1.1 TRANSPORT DE CASIERS

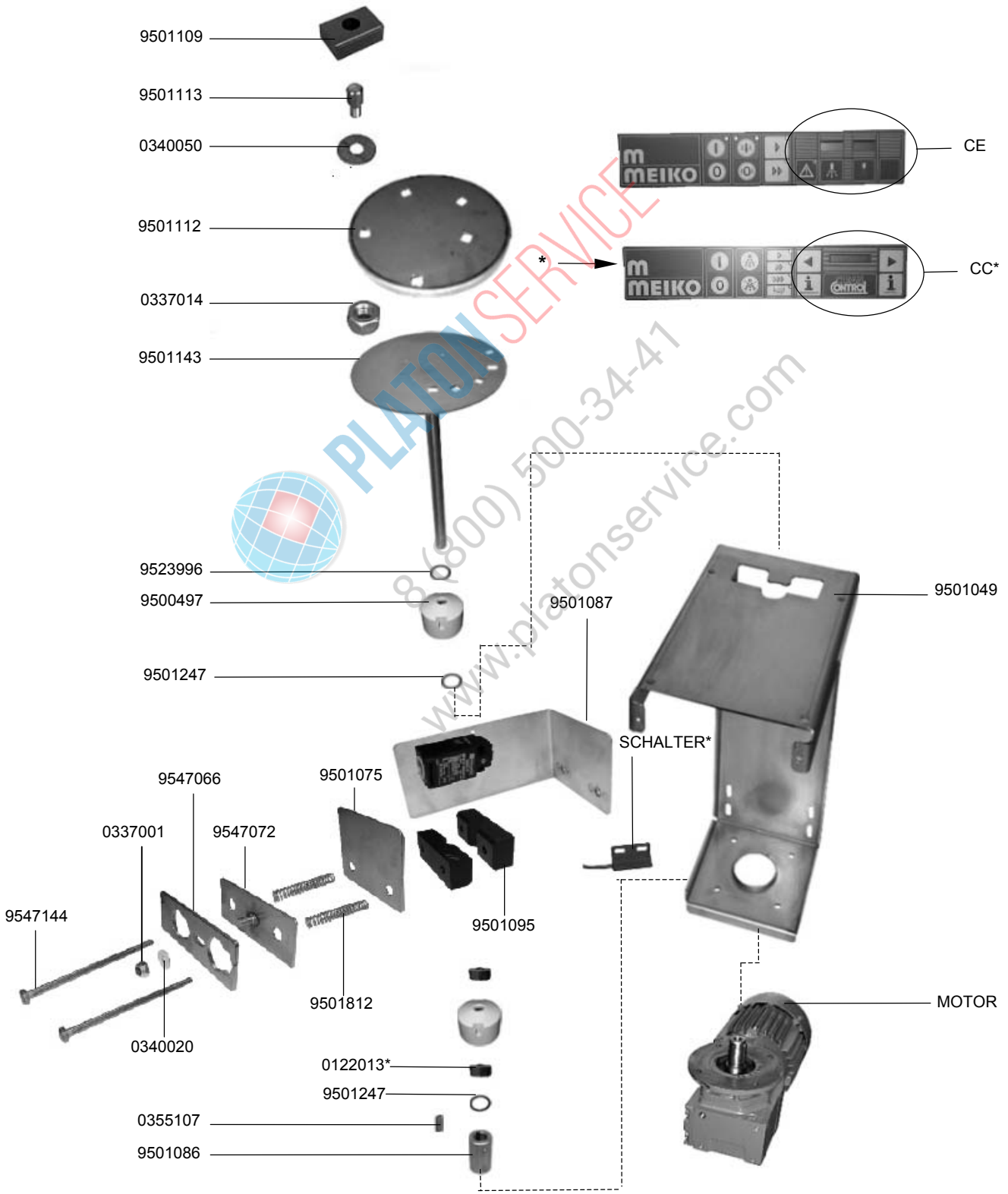

PLATONSERVICE
8 (800) 500-34-41
www.platonservice.com

1.1 KORBTRANSPORT

1.1 BASKET TRANSPORT

1.1 TRANSPORT DE CASIERS

	IDENT.-NR. IDENT.-NO.	BEZEICHNUNG	DESIGNATION	DESIGNATION
	MOTOR	SIEHE ELEKTROSCHALTPLAN	SEE ELECTRIC WIRING DIAGRAM	VOIR SCHEMA ELECTRIQUE
	9501049	KONSOLE	CONSOLE	CONSOLE
V	9501109	KULISSENSTEIN	SLIDING BLOCK	COULISSEAU
	9501113	KURBELBOLZEN	CRANK BOLT	BOULON A MANIVELLE
	0340050	SCHEIBE	DISK	DISQUE
	9501112	ABDECKUNG	COVER	CHAPE
	0337014	MUTTER M12	NUT M12	ECROU M12
	9501143	KURBELTRIEB	CRANK GEAR	TRANSMISSION A BIELE
	9523996	DISTANZBUCHSE	SPACER	DOVILLE DE ECARTEMENT
	9500497	ABDECKUNG	COVER	RECOUVREMENT
*	9501247	O-RING	O-RING	BAGUE
	0122013	MAGNET	MAGNET	AIMANT
	9500490	STÖSSEL	TAPPET	POUSSOIR
	SCHALTER	SIEHE ELEKTROSCHALTPLAN	SEE ELECTRIC WIRING DIAGRAM	VOIR SCHEMA ELECTRIQUE
		GÜLTIG AB 01.04.2004	VALID FROM 01.04.2004	VALABLE Á PARTIR DU 01.04.2004
	9547144	SKT.-SCHRAUBE M8X160	HEXAGON SCREW M8X160	VIS A 6 PANS M8X160
	0337001	SECHSKANT-MUTTER M5	HEXAGON NUT M5	ÉCROU HEXAGONAL M5
	0340020	U-SCHEIBE Ø5,3X15	SUPPORT DISC Ø5,3X15	RONDELLE Ø5,3X15
	9547066	SICHERUNGSLASCHE	SECURITY BRACKET	COLLIER DE FIXATION DE SE´CURITE´
	9547072	HALTEBLECH	FIXING PANEL	TOLE DE SUPPORT
	9501812	DRUCKFEDER	PRESSURE SPRING	RESSORT DE PRESSION
	9501075	SCHALTBLECH	SWITCHING LEVER	LEVIER INTERRUPTEUR
V	9501095	LAGERSCHALE	BEARING PILLOW	COQUILLE DE SUPPORT
	9501087	SPANNPLATTE	TIGHTENING PLATE	TAQUE DE SERRAGE

PLATON SERVICE
8 (800) 500-34-41
www.platonservice.com

2.1 VORHANG

2.1 CURTAIN

2.1 RIDEAU

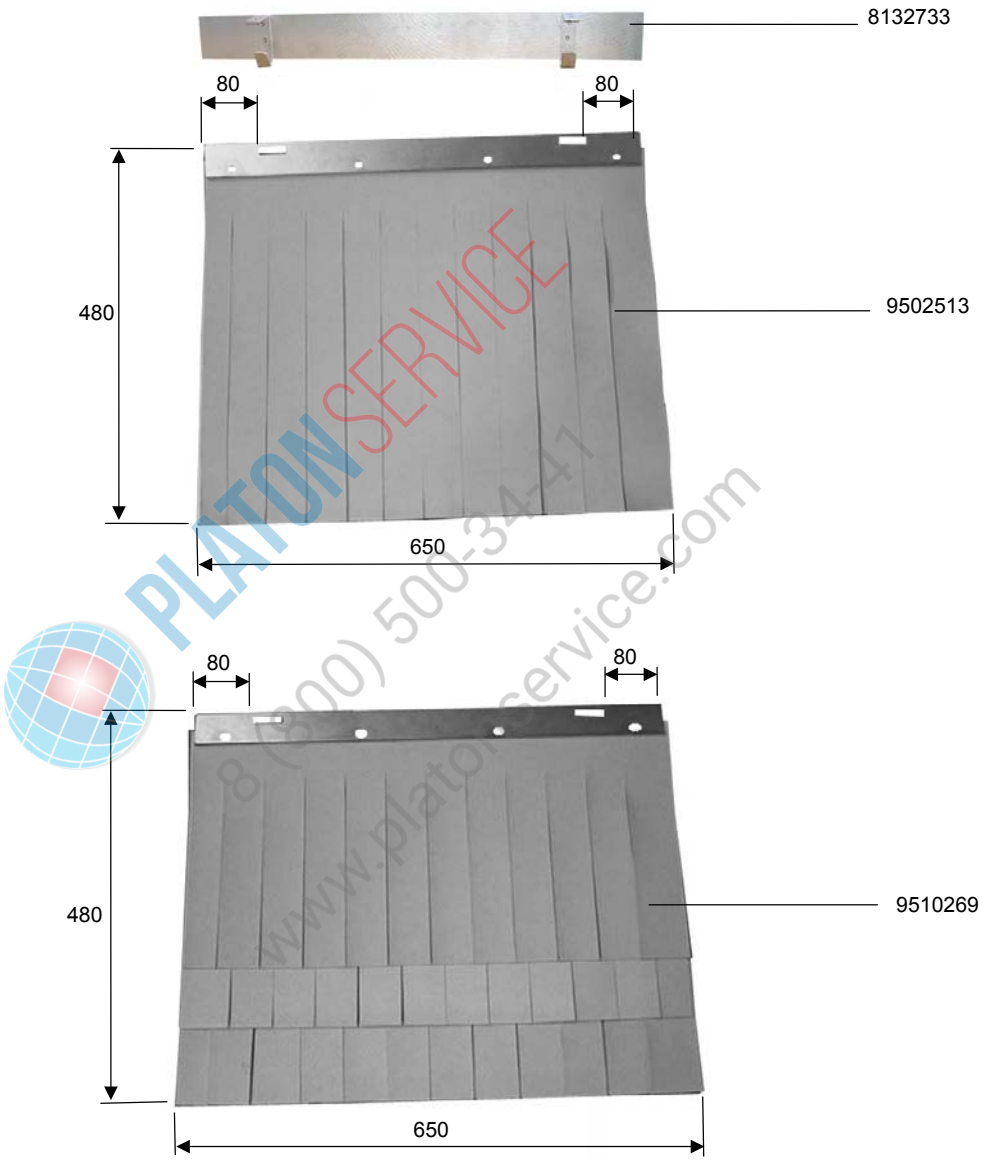

PLATONSERVICE
8 (800) 500-34-41
www.platonservice.com

	IDENT.-NR. IDENT.-NO.	BEZEICHNUNG	DESIGNATION	DESIGNATION
V	9510269	VORHANG 650X480	CURTAIN 650X480	RIDEAU 650X480
V	9502513	VORHANG 650X480	CURTAIN 650X480	RIDEAU 650X480
	8132733	VORHANGBEFESTIGUNG	CURTAIN FIXATION	FIXATION POUR RIDEAU

2.2 VORHANG

2.2 CURTAIN

2.2 RIDEAU

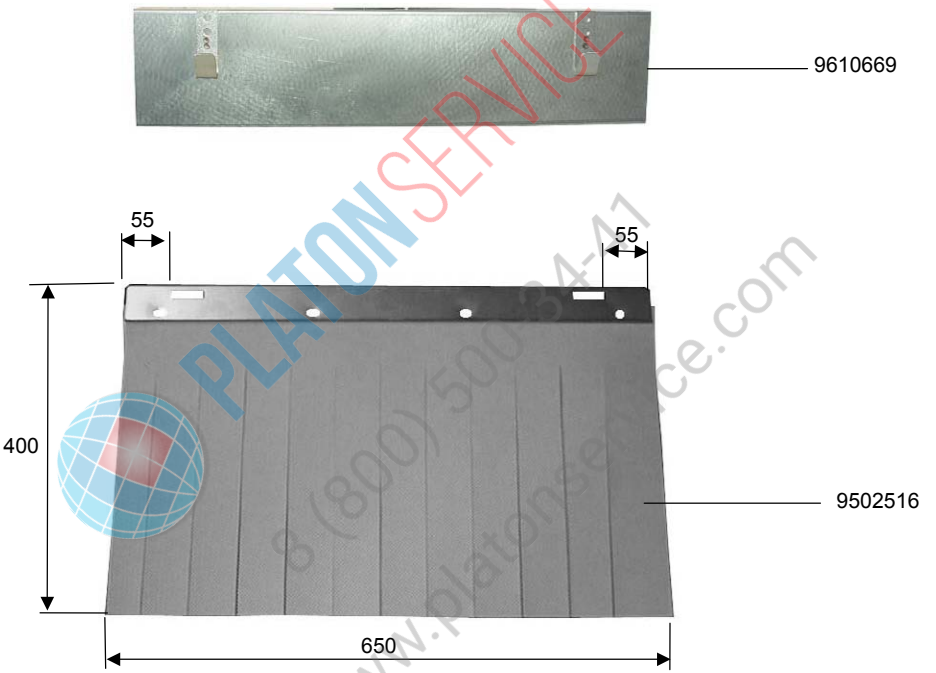

PLATONSERVICE
8 (800) 500-34-41
www.platonservice.com

	IDENT.-NR. IDENT.-NO.	BEZEICHNUNG	DESIGNATION	DESIGNATION
V	9502516	VORHANG 650X400	CURTAIN 650X400	RIDEAU 650X400
	9610669	VORHANGAUFHÄNGEWINKEL	CURTAIN SUSPENSION ANGLE	ANGLE DE ACCROCHAGE DE RIDEAU

2.3 VORHANG

2.3 CURTAIN

2.3 RIDEAU

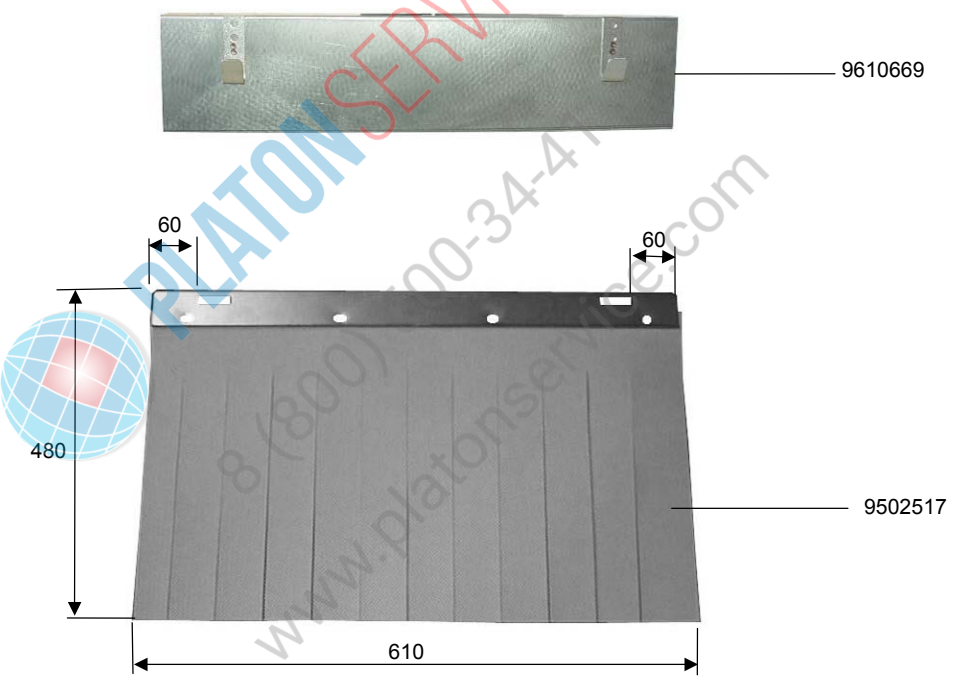

PLATONSERVICE
8 (800) 500-34-41
www.platonservice.com

	IDENT.-NR. IDENT.-NO.	BEZEICHNUNG	DESIGNATION	DESIGNATION
V	9502517	VORHANG 610X480	CURTAIN 610X480	RIDEAU 610X480
	9610669	VORHANGAUFHÄNGEWINKEL	CURTAIN SUSPENSION ANGLE	ANGLE DE ACCROCHAGE DE RIDEAU

2.4 VORHANG

2.4 CURTAIN

2.4 RIDEAU

TR I-II

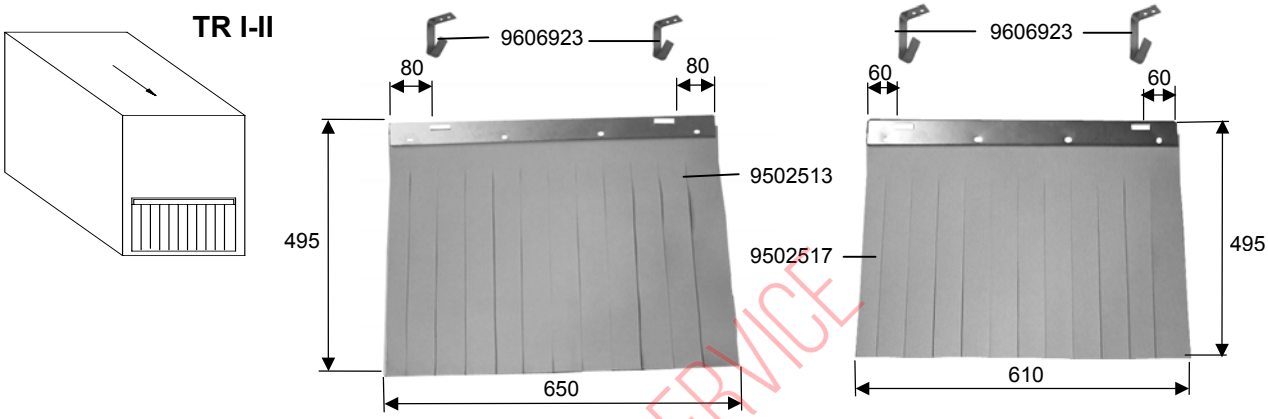

TR III (90°)

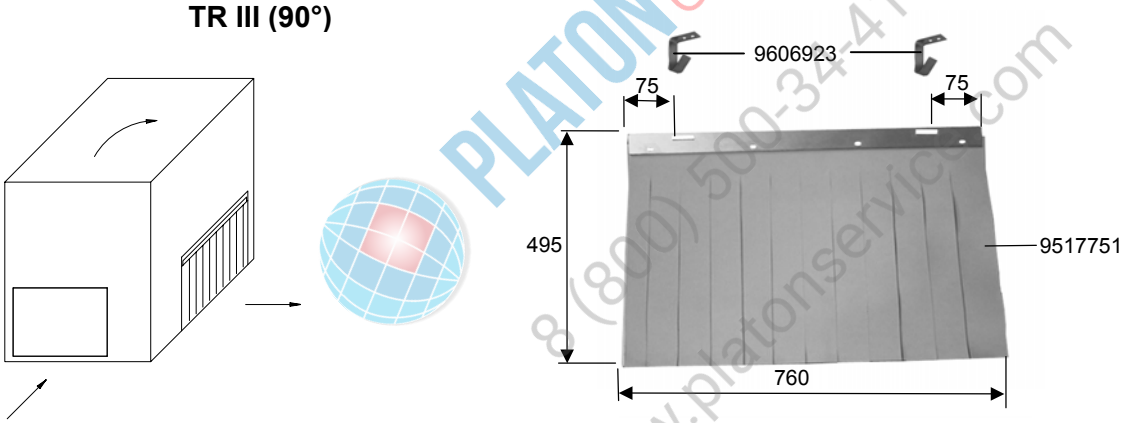

TR IV (180°)

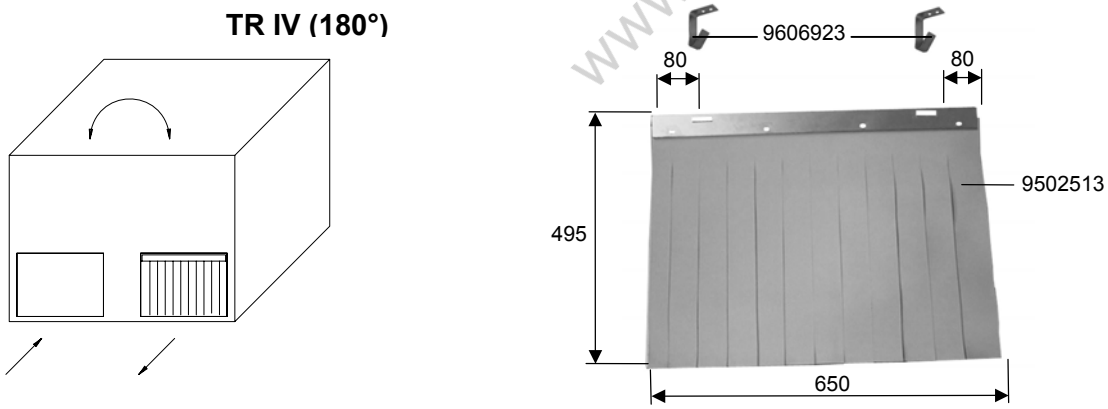

IDENT.-NR. IDENT.-NO.	BEZEICHNUNG	DESIGNATION	DESIGNATION
V 9502513	VORHANG B=650X480 A=80	CURTAIN B=650X480 A=80	RIDEAU B=650X480 A=80
V 9502517	VORHANG B=610X480 A=60	CURTAIN B=610X480 A=60	RIDEAU B=610X480 A=60
V 9517751	VORHANG B=770X480 A=75	CURTAIN B=770X480 A=75	RIDEAU B=770X480 A=75
9606923	VORHANGAUFHÄNGEWINKEL	CURTAIN SUSPENSION ANGLE	ANGLE DE ACCROCHAGE DE RIDEAU

PLATONSERVICE
8 (800) 500-34-41
www.platonservice.com

2.4.2 VORHANG

2.4.2 CURTAIN

2.4.2 RIDEAU

TR I-II

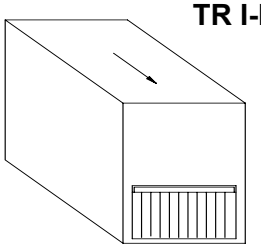

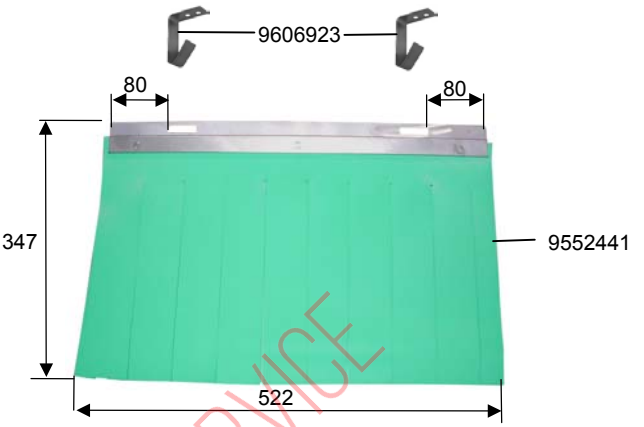

TR III (90°)

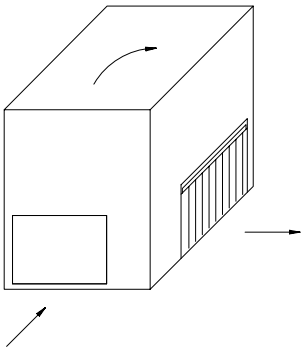

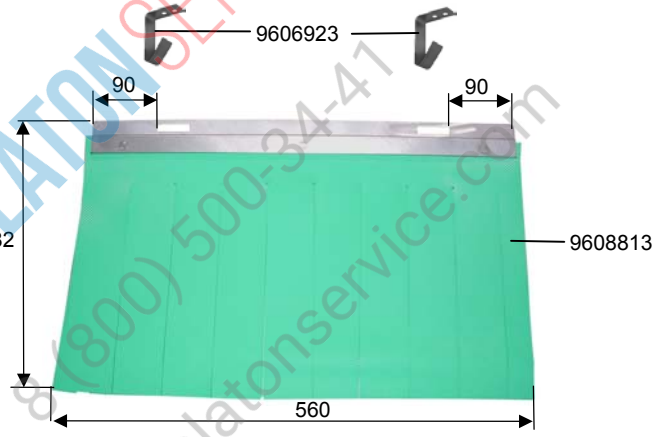

TR IV (180°)

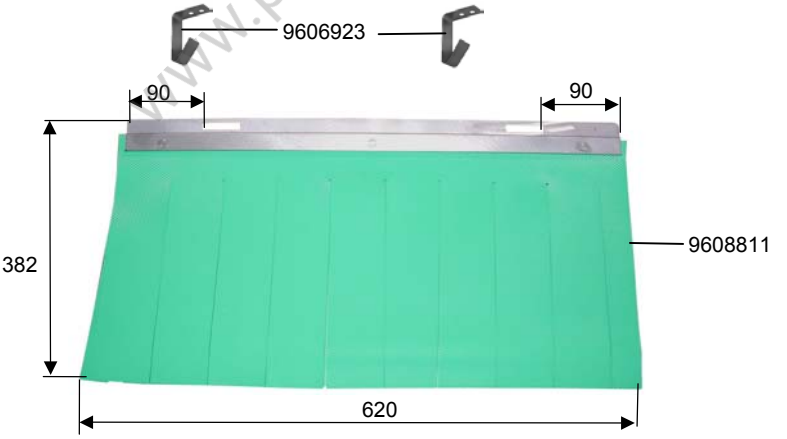

PLATONSERVICE
8(800) 500-34-41
www.platonservice.com

IDENT.-NR. IDENT.-NO.	BEZEICHNUNG	DESIGNATION	DESIGNATION
	GÜLTIG AB 01.10.2004	VALID FROM 01.10.2004	VALABLE A PARTIR DE 01.10.2004
V 9552441	VORHANG B=522X347 A=80	CURTAIN B=522X347 A=80	RIDEAU B=522X347 A=80
V 9608813	VORHANG B=560X382 A=90	CURTAIN B=560X382 A=90	RIDEAU B=560X382 A=90
9608811	VORHANG B=620X382 A=90	CURTAIN B=620X382 A=90	RIDEAU B=620X382 A=90
9606923	VORHANGAUFHÄNGEWINKEL	CURTAIN SUSPENSION ANGLE	ANGLE DE ACCROCHAGE DE RIDEAU

2.5 VORHANG

2.5 CURTAIN

2.5 RIDEAU

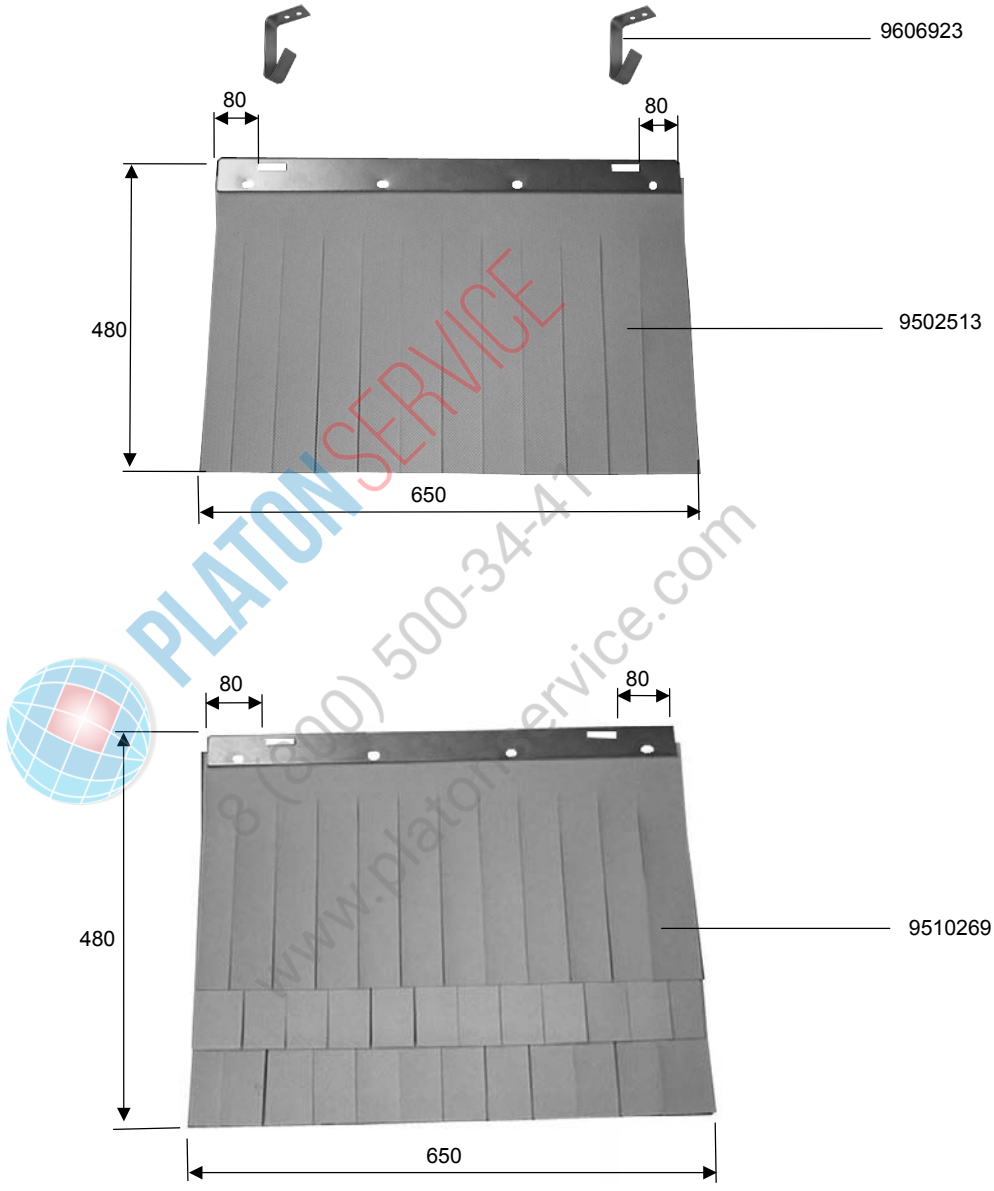

PLATONSERVICE
8 (800) 500-34-41
www.platonservice.com

	IDENT.-NR. IDENT.-NO.	BEZEICHNUNG	DESIGNATION	DESIGNATION
V	9510269	VORHANG 650X480	CURTAIN 650X480	RIDEAU 650X480
V	9502513	VORHANG 650X480	CURTAIN 650X480	RIDEAU 650X480
	9606923	VORHANGBEFESTIGUNG	CURTAIN FIXATION	FIXATION POUR RIDEAU

2.6 VORHANG

2.6 CURTAIN

2.6 RIDEAU

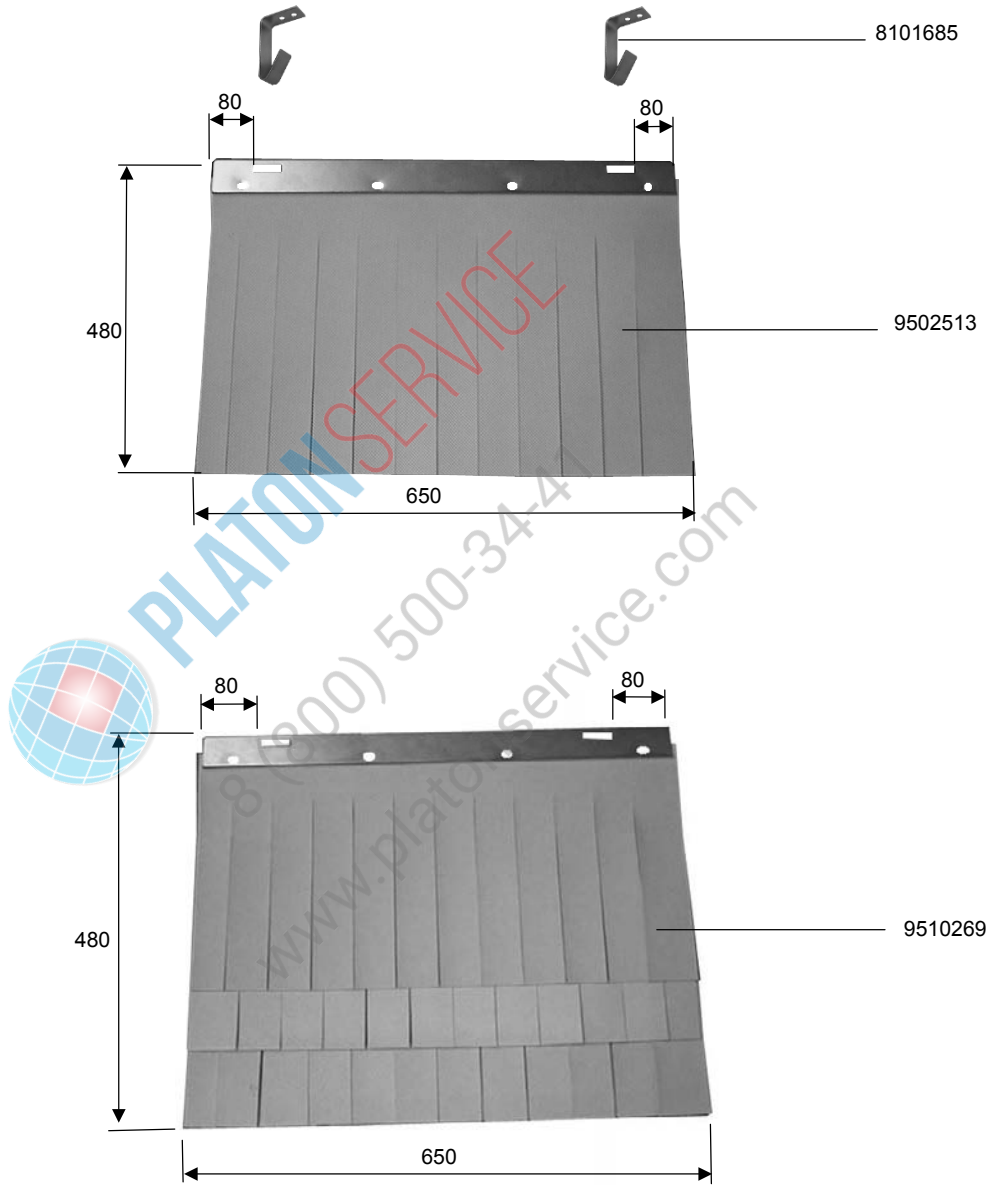

PLATONSERVICE
8 (800) 500-34-41
www.platon-service.com

	IDENT.-NR. IDENT.-NO.	BEZEICHNUNG	DESIGNATION	DESIGNATION
V	9510269	VORHANG 650X480	CURTAIN 650X480	RIDEAU 650X480
V	9502513	VORHANG 650X480	CURTAIN 650X480	RIDEAU 650X480
	8101685	VORHANGBEFESTIGUNG	CURTAIN FIXATION	FIXATION POUR RIDEAU

3.1 KV-WASCHSYSTEM

3.1 KV-WASH SYSTEM

3.1 KV-SYSTEME DE LAVAGE

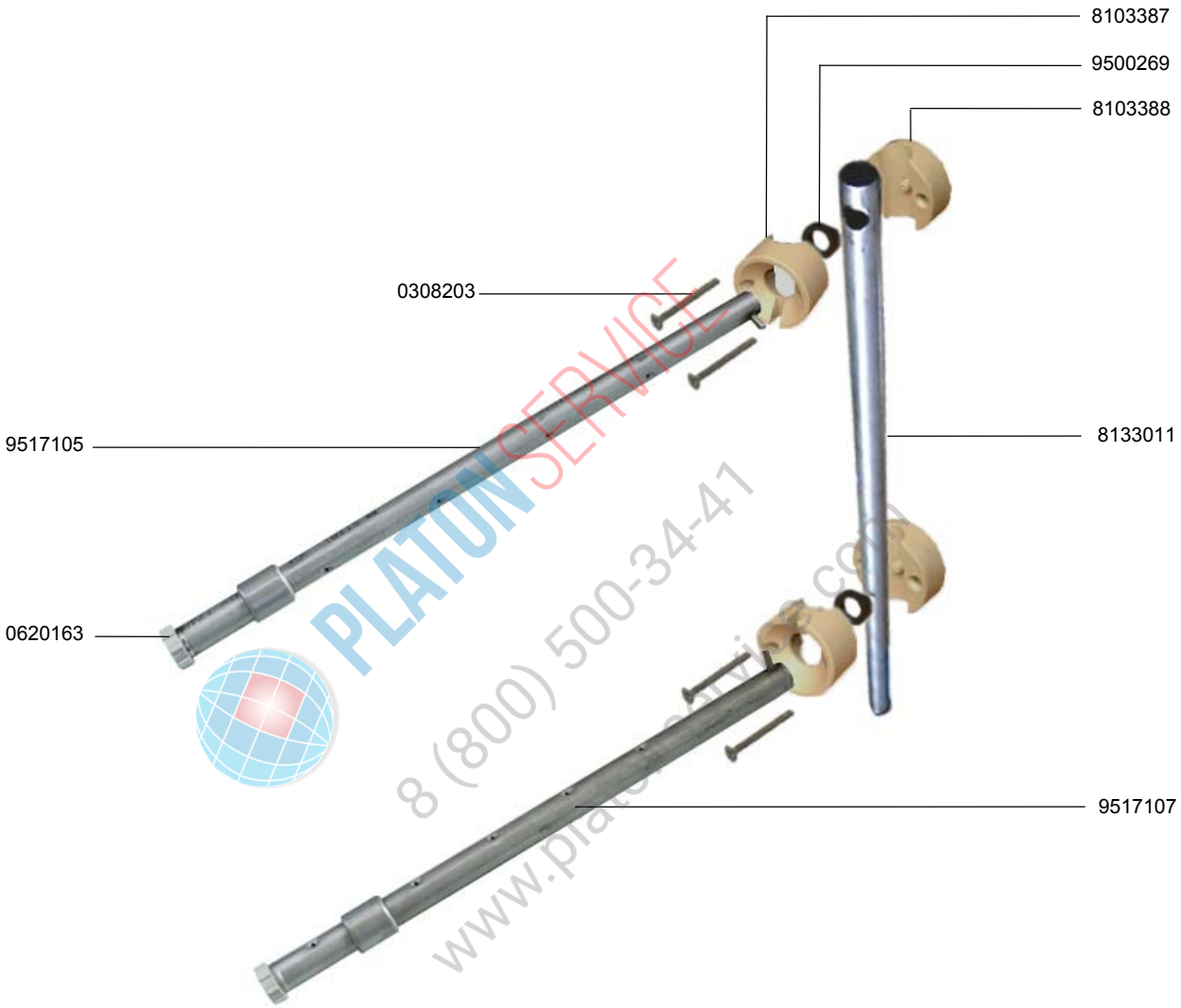

PLATUN SERVICE
8 (800) 500-34-41
www.platun-service.com

	IDENT.-NR. IDENT.-NO.	BEZEICHNUNG	DESIGNATION	DESIGNATION
	9517107	WASCHARM UNTEN KPL.	LOWER WASH ARM CPL.	BRAS DE LAVAGE INF. CPL.
	8133011	STEIGROHR	ASCENDING PIPE	COLONNE DE LEVATION
	0308203	SCHRAUBE M4X35	SCREW M4X35	VIS M4X35
*	8103388	KUPPLUNG RÜCKTEIL	CLUTCH BACK PART	ACCOUPLEMENT ARRIERE
*	9500269	DICHTUNG	PACKING	JOINT
*	8103387	KUPPLUNG VORDERTEIL	CLUTCH FRONT PART	ACCOUPLEMENT FRONTALE
	9517105	WASCHARM OBEN KPL.	UPPER WASH ARM CPL.	BRAS DE LAVAGE SUP. CPL.
*	0620163	VERSCHLUSSKAPPE K163	CLOSING CAP K163	CAPUCHON K163

3.2 CSS 750 / V 750 WASCHSYSTEM

3.2 CSS 750 / V 750 WASH SYSTEM

3.2 CSS 750 / V 750 SYSTEM DE LAVAGE

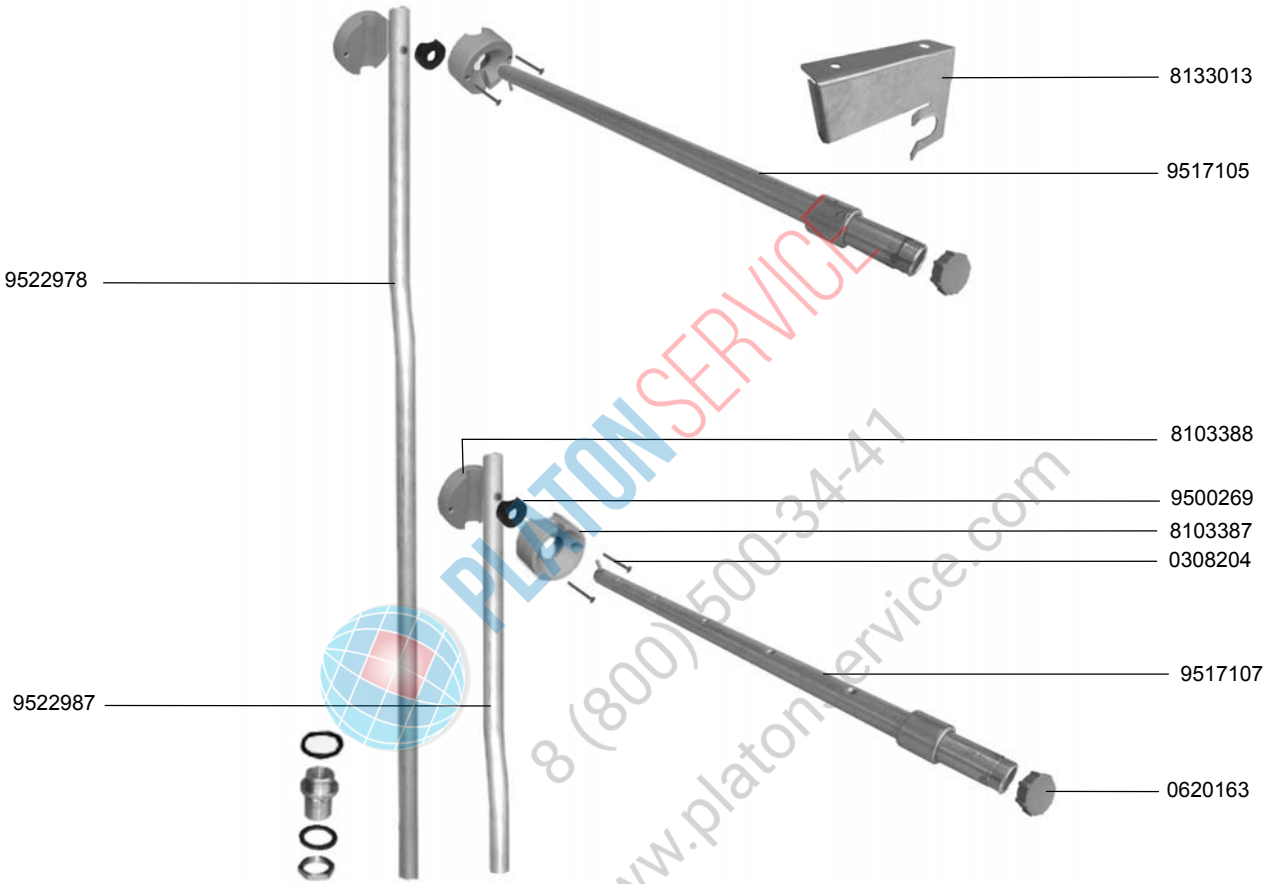

PLATONSERVICE
8 (800)500-34-41
www.platonservice.com

	IDENT.-NR. IDENT.-NO.	BEZEICHNUNG	DESIGNATION	DESIGNATION
*	0620163	KAPPE	CAP	CAPOUCHON
	9517107	WASCHARM UNTEN KPL.	LOWER WASH ARM CPL.	BRAS DE LAVAGE INF. CPL.
	0308204	SCHRAUBE M4X30	SCREW M4X30	VIS M4X30
*	8103387	KUPPLUNG VORDERTEIL	CLUTCH FRONT PART	ACCOUPLEMENT FRONTALE
*	9500269	DICHTUNG	PACKING	JOINT
*	8103388	KUPPLUNG RÜCKTEIL	CLUTCH BACK PART.	ACCOUPLEMENT ARRIERE
	9517105	WASCHARM OBEN KPL.	UPPER WASH ARM CPL.	BRAS DE LAVAGE SUP. CPL.
	8133013	HALTERUNG	SUPPORT	SUPPORT
	9522978	STEIGROHR	ASCENDING PIPE	COLONNE DE LEVATION
	9522987	STEIGROHR	ASCENDING PIPE	COLONNE DE LEVATION

3.2.1 CSS TOP-SPÜLARM

3.2.1 CSS TOP-RINSE ARM

3.2.1 CSS TOP-BRAS DE LAVAGE

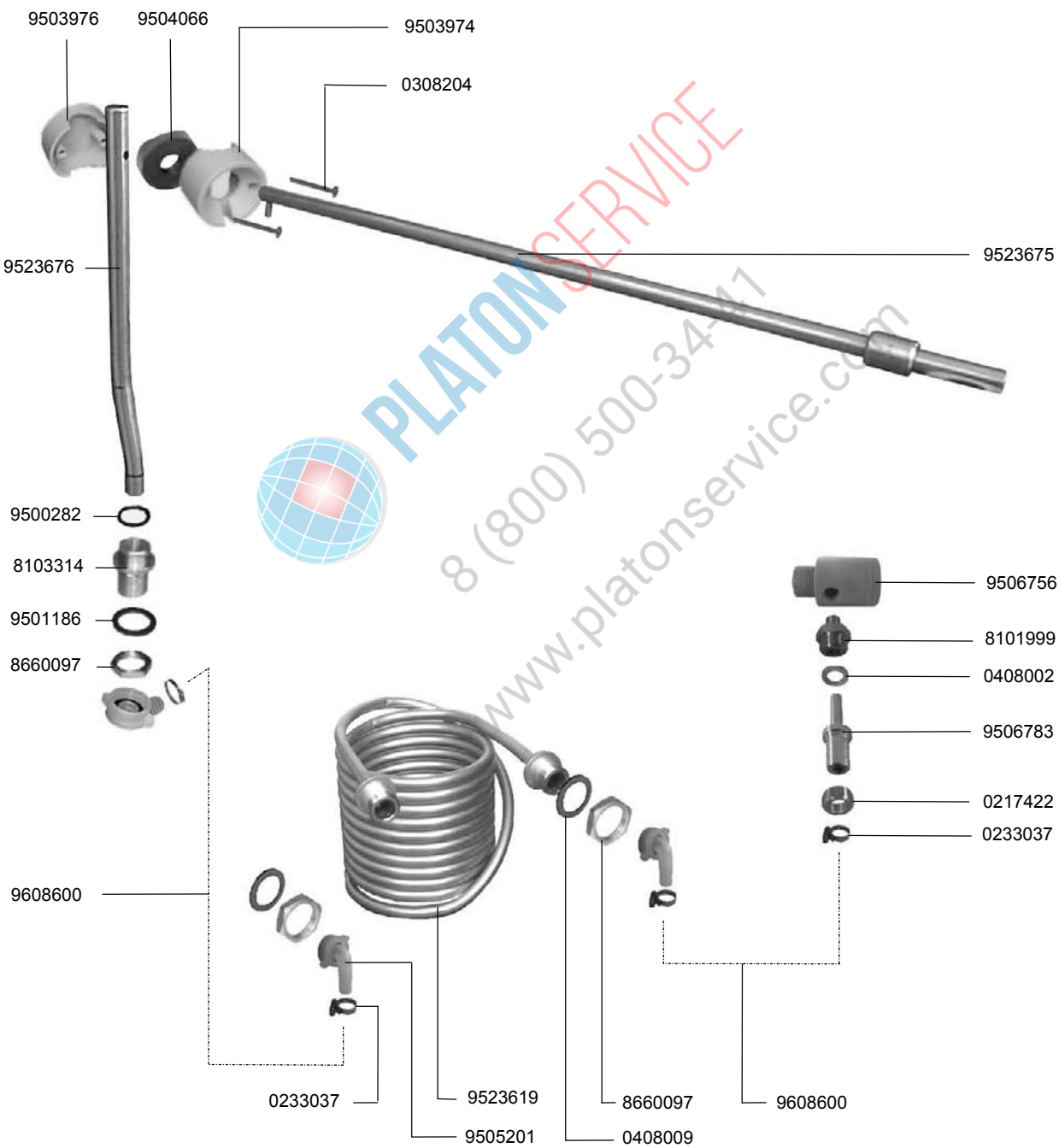

PLATONSERVICE
8 (800) 500-34-11
www.platonservice.com

3.2.1 CSS TOP-SPÜLARM

3.2.1 CSS TOP-RINSE ARM

3.2.1 CSS TOP-BRAS DE LAVAGE

	IDENT.-NR. IDENT.-NO.	BEZEICHNUNG	DESIGNATION	DESIGNATION
	0233037	SCHLAUCHKLEMME	HOSE WIRE CLAMP	COLLIER DE SERRAGE
	0217422	ÜBERWURFMUTTER	SLEEVE NUT	ECROU RACCORD
	9506783	BLENDE	STOP	OBTURATEUR
	0408002	DICHTUNG	PACKING	JOINT
	8101999	ADAPTER	ADAPTER	ADAPTEUR
	9506756	VERBINDUNGSTEIL	CONNECTION PART	PIECE DE CONNEXION
	9523675	SPÜLARM CSS BYPASS	FINAL RINSE ARM CSS	BRAS DE RINCAGE FINAL CSS
	0308204	SCHRAUBE M4X30	SCREW M4X30	VIS M4X30
*	9503974	KUPPLUNG VORDERTEIL	CLUTCH FRONT PART	ACCOUPLEMENT FRONTALE
*	9504066	DICHTUNG	PACKING	JOINT
*	9503976	KUPPLUNG RÜCKTEIL	CLUTCH BACK PART	ACCOUPLEMENT ARRIERE
	9523676	STEIGROHR	ASCENDING PIPE	COLONNE DE LEVATION
*	9500282	O-RING	O-RING	BAGUE
	8103314	TANKDURCHFÜRUNG	TANKTHROUGH-LEAD	TRAVERSEE DU BAC
	9501186	DICHTUNG	PACKING	JOINT
	8660097	MUTTER	NUT	ECROU
	9608600	SCHLAUCH ½“	HOSE ½“	TUYAU ½“
	0233037	SCHLAUCHKLEMME	HOSE WIRE CLAMP	COLLIER DE SERRAGE
	9505201	ANSCHLUSSWINKEL	CONNECTION ANGLE	ANGLE DE CONNEXION
	9523619	WÄRMETAUSCHER	HEAT EXCHANGER	ECHANGEUR DE CHALEUR
	0408009	DICHTUNG	PACKING	JOINT

PLATONSERVICE
8 (800) 550-34-41
www.platonservice.com

3.4.1 VA/HWZ-WASCHSYSTEM

3.4.1 VA/HWZ -WASH SYSTEM

3.4.1 SYSTEME DE LAVAGE- VA/HWZ

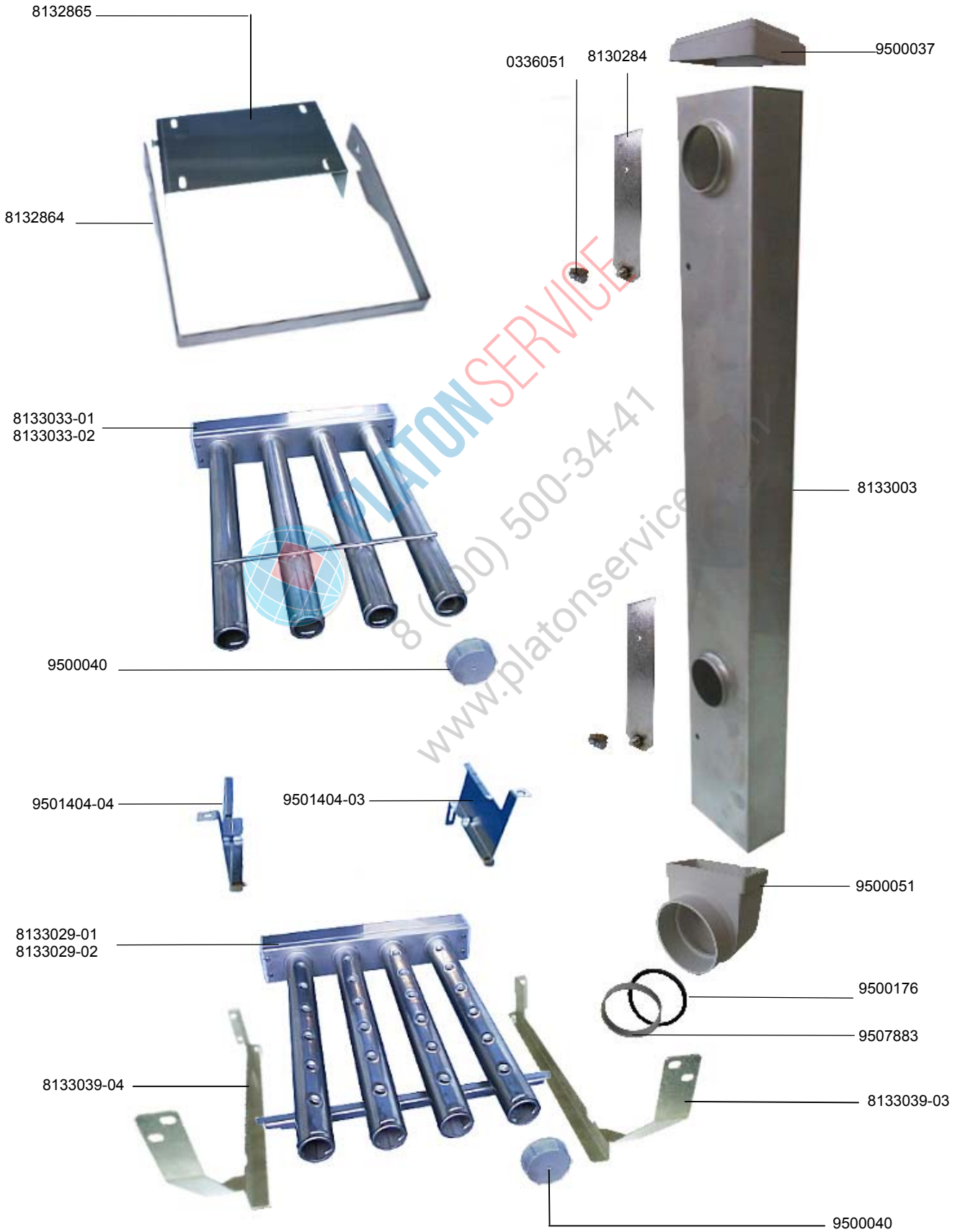

PLATONSERVICE
8 (800) 500-34-41
www.platonservice.ru

3.4.1 VA/HWZ-WASCHSYSTEM

3.4.1 VA/HWZ -WASH SYSTEM

3.4.1 SYSTEME DE LAVAGE- VA/HWZ

	IDENT.-NR. IDENT.-NO.	BEZEICHNUNG	DESIGNATION	DESIGNATION
	9507883	STÜTZRING	SUPPORT RING	BAGUE DE SUPPORT
*	9500176	O-RING	O-RING	O-RING
	9500051	STEIGROHRANSCHLUSS	ASCENDING PIPE CONNECTION	CONNEXION POUR COLONNE DE LEVATION
	8133003	STEIGROHR	ASCENDING PIPE	COLONNE DE LEVATION
	9500037	STEIGROHRDECKEL	LID	COUVERCLE
	8130284	DROSSELBLECH	THROTTLE PLATE	TOLE DE D'ETRANGLEMENT
	0336051	HUTMUTTER M6	CAP NUT M6	ECROU BORGNE M6
	8132865	BEFESTIGUNGSPLATTE	FIXATION PLATE	PLAQUE DE FIXATION
	8132864	BÜGEL	SUPPORT	SUPPORT
	8133033-01	WASCHSYSTEM OBEN KPL. L-R	UPPER WASHSYSTEM CPL. L-R	SYSTEME DE LAVAGE SUP. CPL.G-D
	8133033-02	WASCHSYSTEM OBEN KPL. R-L	UPPER WASHSYSTEMCPL. R-L	SYSTEME DE LAVAGE SUP. CPL.D-G
*	9500040	VERSCHLUSSKAPPE	CLOSING CAP	CAPOUCHON
	9501404-03	AUFLAGE LINKS	SUPPORT LEFT	SUPPORT GAUCHE
	9501404-04	AUFLAGE RECHTS	SUPPORT RIGHT	SUPPORT DROITE
	8133029-01	WASCHSYSTEM UNTEN KPL. L-R	LOWER WASHSYSTEM CPL. L-R	SYSTEME DE LAVAGE INF. CPL G-D
	8133029-02	WASCHSYSTEM UNTEN KPL. R-L	LOWER WASHSYSTEM CPL. R-L	SYSTEME DE LAVAGE INF. CPL D-G
	8133039-03	WASCHSYSTEMAUFLAGE RECHTS UNTEN	SUPPORT OF WASH SYSTEM BOTTOM - RIGHT HAND SIDE	SUPPORT DU SYSTEME DE LAVAGE EN BAS - A DROITE
	8133039-04	WASCHSYSTEMAUFLAGE LINKS UNTEN	SUPPORT OF WASH SYSTEM BOTTOM - LEFT HAND SIDE	SUPPORT DU SYSTEME DE LAVAGE EN BAS - A GAUCHE

PLATONSERVICE
8 (800) 500-34-41
www.platonservice.com

3.4.5 VA/HWZ-WASCHSYSTEM

3.4.5 VA/HWZ -WASH SYSTEM

3.4.5 SYSTEME DE LAVAGE- VA/HWZ

PLATONSERVICE
8 (800) 500-34-41
www.platonservice.com

3.4.5 VA/HWZ-WASCHSYSTEM

3.4.5 VA/HWZ -WASH SYSTEM

3.4.5 SYSTEME DE LAVAGE- VA/HWZ

	IDENT.-NR. IDENT.-NO.	BEZEICHNUNG	DESIGNATION	DESIGNATION
*	9533755	VERSCHLUSSKAPPE	CLOSING CAP	CAPOUCHON
	9542781	WASCHARM KPL.	WASHARM CPL.	BRAS DE LAVAGE CPL.
	0302001	SKT.SCHRAUBE M6X16	HEXAGONE SCREW M6X16	VIS A 6 PANS M6X16
	9542784-01	VERTEILERROHR L-R	DISTRIBUTION PIPE L-R	TUYAU DE DISTRIBUTION L-R
	9542784-02	VERTEILERROHR R-L	DISTRIBUTION PIPE R-L	TUYAU DE DISTRIBUTION R-L
	0233048	SCHLAUCHKLEMME 20-32	HOSE WIRE CLAMP 20-32	COLLIER DE SERRAGE 20-32
	0650010	GUMMITUILLE	RUBBER BUSHING	DOUILLE EN CAOUTCHOUC
	9510508	STEIGROHR	ASCENDING PIPE	COLONNE DE LEVATION
	9549556	DROSSELBLECH	THROTTLE PLATE	TOLE DE D'ETRANGLEMENT
	0336051	HUTMUTTER	CAP NUT	ECROU BORGNE

PLATON SERVICE
8 (800) 500-34-41
www.platonservice.com

3.5 PUMPENKLARSPÜLUNG

3.5 PUMP FINAL RINSE

3.5 RINCAGE FINAL A POMPE

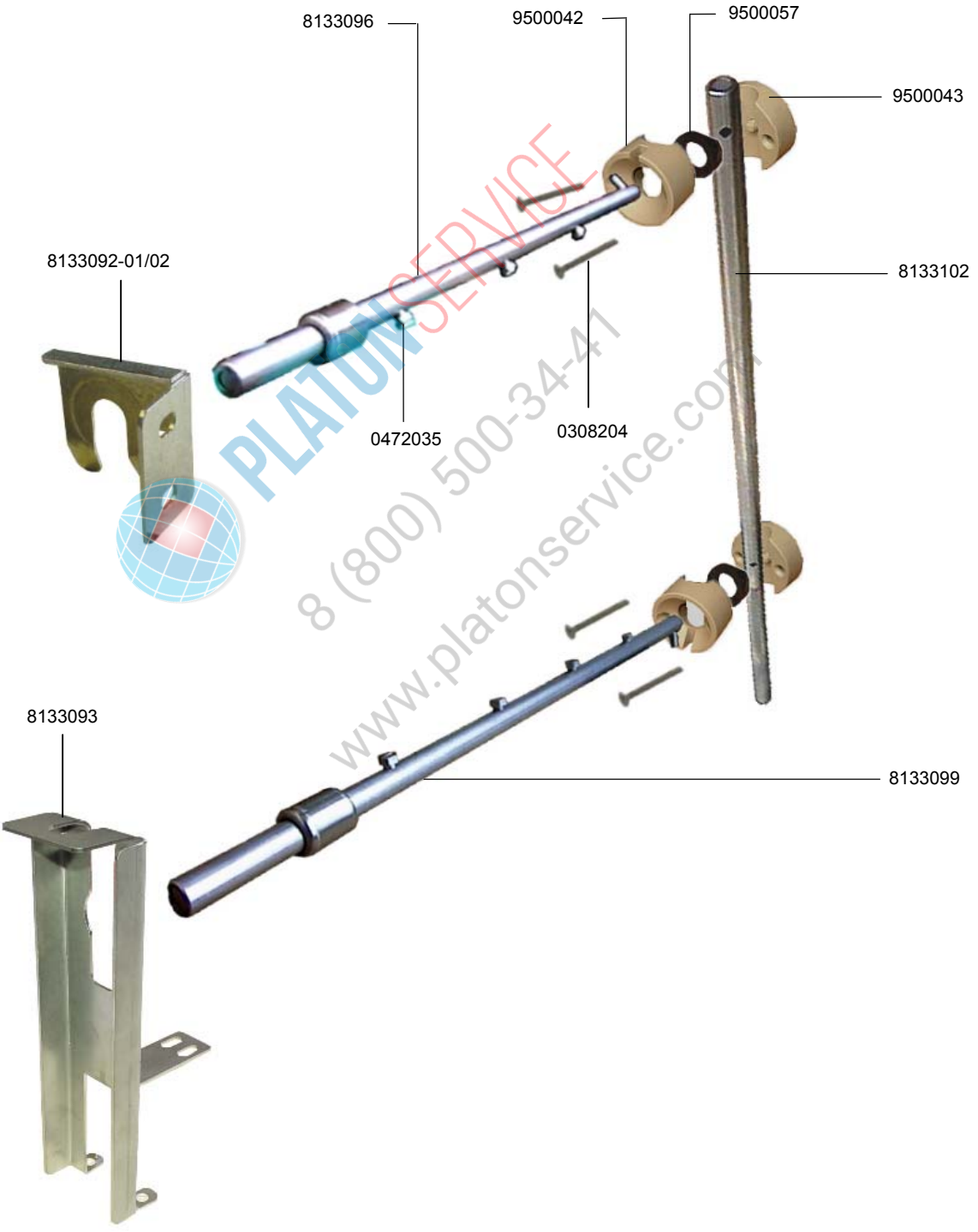

PLATONSERVICE
8 (800) 500-34-41
www.platonservice.com

3.5 PUMPENKLARSPÜLUNG

3.5 PUMP FINAL RINSE

3.5 RINCAGE FINAL A POMPE

	IDENT.-NR. IDENT.-NO.	BEZEICHNUNG	DESIGNATION	DESIGNATION
	8133099	WASCHARM UNTEN KPL.	LOWER WASH ARM CPL.	BRAS DE LAVAGE INF. CPL.
	8133102	STEIGROHR	ASCENDING PIPE	COLONNE DE LEVATION
	0308204	SCHRAUBE M4X30	SCREW M4X30	VIS M4X30
*	9500043	KUPPLUNG RÜCKTEIL	CLUTCH BACK PART	ACCOUPLEMENT ARRIERE
*	9500057	DICHTUNG	PACKING	JOINT
*	9500042	KUPPLUNG VORDERTEIL	CLUTCH FRONT PART	ACCOUPLEMENT FRONTALE
	8133096	WASCHARM OBEN KPL.	UPPER WASH ARM CPL.	BRAS DE LAVAGE SUP. CPL.
*	0472035	DÜSE	NOZZLE	GICLEUR
	8133092-01	HALTERUNG L-R	FIXING DEVICE L-R	FIXATION G-D
	8133092-02	HALTERUNG R-L	FIXING DEVICE R-L	FIXATION D-G
	8133093	HALTERUNG UNTEN	FIXING DEVICE BOTTOM	FIXATION BAS

PLATONSERVICE
8 (800) 500-34-41
www.platonservice.com

3.6.1 FRISCHWASSERKLARSPÜLUNG

3.6.1 FRESH WATER FINAL RINSE

3.6.1 RINCAGE FINAL A L'EAU CLAIRE

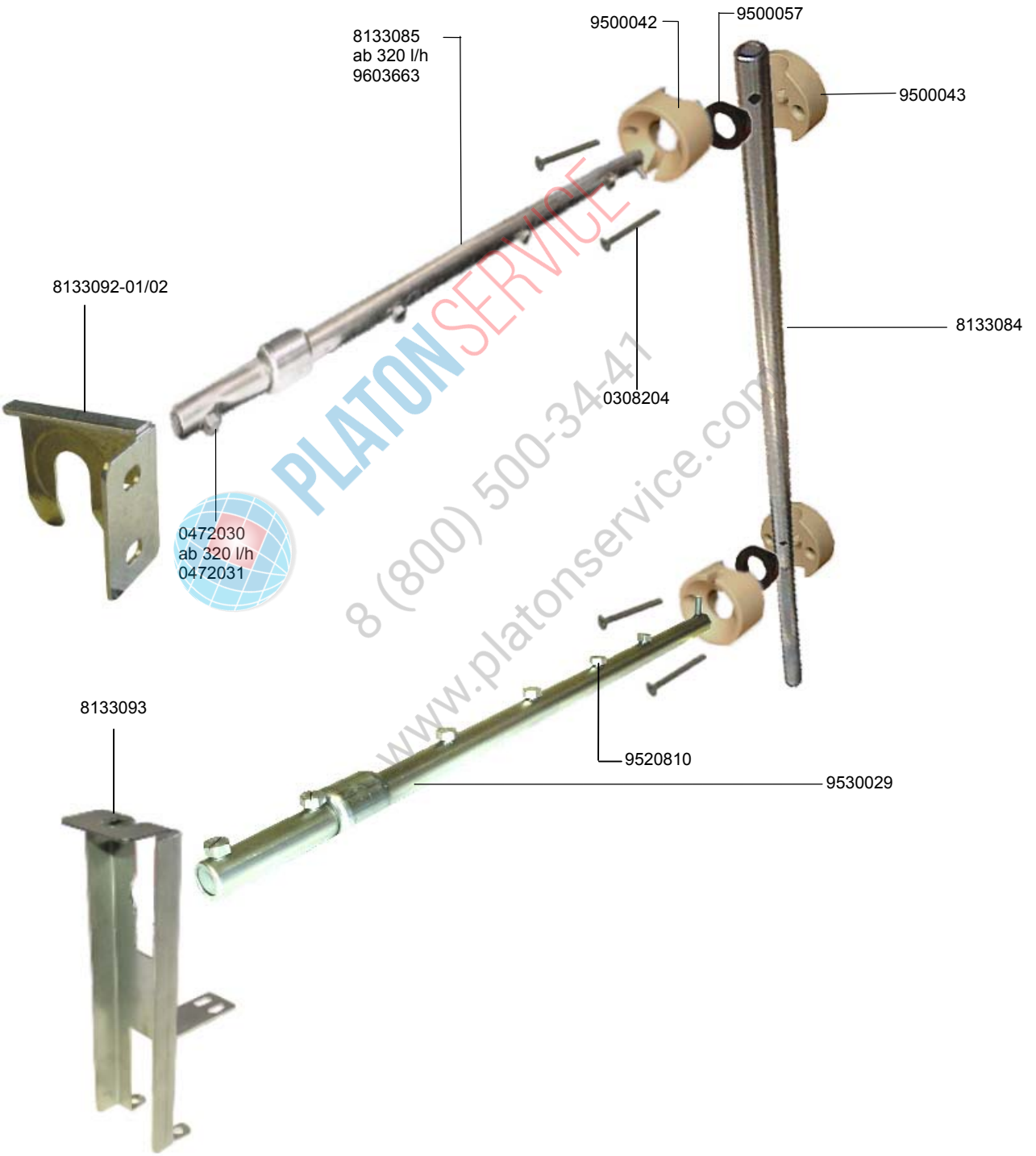

PLATONSERVICE
8 (800) 500-34-41
www.platonservice.com

3.6.1 FRISCHWASSERKLARSPÜLUNG

3.6.1 FRESH WATER FINAL RINSE

3.6.1 RINCAGE FINAL A L'EAU CLAIRE

	IDENT.-NR. IDENT.-NO.	BEZEICHNUNG	DESIGNATION	DESIGNATION
	9530029	WASCHARM UNTEN KPL.	LOWER WASH ARM CPL.	BRAS DE LAVAGE INF. CPL.
	9520810	DÜSE	NOZZLE	GICLEUR INF.
*	0472030	FLACHSTRAHLDÜSE	FLAT JET NOZZLE	GICLEUR A JET PLAIN
	0472031	FLACHSTRAHLDÜSE **AB 320 L/H**	FLAT JET NOZZLE **EX 320 L/H**	GICLEUR A JET PLAIN **DES 320 L/H**
	0308204	SCHRAUBE M4X30	SCREW M4X30	VIS M4X30
	8133084	STEIGROHR	ASCENDING PIPE	COLONNE DE LEVATION
*	9500043	KUPPLUNG RÜCKTEIL	CLUTCH BACK PART	ACCOUPLEMENT ARRIERE
*	9500057	DICHTUNG	PACKING	JOINT
*	9500042	KUPPLUNG VORDERTEIL	CLUTCH FRONT PART	ACCOUPLEMENT FRONTALE
	8133085	WASCHARM OBEN KPL	UPPER WASH ARM CPL.	BRAS DE LAVAGE SUP. CPL.
	9603663	WASCHARM OBEN KPL **AB 320 L/H**	UPPER WASH ARM CPL. **EX 320 L/H**	BRAS DE LAVAGE SUP. CPL. **EX 320 L/H**
	8133092-01	HALTERUNG L-R	FIXING DEVICE L-R	FIXATION G-D
	8133092-02	HALTERUNG R-L	FIXING DEVICE R-L	FIXATION D-G
	8133093	HALTERUNG UNTEN	FIXING DEVICE BOTTOM	FIXATION BAS

PLATONSERVICE
8 (800) 550-34-41
www.platonservice.com

3.7 DEMI-KLARSPÜLUNG

3.7 DEMI- FINAL RINSE

3.7 RINCAGE FINAL-DEMI

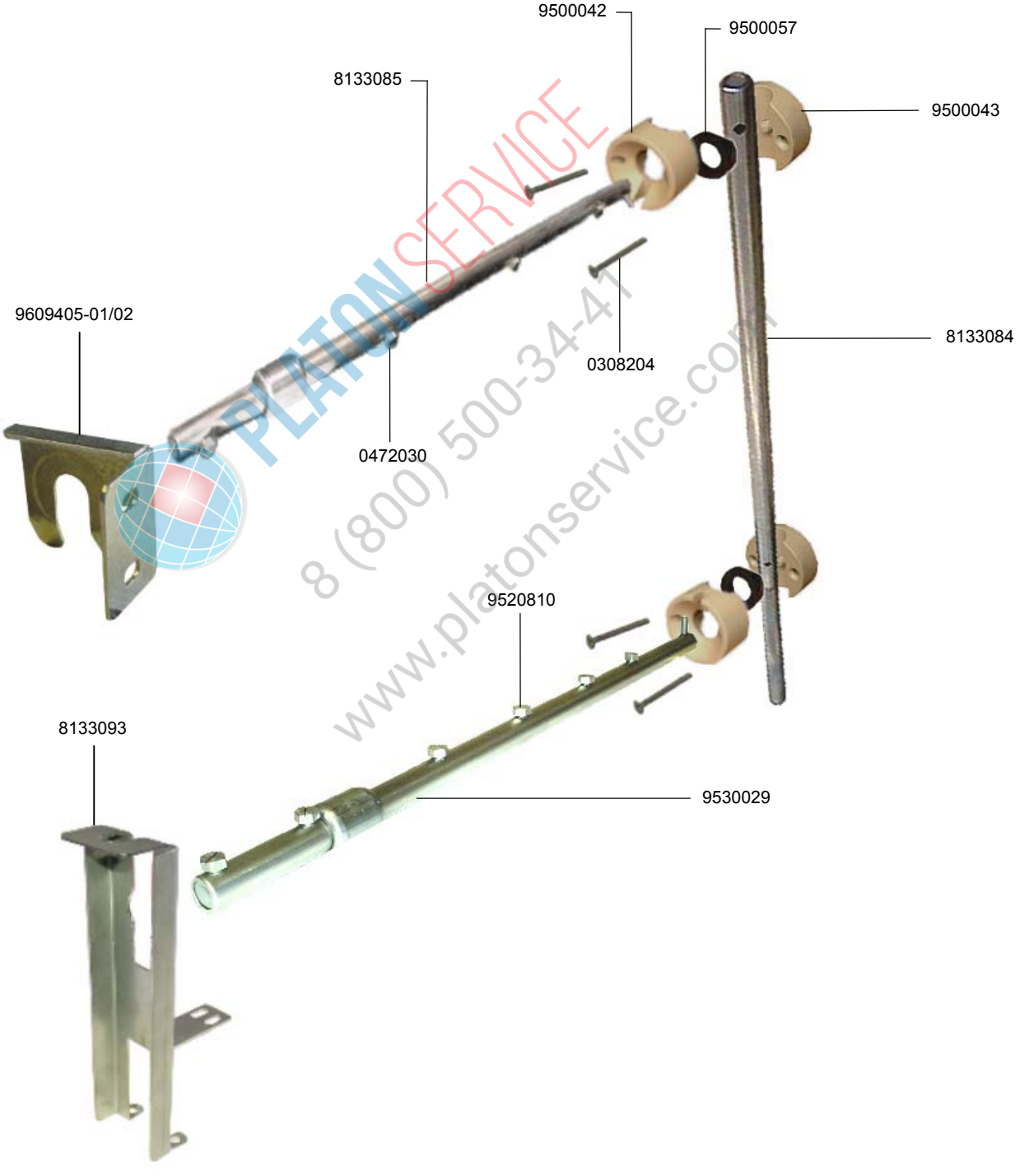

PLATONSERVICE
8 (800) 500-34-41
www.platonservice.com

3.7 DEMI-KLARSPÜLUNG

3.7 DEMI- FINAL RINSE

3.7 RINCAGE FINAL-DEMI

	IDENT.-NR. IDENT.-NO.	BEZEICHNUNG	DESIGNATION	DESIGNATION
	9530029	WASCHARM UNTEN KPL.	LOWER WASH ARM CPL.	BRAS DE LAVAGE INF. CPL.
	8133084	STEIGROHR	ASCENDING PIPE	COLONNE DE LEVATION
	0308204	SCHRAUBE M4X30	SCREW M4X30	VIS M4X30
*	9500043	KUPPLUNG RÜCKTEIL	CLUTCH BACK PART	ACCOUPLEMENT ARRIERE
*	9500057	DICHTUNG	PACKING	JOINT
*	9500042	KUPPLUNG VORDERTEIL	CLUTCH FRONT PART	ACCOUPLEMENT FRONTALE
	8133085	WASCHARM OBEN KPL	UPPER WASH ARM CPL.	BRAS DE LAVAGE SUP. CPL.
*	9520810	DÜSE	NOZZLE	GICLEUR
*	0472030	FLACHSTRAHLDÜSE	FLAT JET NOZZLE	GICLEUR A JET PLAIN
	9609405-01	HALTERUNG L-R	FIXING DEVICE L-R	FIXATION G-D
	9609405-02	HALTERUNG R-L	FIXING DEVICE R-L	FIXATION D-G
	8133093	HALTERUNG UNTEN	FIXING DEVICE BOTTOM	FIXATION BAS

PLATONSERVICE
8 (800) 600-34-41
www.platonservice.com

3.8 PI-KLARSPÜLUNG

3.8 PI- FINAL RINSE

3.8 RINCAGE FINAL-PI

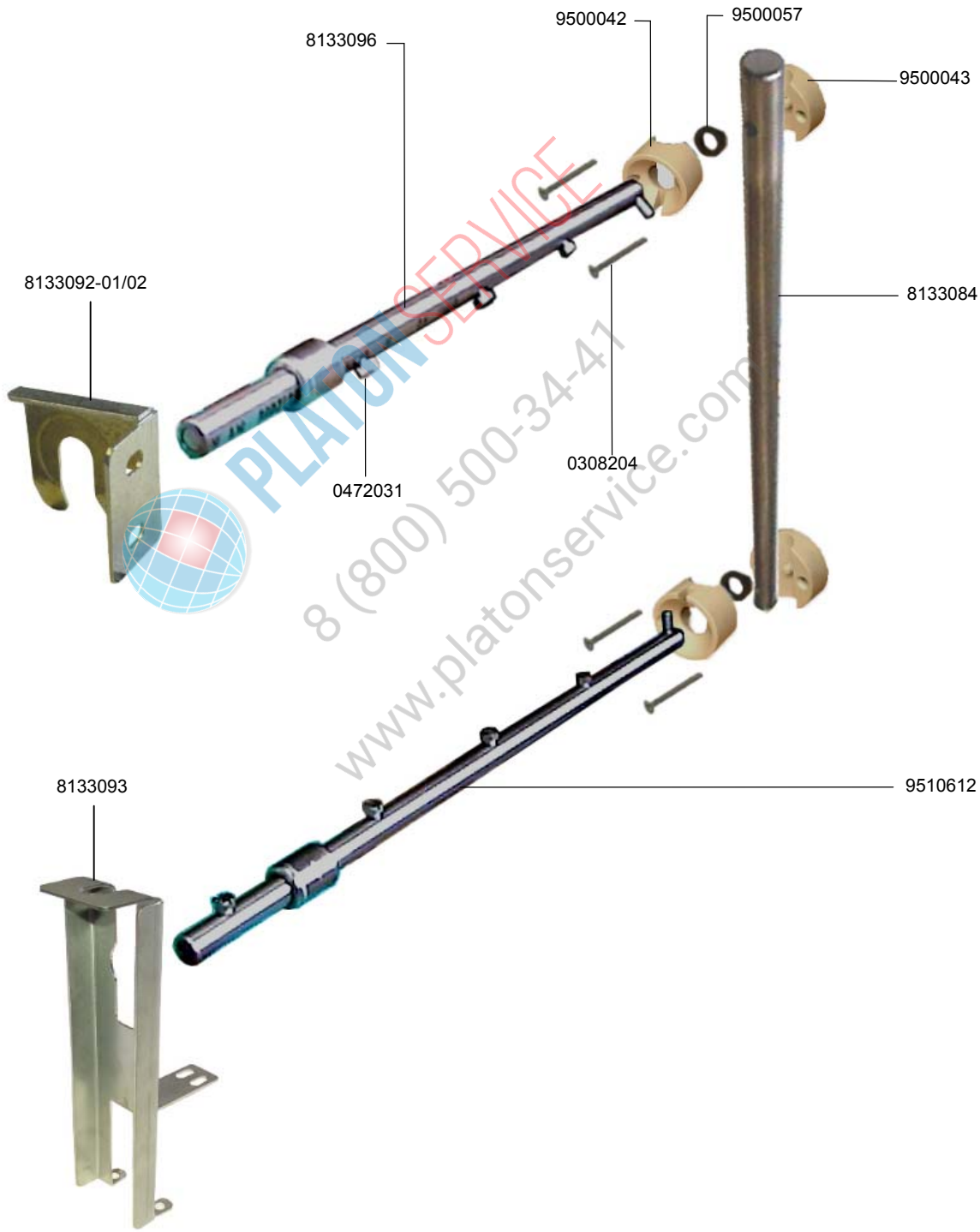

PLATONSERVICE
8 (800) 500-34-41
www.platonservice.com

3.8 PI-KLARSPÜLUNG

3.8 PI- FINAL RINSE

3.8 RINCAGE FINAL-PI

PLATONSERVICE
8 (800) 500-34-41
www.platonservice.com

	IDENT.-NR. IDENT.-NO.	BEZEICHNUNG	DESIGNATION	DESIGNATION
	9510612	WASCHARM UNTEN KPL.	LOWER WASH ARM CPL.	BRAS DE LAVAGE INF. CPL.
	8133084	STEIGROHR	ASCENDING PIPE	COLONNE DE LEVATION
	0308204	SCHRAUBE M4X30	SCREW M4X30	VIS M4X30
*	9500043	KUPPLUNG RÜCKTEIL	CLUTCH BACK PART	ACCOUPLEMENT ARRIERE
*	9500057	DICHTUNG	PACKING	JOINT
*	9500042	KUPPLUNG VORDERTEIL	CLUTCH FRONT PART	ACCOUPLEMENT FRONTALE
	8133096	WASCHARM OBEN KPL	UPPER WASH ARM CPL.	BRAS DE LAVAGE SUP. CPL.
*	0472031	DÜSE	NOZZLE	GICLEUR
	8133092-01	HALTERUNG L-R	FIXING DEVICE L-R	FIXATION G-D
	8133092-02	HALTERUNG R-L	FIXING DEVICE R-L	FIXATION D-G
	8133093	HALTERUNG UNTEN	FIXING DEVICE BOTTOM	FIXATION BAS

4.1 TANKABDECKSIEB-KV

4.1 TANK COVERING SIEVE-KV

4.1 TAMIS DE RECOUVREMENT DE BAC-KV

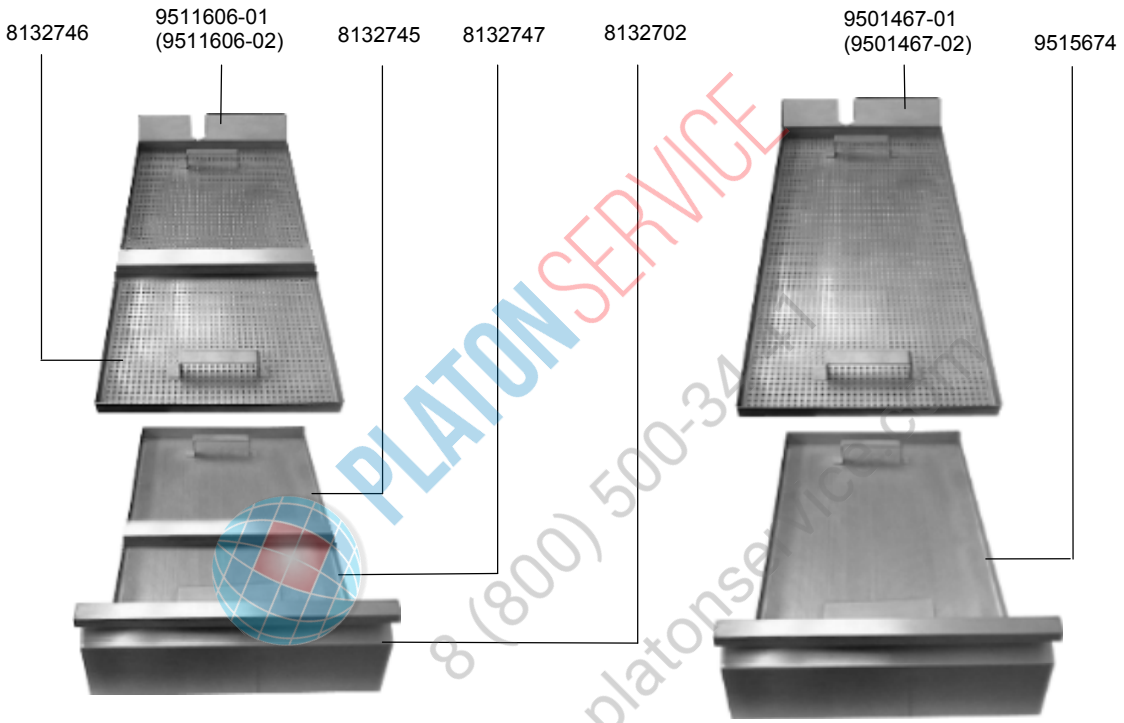

PLATONSERVICE
8 (800) 500-34-1
www.platonservice.com

IDENT.-NR. IDENT.-NO.	BEZEICHNUNG	DESIGNATION	DESIGNATION
9515674	TANKABDECKSIEB FEIN	TANK COVERING SIEVE	TAMIS DE RECOUVREMENT DE BAC
9501467-01	TANKABDECKSIEB GROB L-R	TANK COVERING SIEVE L-R	TAMIS DE RECOUVREMENT DE BAC G-D
9501467-02	TANKABDECKSIEB GROB R-L NICHT ABGEBILDET	TANK COVERING SIEVE R-L NOT DISPLAYED	TAMIS DE RECOUVREMENT DE BAC D-G PAS D'IMAGE
8132702	BLENDE	FRONT SHEET	TOLE FRONTALE
8132747	TANKABDECKSIEB FEIN	TANK COVERING SIEVE	TAMIS DE RECOUVREMENT DE BAC
8132745	TANKABDECKSIEB FEIN	TANK COVERING SIEVE	TAMIS DE RECOUVREMENT DE BAC
9511606-01	TANKABDECKSIEB FEIN L-R	TANK COVERING SIEVE L-R	TAMIS DE RECOUVREMENT DE BAC G-D
9511606-02	TANKABDECKSIEB FEIN R-L NICHT ABGEBILDET	TANK COVERING SIEVE R-L NOT DISPLAYED	TAMIS DE RECOUVREMENT DE BAC D-G PAS D'IMAGE
8132746	TANKABDECKSIEB GROB	TANK COVERING SIEVE	TAMIS DE RECOUVREMENT DE BAC

4.2 TANKABDECKSIEB-CSS

4.2 TANK COVERING SIEVE-CSS

4.2 TAMIS DE RECOUVREMENT DE BAC-CSS

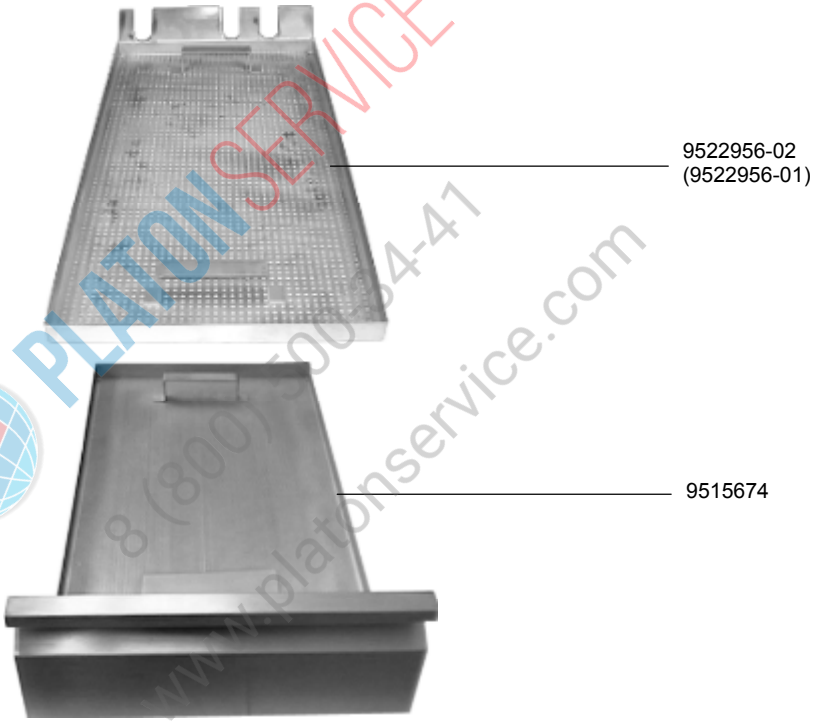

PLATONSERVICE
8 (800) 500-54-41
www.platonservice.com

IDENT.-NR. IDENT.-NO.	BEZEICHNUNG	DESIGNATION	DESIGNATION
9515674	TANKABDECKSIEB FEIN	TANK COVERING SIEVE	TAMIS DE RECOUVREMENT DE BAC
9522956-01	TANKABDECKSIEB GROB L-R NICHT ABGEBILDET	TANK COVERING SIEVE L-R NOT DISPLAYED	TAMIS DE RECOUVREMENT DE BAC G-D PAS D'IMAGE
9522956-02	TANKABDECKSIEB GROB R-L	TANK COVERING SIEVE R-L	TAMIS DE RECOUVREMENT DE BAC D-G

4.3 TANKABDECKSIEB

4.3 TANK COVERING SIEVE

4.3 TAMIS DE RECOUVREMENT DE BAC

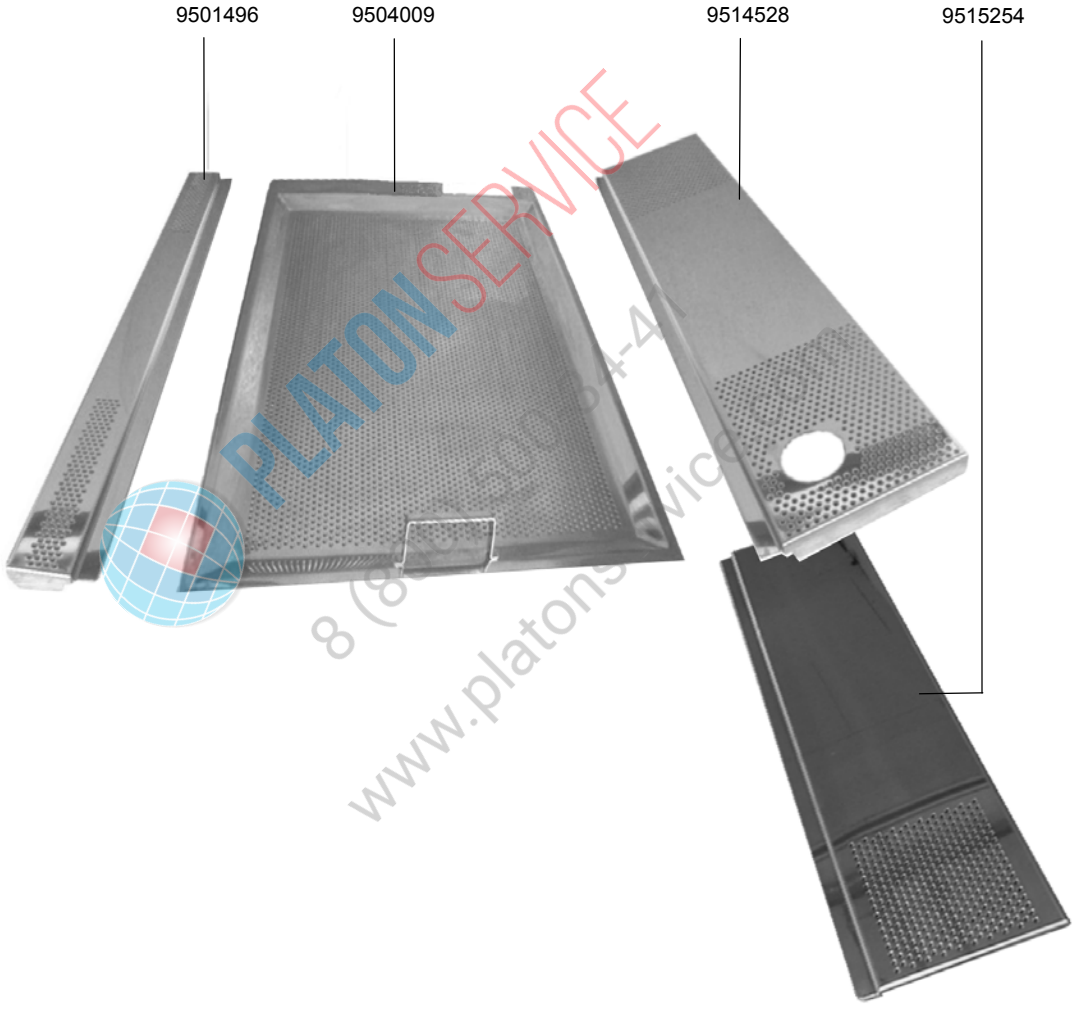

PLATONSERVICE
8 (8
4-4
www.platons

IDENT.-NR. IDENT.-NO.	BEZEICHNUNG	DESIGNATION	DESIGNATION
9515254	SIEBAUFLAGE SEITLICH	SIEVE SUPPORT	SUPPORT DE TAMIS
9514528	SIEBAUFLAGE SEITLICH	SIEVE SUPPORT	SUPPORT DE TAMIS
9504009	TANKABDECKSIEB	TANK COVERING SIEVE	TAMIS DE RECOUVREMENT DE BAC
9501496	SIEBAUFLAGE SEITLICH	SIEVE SUPPORT	SUPPORT DE TAMIS

4.4 TANKABDECKSIEB

4.4 TANK COVERING SIEVE

4.4 TAMIS DE RECOUVREMENT DE BAC

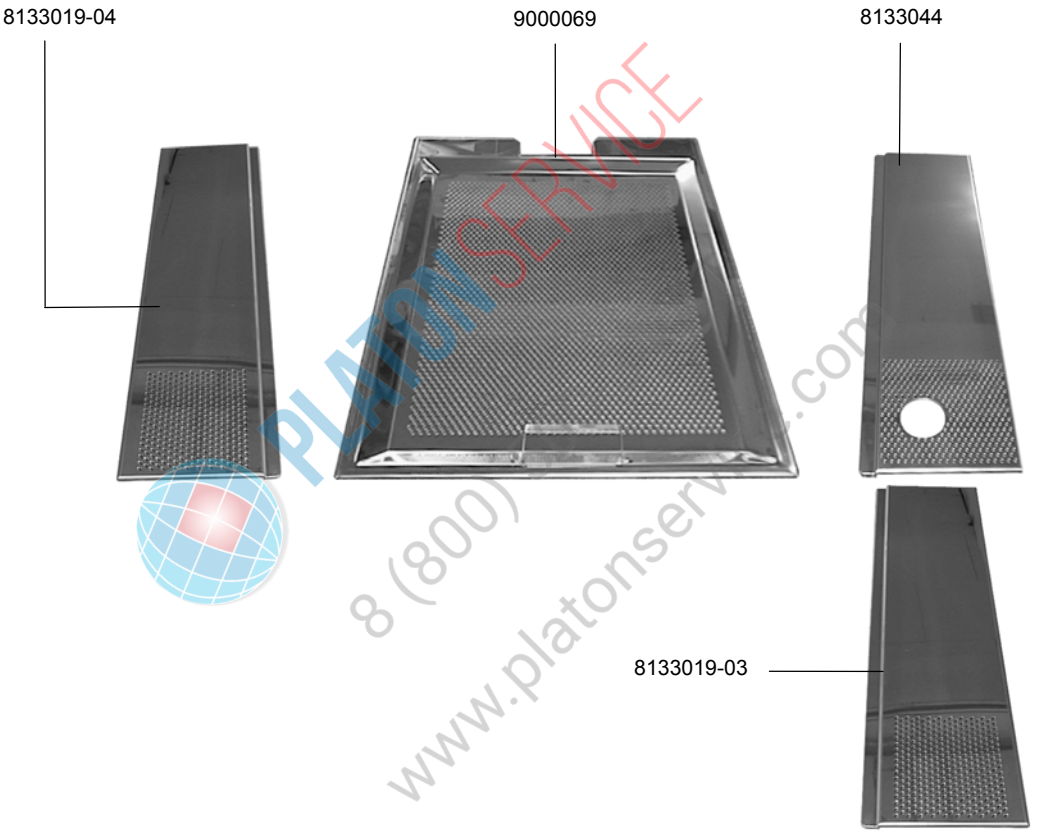

PLATONSERVICE
8 (800)
www.platonservice.com

IDENT.-NR. IDENT.-NO.	BEZEICHNUNG	DESIGNATION	DESIGNATION
8133044	SIEBAUFLAGE SEITLICH	SIEVE SUPPORT	SUPPORT DE TAMIS
9000069	TANKABDECKSIEB	TANK COVERING SIEVE	TAMIS DE RECOUVREMENT DE BAC
8133019-03	SIEBAUFLAGE SEITLICH	SIEVE SUPPORT	SUPPORT DE TAMIS
8133019-04	SIEBAUFLAGE SEITLICH	SIEVE SUPPORT	SUPPORT DE TAMIS

4.5 TANKABDECKSIEB

4.5 TANK COVERING SIEVE

4.5 TAMIS DE RECOUVREMENT DE BAC

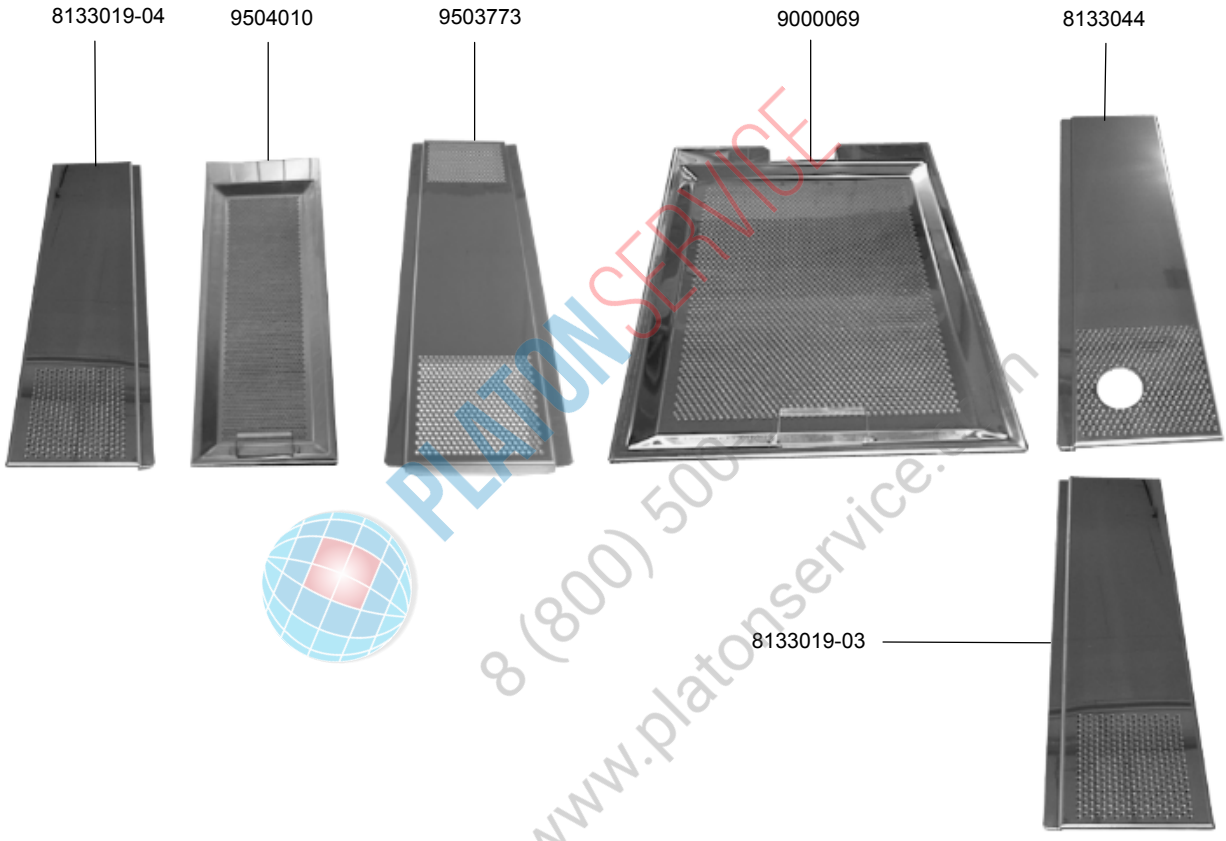

PLATONSERVICE
8 (800) 500
www.platonservice.ru

IDENT.-NR. IDENT.-NO.	BEZEICHNUNG	DESIGNATION	DESIGNATION
8133044	SIEBAUFLAGE SEITLICH	SIEVE SUPPORT	SUPPORT DE TAMIS
9000069	TANKABDECKSIEB	TANK COVERING SIEVE	TAMIS DE RECOUVREMENT DE BAC
9503773	SIEBAUFLAGE MITTIG	SIEVE SUPPORT	SUPPORT DE TAMIS
9504010	TANKABDECKSIEB	TANK COVERING SIEVE	TAMIS DE RECOUVREMENT DE BAC
8133019-03	SIEBAUFLAGE SEITLICH	SIEVE SUPPORT	SUPPORT DE TAMIS
8133019-04	SIEBAUFLAGE SEITLICH	SIEVE SUPPORT	SUPPORT DE TAMIS

5.1 TANKABLAUF

5.1 TANK DRAIN

5.1 VIDANGE DE BAC

PLATONSERVICE

IDENT.-NR. IDENT.-NO.	BEZEICHNUNG	DESIGNATION	DESIGNATION
8132739	ABLAUF	DRAIN	VIDANGE

5.2 TANKABLAUF

5.2 TANK DRAIN

5.2 VIDANGE DE BAC

PLATONSERVICE
8 (800) [illegible]
www.platonservice.com

IDENT.-NR. IDENT.-NO.	BEZEICHNUNG	DESIGNATION	DESIGNATION
9523271	ABLAUF	DRAIN	VIDANGE

5.3 TANKABLAUF

5.3 TANK DRAIN

5.3 VIDANGE DE BAC

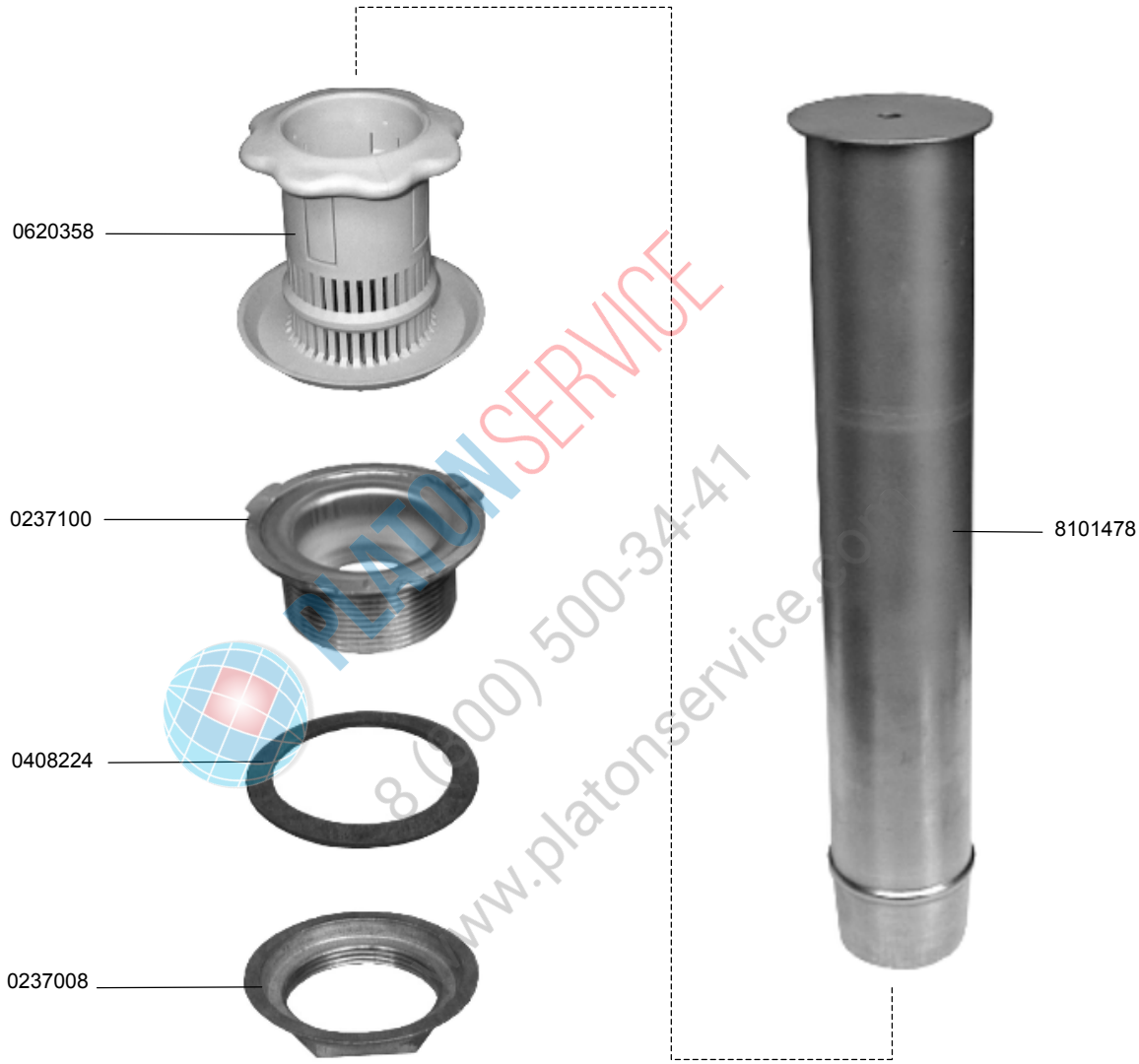

PLATONSERVICE
8 (000) 500-34-41
www.platonservice.co

	IDENT.-NR. IDENT.-NO.	BEZEICHNUNG	DESIGNATION	DESIGNATION
*	8101478	TRICHTERSTANDROHR	FUNNEL STAND PIPE	TROP-PLEIN ANTONNOIR
*	0620358	SIEB FUER STANDROHR K 363	SIEVE F. DRAIN PLUG K 363	TAMIS P. TUYAU DE VIDANGE K 363
	0237100	ABLAUF G 2" KOMPLETT	DRAIN 2" 434131240	VIDANGE 2“
	0408224	GUMMIDICHTUNG 78X60X2	RUBBER PACKING 78X60X2	JOINT EN CAOUTCHOUC 78X60X2
	0237008	STANDR.VENT.-MUTTER 9942 2" X 88 MM MS.	NUT. NO. 9942 MS2 " X 88 MM	ECROU NO. 9942 MS 2 " X 88 MM

5.4 TANKABLAUF

5.4 TANK DRAIN

5.4 VIDANGE DE BAC

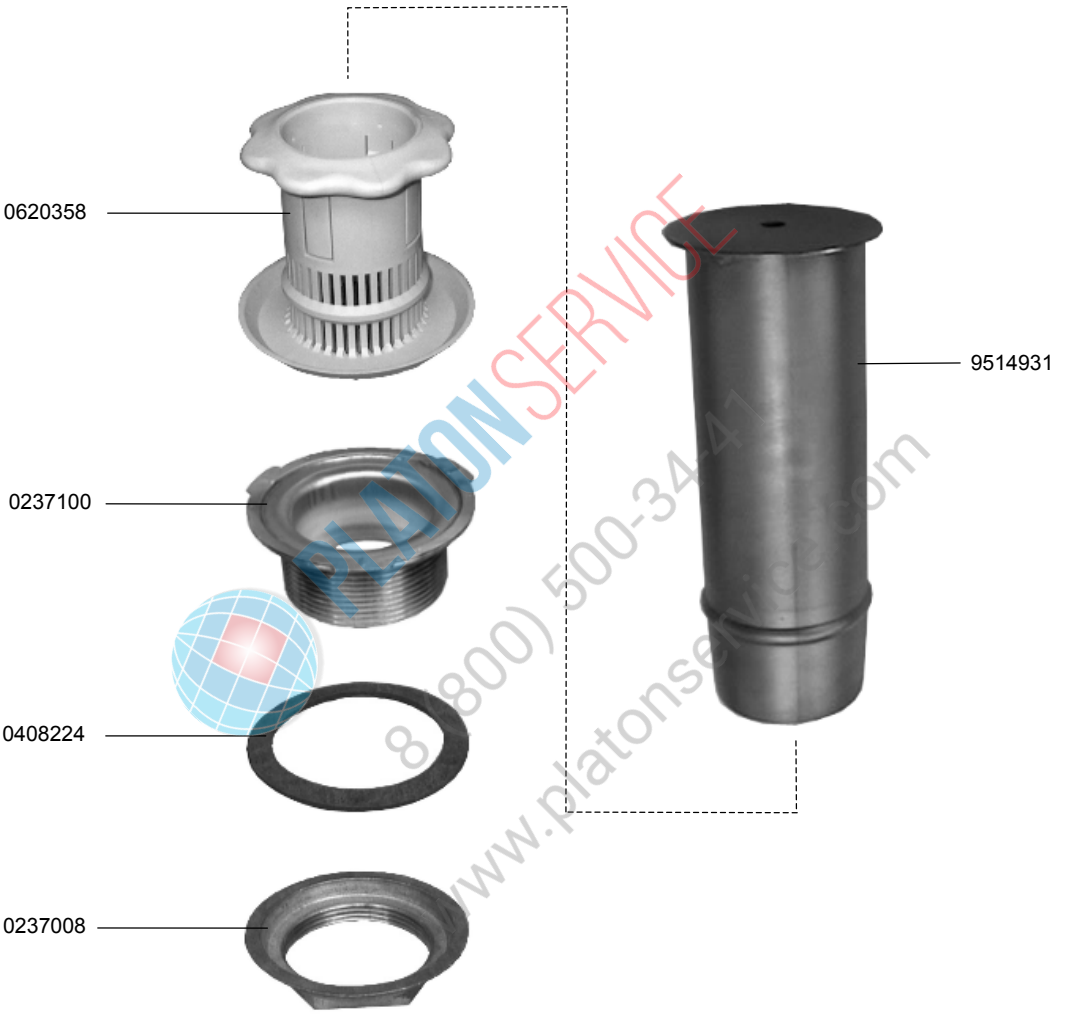

PLATONSERVICE
8 (800) 500-34-41
www.platonservice.com

	IDENT.-NR. IDENT.-NO.	BEZEICHNUNG	DESIGNATION	DESIGNATION
*	9514931	TRICHTERSTANDROHR	FUNNEL STAND PIPE	TROP-PLEIN ANTONNOIR
*	0620358	SIEB FUER STANDROHR K 363	SIEVE F. DRAIN PLUG K 363	TAMIS P. TUYAU DE VIDANGE K 363
	0237100	ABLAUF G 2" KOMPLETT	DRAIN 2" 434131240	VIDANGE 2“
	0408224	GUMMIDICHTUNG 78X60X2	RUBBER PACKING 78X60X2	JOINT EN CAOUTCHOUC 78X60X2
	0237008	STANDR.VENT.-MUTTER 9942 2" X 88 MM MS.	NUT. NO. 9942 MS2 " X 88 MM	ECROU NO. 9942 MS 2 " X 88 MM

6.1 WASCHPUMPE KV

6.1 WASHPUMP KV

6.1 POMPE DE LAVAGE KV

6.1 WASCHPUMPE KV

6.1 WASHPUMP KV

6.1 POMPE DE LAVAGE KV

	IDENT.-NR. IDENT.-NO.	BEZEICHNUNG	DESIGNATION	DESIGNATION
	9503421	ANSAUGSTUTZEN	SUCTION PORT	MANCHON DE ASPIRATION
	0293010	DICHTUNG	PACKING	JOINT
	0237008	MUTTER 2“	NUT 2“	ECROU 2“
	0408228	DICHTUNG	PACKING	JOINT
	0237095	ANSAUGSIEB	SUCTION SIEVE	FILTRE DE ASPIRATION
	9515682	ANSAUGSIEB	SUCTION SIEVE	FILTRE DE ASPIRATION
	PUMPE	SIEHE ELEKTROSCHALTPLAN	SEE ELECTRIC WIRING DIAGRAMM	VOIR SCHEMA ELECTRIQUE
	9504073	SCHLAUCH L-R, 221 MM	HOSE L-R, 221 MM	TUYAU G-D, 221 MM
	9504073	SCHLAUCH R-L, 126 MM	HOSE R-L, 126 MM	TUYAU D-G, 126 MM
	8102291	NIPPEL	NIPPLE	NIPPLE
*	9500283	O-RING	O-RING	BAGUE
	8103384	TANKDURCHFÜHRUNG	TANKTHROUGH-LEAD	TRAVERSEE DU BAC
	9501186	DICHTUNG	PACKING	JOINT
	8660240	MUTTER ¾“	NUT ¾“	ECROU ¾“
	9541830	WINKEL ¾“	ANGLE ¾“	ANGLE ¾“
	8100538	SCHLAUCH	HOSE	TUYAU
	0233046	SCHLAUCHKLEMME 32-50	HOSE WIRE CLAMP 32 50	COLLIER DE SERRAGE 32-50

PLATONSERVICE
8 (800) 500-34-41
www.platonservice.com

6.2 WASCHPUMPE CSS

6.2 WASH PUMP CSS

6.2 POMPE DE LAVAGE CSS

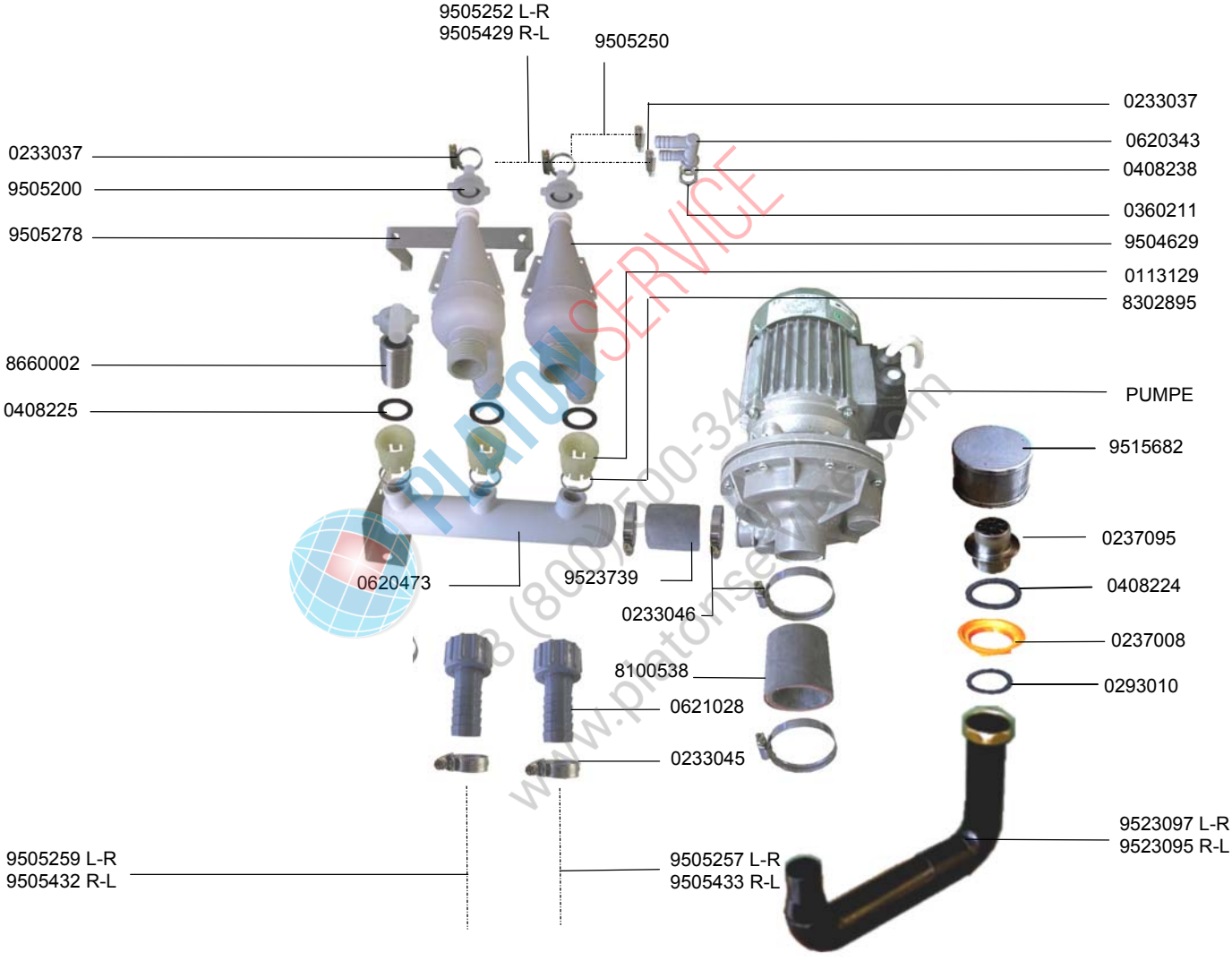

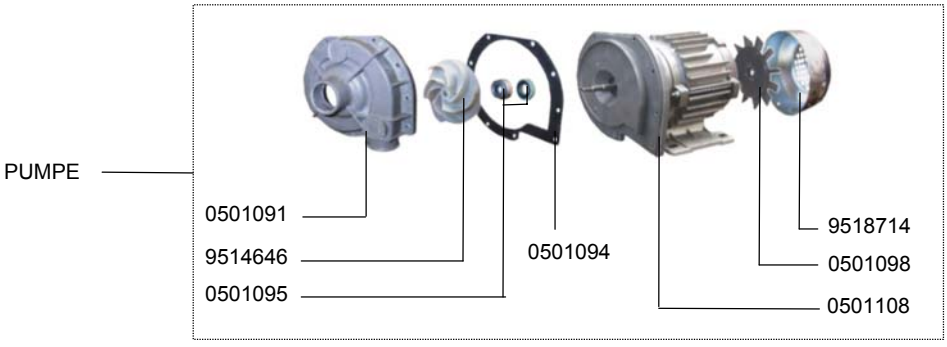

6.2 WASCHPUMPE CSS

6.2 WASH PUMP CSS

6.2 POMPE DE LAVAGE CSS

	IDENT.-NR. IDENT.-NO.	BEZEICHNUNG	DESIGNATION	DESIGNATION
	9523097	ANSAUGSTUTZEN L-R	SUCTION PORT L-R	MANCHON DE ASPIRATION G-D
	9523095	ANSAUGSTUTZEN R-L	SUCTION PORT R-L	MANCHON DE ASPIRATION D-G
	0293010	DICHTUNG	PACKING	JOINT
	0237008	MUTTER 2“	NUT 2“	ECROU 2“
	0408224	DICHTUNG	PACKING	JOINT
	0237095	ANSAUGSIEB	SUCTION SIEVE	FILTRE DE ASPIRATION
	9515682	ANSAUGSIEB	SUCTION SIEVE	FILTRE DE ASPIRATION
	PUMPE	SIEHE ELEKTROSCHALTPLAN	SEE ELECTRIC WIRING DIAGRAM	VOIR SCHEMA ELECTRIQUE
	8302895	HALTERING	SUPPORT RING	BAGUE DE SUPPORT
	0113129	ANSCHLUSSTÜCK	CONNECTION PIECE	PIECE DE CONNEXION
*	9504629	ZYKLONGEHÄUSE	CYCLONE HOUSING	CORPS CYCLONE
	0360211	MUTTER	NUT	ECROU
	0408238	DICHTUNG	PACKING	JOINT
	0620343	SCHLAUCHANSCHLUSS	HOSE CONNECTION	CONNEXION DE TUYAU
	0233037	SCHLAUCHKLEMME	HOSE WIRE CLAMP	COLLIER DE SERRAGE
	9505250	SCHLAUCH	HOSE	TUYAU
	9505252	SCHLAUCH L-R	HOSE L-R	TUYAU G-D
	9505429	SCHLAUCH R-L	HOSE R-L	TUYAU D-G
	9505200	ANSCHLUSSTÜCK	CONNECTION PIECE	PIECE DE CONNEXION
	9505278	HALTEBÜGEL	SUPPORT	SUPPORT
	8660002	STOPFEN	BOLT	BOULON
*	0408225	DICHTUNG	PACKING	JOINT
	9505259	SCHLAUCH L-R	HOSE L-R	TUYAU G-D
	9505432	SCHLAUCH R-L	HOSE R-L	TUYAU D-G
	0620473	VERTEILERROHR	DISTRIBUTING PIPE	TUYEAU DISTRIBUTEUR
	9523739	SCHLAUCH	HOSE	TUYAU
	0233046	SCHLAUCHKLEMME	HOSE WIRE CLAMP	COLLIER DE SERRAGE
	8100538	SCHLAUCH	HOSE	TUYAU
	0621028	ÜBERGANGSSTÜCK	CONNECTOR	PIECE DE RACCORDEMENT
	0233045	SCHLAUCHKLEMME	HOSE WIRE CLAMP	COLLIER DE SERRAGE
	9505257	SCHLAUCH L-R	HOSE L-R	TUYAU G-D
	9505433	SCHLAUCH R-L	HOSE R-L	TUYAU D-G
	0501091	PUMPENGEHÄUSE	PUMP HOUSING	CORPS DE POMPE
*	9514646	PUMPENLAUFRAD	PUMP WHEEL	ROUE DE POMPE
V	0501095	GLEITRINGDICHTUNG	SLIDING SEAL	JOINT AXIAL
	0501094	DICHTUNG	PACKING	JOINT
	0501108	PUMPENDECKEL	PUMP LID	COUVERCLE DE POMPE
	0501098	VENTILATORFLÜGEL	FAN WHEEL	ROUE VENTILATEUR
	9518714	LÜFTERHAUBE	FAN COWL	COPOTAGE DE VENTILATEUR

PLATONSERVICE
8 (800) 500-34-41
www.platonservice.com

6.4 WASCHPUMPE 1,7KW CRNI, 50HZ

6.4 WASH PUMP 1,7KW CRNI, 50HZ

6.4 POMPE DE LAVAGE 1,7KW CRNI, 50HZ

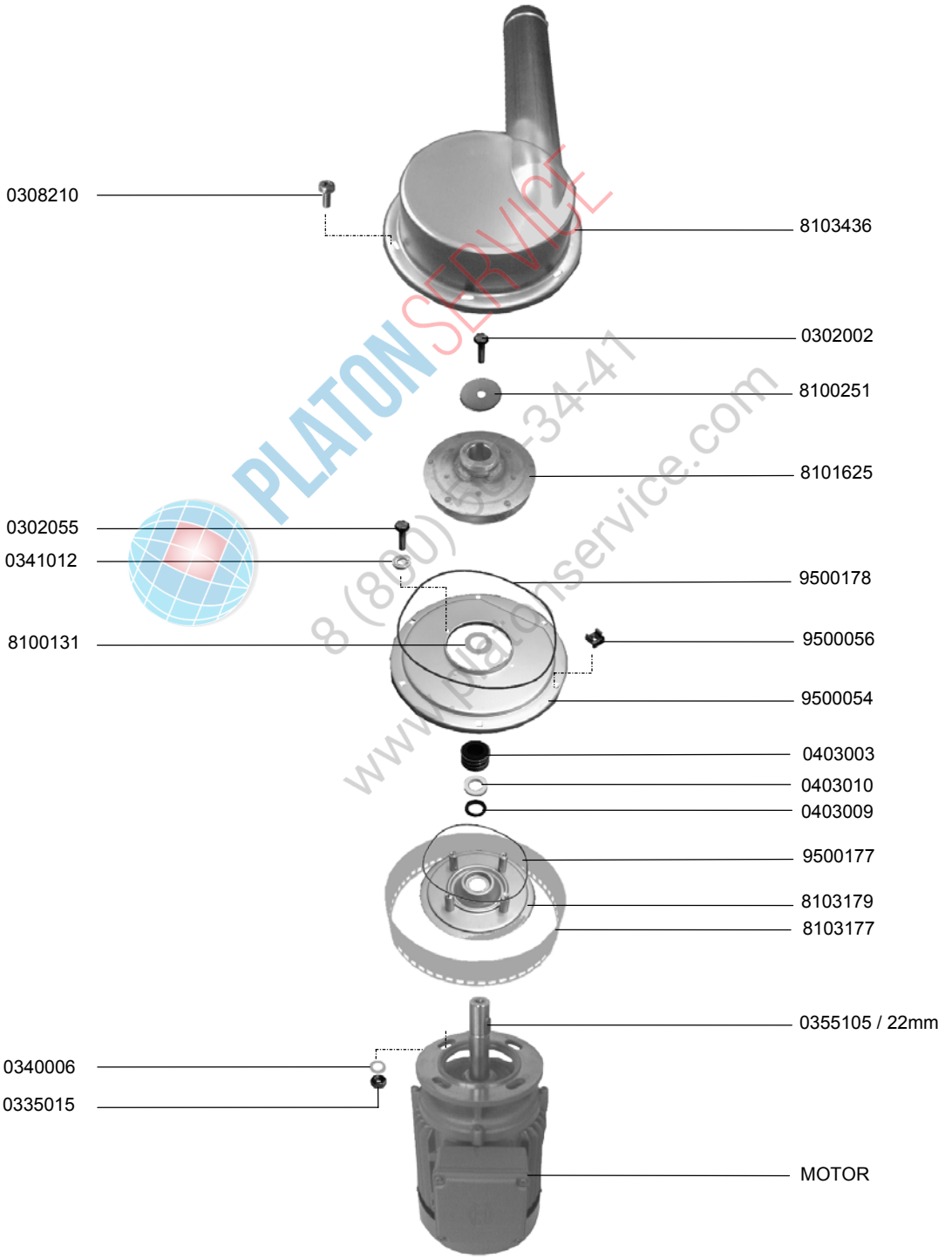

PLATONSERVICE
8 (800) 5-34-41
www.platonservice.com

6.4 WASCHPUMPE 1,7KW CRNI, 50HZ

6.4 WASH PUMP 1,7KW CRNI, 50HZ

6.4 POMPE DE LAVAGE 1,7KW CRNI, 50HZ

	IDENT.-NR. IDENT.-NO.	BEZEICHNUNG	DESIGNATION	DESIGNATION
	MOTOR	SIEHE ELEKTROSCHALTPLAN	SEE ELECTRIC WIRING DIAGRAM	VOIR SCHEMA ELECTRIQUE
*	0355105	PASSFEDER A 8X7X22	FEATHER KEY A 8X7X22	RESSORT D'AJUSTAGE A 8X7X22
	8103177	ANSAUGSIEB	SUCTION SIEVE	FILTRE D'ASPIRATION
	8103179	MOTORTRÄGER	MOTOR SUPPORT	SUPPORT DE MOTEUR
*	9500177	RUNDDICHTRING 70°	GASKET 70°	JOINT 70°
V	0403009	GLEITR.-MANSCHETTE WINKEL 30X40X7 480000008	COLLAR PERBUNAN 30X40X7 480 000 008	MANCHETTE PEBUNAN 30X40X7 480 000 008
V	0403010	GLEITRING KERAMIK 25,9X38X8	SLIDING SEAL CERAMICS 25X38X8	JOINT AXIAL CERAMIQUE 25X38X8
V	0403003	GLEITRINGDICHTUNG VITON 25X44X20	SLIDING SEAL 25X44X20	JOINT AXIAL 25X44X20
	9500054	PUMPENBODEN	PUMP BASE	FOND DE POMPE
	9500056	KÄFIGMUTTER M6 1,2-1,6	NUT M6 1,2-1,6	ECROU M6 1,2-1,6
*	9500178	RUNDDICHTRING 70°	GASKET 70°	JOINT 70°
*	8101625	PUMPENRAD 1,7KW Ø120X49 1.4301	IMPELLER 1,7KW Ø120X49 1.4301	ROUE DE POMPE 1,7KW Ø120X49 1.4301
	8100251	U-SCHEIBE Ø34X7X2 1.4301	FRONT DISC Ø34X7X2 1.4301	RONDELLE Ø34X7X2 1.4301
	0302002	SKT.-SCHRAUBE M6X20	HEXAGON SCREW	VIS A 6 PANS
	8103436	PUMPENDECKEL KOMPL.	PUMP LID CPL.	COUVERCLE DE POMPE CPL.
	0308210	SKT.-SCHRAUBE M6X10	SCREW M6 X 10,	VIS M 6 X 15,
	0302055	SKT.-SCHRAUBE M6X12	HEXAGON SCREW M6 X 12 MM 1.4301	VIS A 6 PANS DIN 933 M6 X 12 MM 1.4301
	0341012	FEDERRING 6	SPRING RING 6	RESSORT 6
	8100131	U-SCHEIBE Ø38XØ24,1X1 1.4301	SUPPORT DISC Ø38XØ24,1X1 1.4301	RONDELLE Ø38XØ24,1X1 1.4301
	0340006	U-SCHEIBE MS. VERN. Ø18XØ8,4X2	WASHER BRASS NICKELED Ø18XØ8,4X2	RONDELLE EN LAITON NICKELE Ø18XØ8,4X2
	0335015	SKT.-MUTTER M8 1.4301	HEXAGON NUT M8 1.4301	ECROU A 6 PANS M8 1.4301

PLATONSERVICE
8 (800) 500-54-41
www.platonservice.com

6.5 WASCHPUMPE - PUMPENKLARSPÜLUNG

6.5 WASHPUMP - PUMP FINAL RINSE

6.5 POMPE DE LAVAGE - RINCAGE FINAL A POMPE

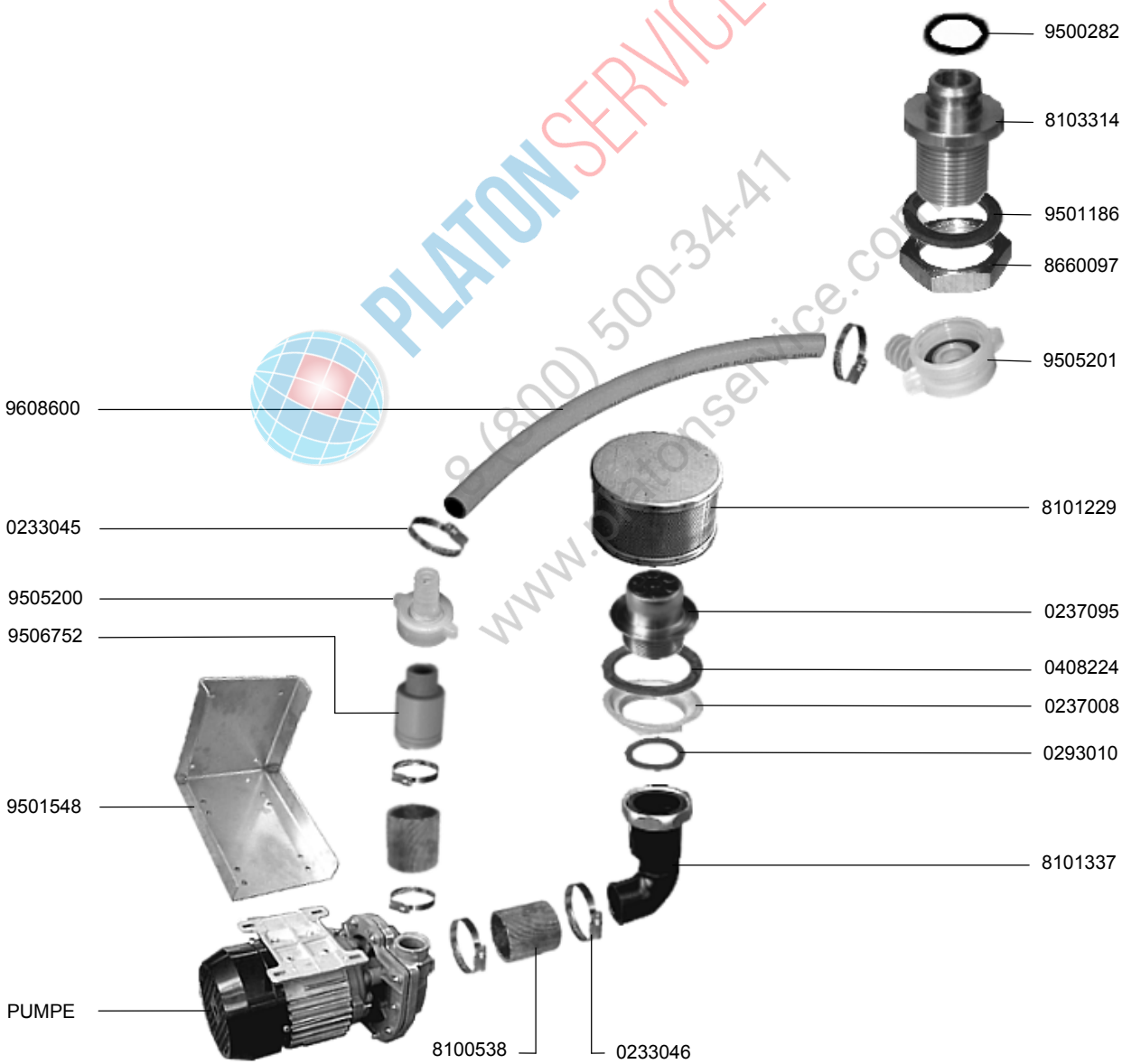

6.5 WASCHPUMPE - PUMPENKLARSPÜLUNG

6.5 WASHPUMP - PUMP FINAL RINSE

6.5 POMPE DE LAVAGE - RINCAGE FINAL A POMPE

	IDENT.-NR. IDENT.-NO.	BEZEICHNUNG	DESIGNATION	DESIGNATION
	8101337	ANSAUGSTUTZEN	SUCTION PORT	MANCHON DE ASPIRATION
	0293010	DICHTUNG	PACKING	JOINT
	0237008	MUTTER 2“	NUT 2“	ECROU 2“
	0408224	DICHTUNG	PACKING	JOINT
	0237095	ANSAUGSIEB	SUCTION SIEVE	FILTRE DE ASPIRATION
	8101229	ANSAUGSIEB	SUCTION SIEVE	FILTRE DE ASPIRATION
	9505201	ANSCHLUSWINKEL	CONNECTION ANGLE	ANGLE DE CONNEXION
	8660097	MUTTER ¾“	NUT ¾“	ECROU ¾“
	9501186	DICHTUNG	PACKING	JOINT
	8103314	TANKDURCHFÜHRUNG	TANKTHROUGH-LEAD	TRAVERSEE DU BAC
*	9500282	O-RING	O-RING	BAGUE
	9608600	SCHLAUCH ½“	HOSE ½“	TUYAU ½“
	0233045	SCHLAUCHKLEMME 20-32	HOSE WIRE CLAMP 20-32	COLLIER DE SERRAGE 20-32
	9505200	ANSCHLUSSTÜCK	CONNECTION PART	PIECE DE CONNEXION
	9506752	VERBINDUNGSTEIL	CONNECTION PART	PIECE DE CONNEXION
	9501548	KONSOLE	CONSOLE	CONSOLE
	PUMPE	SIEHE ELEKTROSCHALTPLAN	SEE ELECTRIC WIRING DIAGRAM	VOIR SCHEMA ELECTRIQUE
	8100538	SCHLAUCH	HOSE	TUYAU
	0233046	SCHLAUCHKLEMME 32-50	HOSE WIRE CLAMP 32 50	COLLIER DE SERRAGE 32-50

PLATONSERVICE
8 (800) 500-34-41
www.platonservice.com

6.6 WASCHPUMPE V 750

6.6 WASHPUMP V 750

6.6 POMPE DE LAVAGE V 750

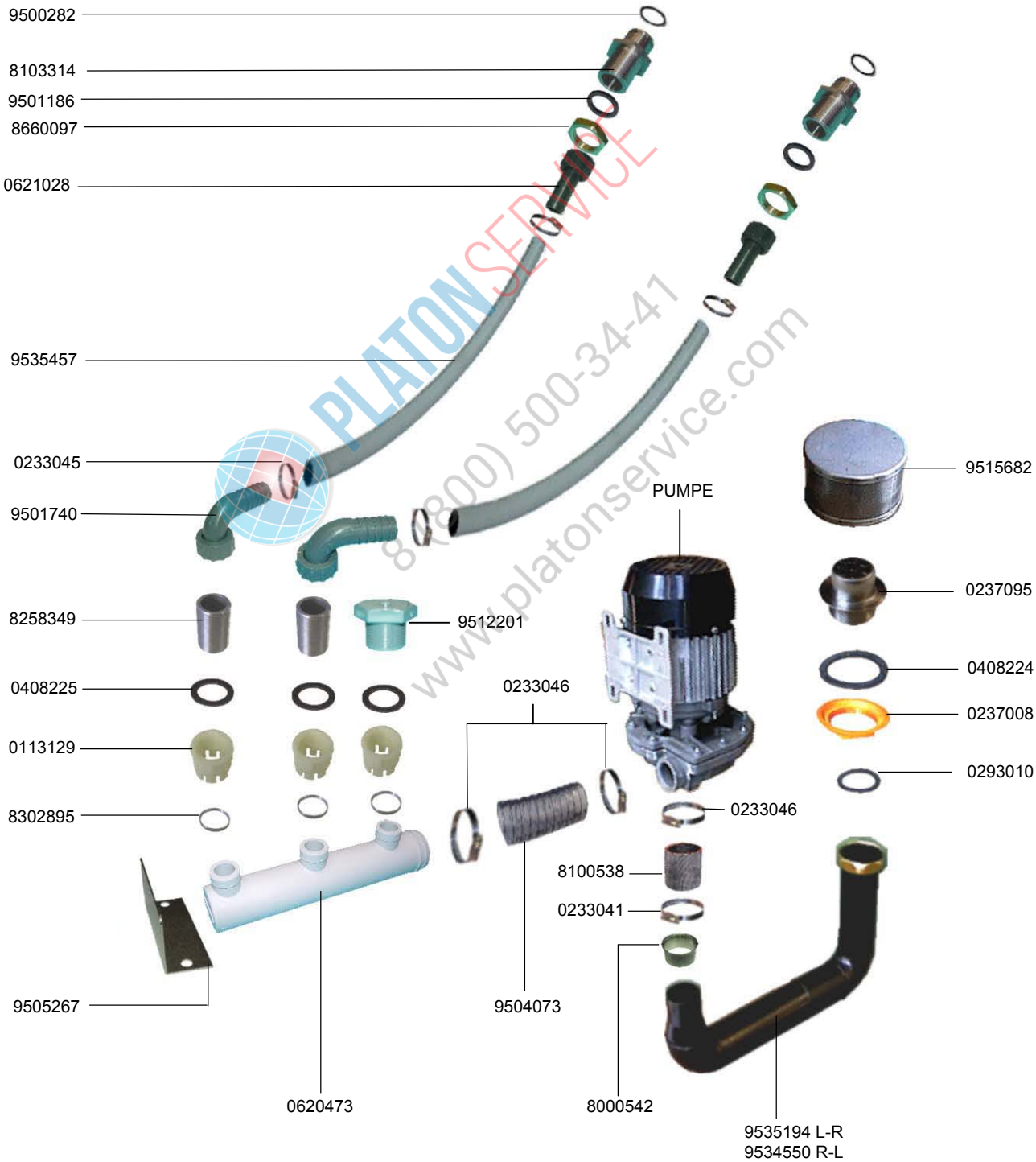

6.6 WASCHPUMPE V 750

6.6 WASHPUMP V 750

6.6 POMPE DE LAVAGE V 750

	IDENT.-NR. IDENT.-NO.	BEZEICHNUNG	DESIGNATION	DESIGNATION
	9535194	ANSAUGSTUTZEN L-R	SUCTION PORT L-R	MANCHON DE ASPIRATION G-D
	9534550	ANSAUGSTUTZEN R-L	SUCTION PORT R-L	MANCHON DE ASPIRATION D-G
	0293010	DICHTUNG	PACKING	JOINT
	0237008	MUTTER 2“	NUT 2“	ECROU 2“
	0408224	DICHTUNG	PACKING	JOINT
	0237095	ANSAUGSIEB	SUCTION SIEVE	FILTRE DE ASPIRATION
	9515682	ANSAUGSIEB	SUCTION SIEVE	FILTRE DE ASPIRATION
	9501740	ANSCHLUSSWINKEL	CONNECTION ANGLE	ANGLE DE CONNECTION
	8660097	MUTTER ¾“	NUT ¾“	ECROU ¾“
	9501186	DICHTUNG	PACKING	JOINT
	8103314	TANKDURCHFÜHRUNG	TANKTHROUGH-LEAD	TRAVERSEE DU BAC
*	9500282	O-RING	O-RING	BAGUE
	9535457	SCHLAUCH	HOSE	TUYAU
	0233045	SCHLAUCHKLEMME 20-32	HOSE WIRE CLAMP 20-32	COLLIER DE SERRAGE 20-32
	0233046	SCHLAUCHKLEMME 32-50	HOSE WIRE CLAMP 32-50	COLLIER DE SERRAGE 32-50
	0621028	ANSCHLUSSTÜCK	CONNECTION PIECE	PIECE DE CONNEXION
	8258349	GEWINDENIPPEL	NIPPLE	NIPPLE
	PUMPE	SIEHE ELEKTROSCHALTPLAN	SEE ELECTRIC WIRING DIAGRAM	VOIR SCHEMA ELECTRIQUE
	8100538	SCHLAUCH	HOSE	TUYAU
	0233046	SCHLAUCHKLEMME 32-50	HOSE WIRE CLAMP 32 50	COLLIER DE SERRAGE 32-50
*	0408225	DICHTUNG	PACKING	JOINT
	0113129	ANSCHLUSSSTÜCK	CONNECTION PIECE	PIECE DE CONNEXION
	8302895	HALTERING	SUPPORT RING	BAGUE DE SUPPORT
	9505267	HALTERUNG	SUPPORT	SUPPORT
	0620473	VERTEILERROHR	DISTRIBUTING PIPE	TUYEAU DISTRIBUTEUR
	9504073	SCHLAUCH	HOSE	TUYAU
	0233041	SCHLAUCHKLEMME 40-60	HOSE WIRE CLAMP 40-60	COLLIER DE SERRAGE 40-60
	9512201	STOPFEN	BOLT	BOULON
	8000542	VERSTÄRKUNGSRING	SUPPORT RING	BAGUE DE SUPPORT

PLATONSERVICE
8 (800) 500-34-41
www.platonservice.com

6.7 WASCHPUMPE PI

6.7 WASHPUMP PI

6.7 POMPE DE LAVAGE PI

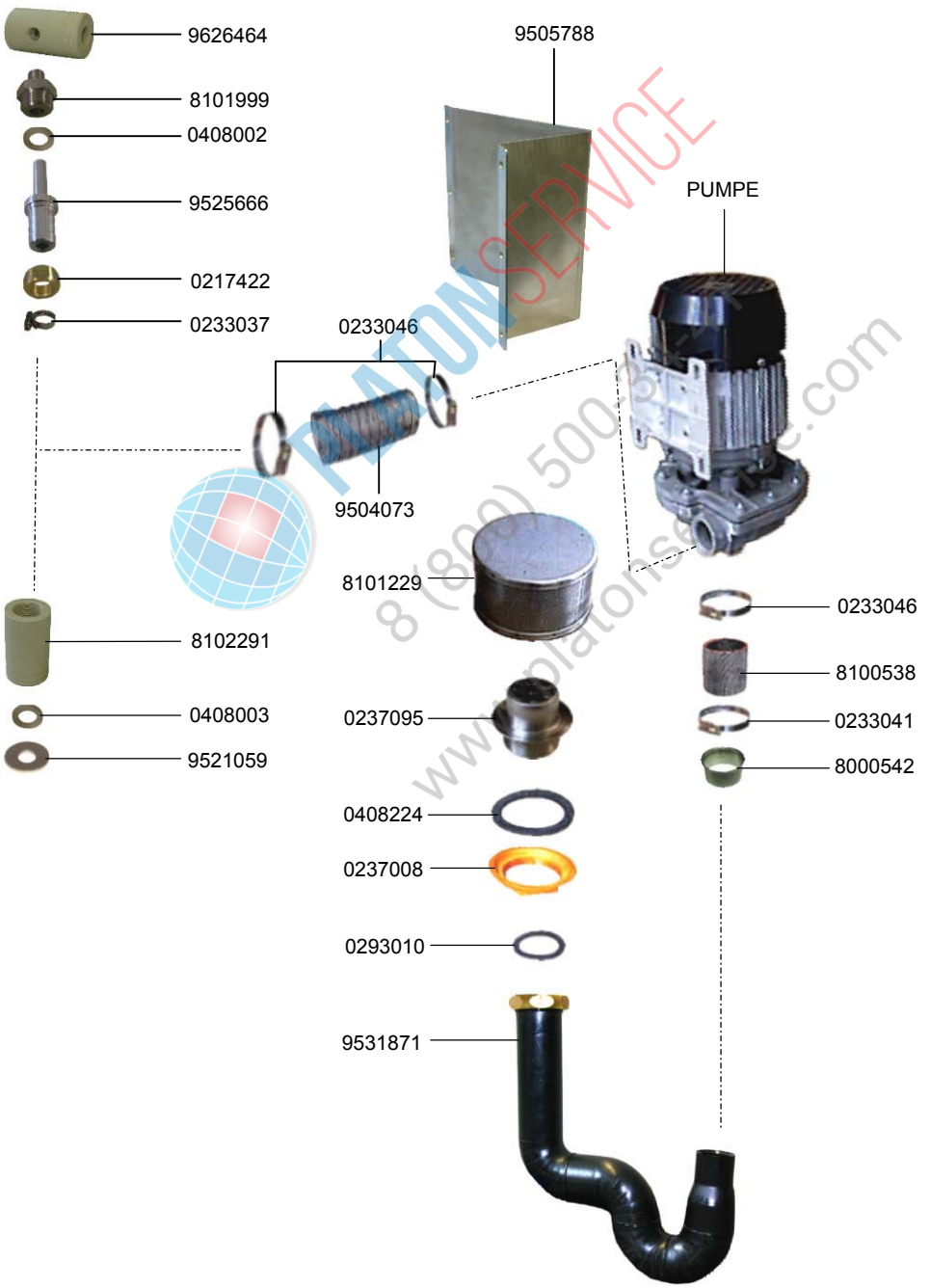

6.7 WASCHPUMPE PI

6.7 WASHPUMP PI

6.7 POMPE DE LAVAGE PI

IDENT.-NR. IDENT.-NO.	BEZEICHNUNG	DESIGNATION	DESIGNATION
9626464	SCHLAUCHANSCHLUSS	HOSE CONNECTOR	RACCORD DE TUYAU
8101999	ADAPTER	ADAPTER	ADAPTEUR
0408002	DICHTUNG	PACKING	JOINT
9525666	BLENDE	STOP	OBTURATEUR
0217422	ÜBERWURFMUTTER	SLEEVE NUT	ECROU RACCORD
0233037	SCHLAUCHKLEMME	HOSE WIRE CLAMP	COLLIER DE SERRAGE
9505788	HALTERUNG	SUPPORT	SUPPORT
0233046	SCHLAUCHKLEMME 32-50	HOSE WIRE CLAMP 32-50	COLLIER DE SERRAGE 32-50
9504073	SCHLAUCH	HOSE	TUYAU
8102291	NIPPEL	NIPPLE	NIPPLE
0408003	FALCHDICHTUNG 17X24X1,5	FLAT PACKING 17X24X1,5	GARNITURE PLATE 17X24X1,5
9521059	DROSSELSCHEIBE	THROTTLE DISK	DISQUE D' ETRANGLEMENT
8101229	ANSAUGSIEB	SUCTION SIEVE	FILTRE DE ASPIRATION
0237095	ANSAUGSIEB	SUCTION SIEVE	FILTRE DE ASPIRATION
0408224	DICHTUNG	PACKING	JOINT
0237008	MUTTER 2“	NUT 2“	ECROU 2“
0293010	DICHTUNG	PACKING	JOINT
9531871	ANSAUGSTUTZEN	SUCTION PORT	MANCHON DE ASPIRATION
8000542	VERSTÄRKUNGSRING	SUPPORT RING	BAGUE DE SUPPORT
0233041	SCHLAUCHKLEMME 40-60	HOSE WIRE CLAMP 40-60	COLLIER DE SERRAGE 40-60
8100538	SCHLAUCH	HOSE	TUYAU
0233046	SCHLAUCHKLEMME 32-50	HOSE WIRE CLAMP 32 50	COLLIER DE SERRAGE 32-50

PLATON SERVICE
8 (800) 500-34-41
www.platonservice.com

7 TROCKNUNG

7 DRYING

7 SECHAGE

PLATONSERVICE
8 (800) 500 ...
www.platonservice.com

IDENT.-NR. IDENT.-NO.	BEZEICHNUNG	DESIGNATION	DESIGNATION
8100146	RAHMEN FÜR GEBLÄSE,SCHW.T 1.4301 440X250X30	FRAME FOR FAN 1.4301 440X250X30	CADRE DE VENTILATEUR 1.4301 440X250X30
MOTOR	SIEHE ELEKTROSCHALTPLAN	SEE ELECTRIC WIRING DIAGRAM	VOIR SCHEMA ELECTRIQUE
V 0550053	LAGERBUECHSE 1610-023 00273340 MIT EINSATZ	BEARING BUSH 1610-023 00273340	COUSSINET 1610-023 00273340

8.1 TÜR 500

8.1 DOOR 500

8.1 PORTE 500

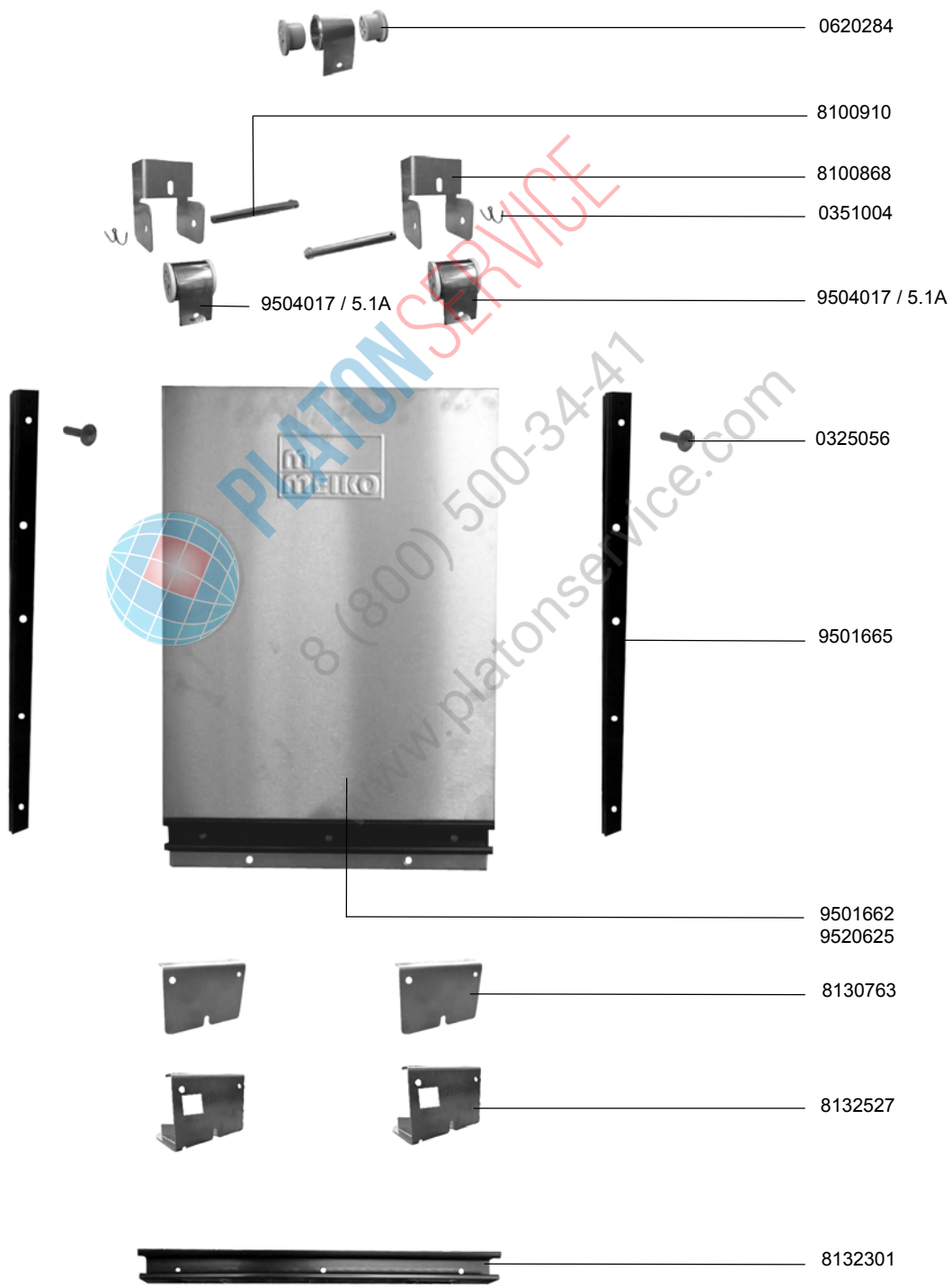

PLATONSERVICE
8 (800) 500-34-41
www.platonservice.com

8.1 TÜR 500

8.1 DOOR 500

8.1 PORTE 500

	IDENT.-NR. IDENT.-NO.	BEZEICHNUNG	DESIGNATION	DESIGNATION
	8132301	TÜRGRIFFPROFIL TÜR 500MM	DOOR HANDLE PROFILE DOOR 500MM	PROFILE DE POIGNEE DE PORTE, PORTE 500MM
	8132527	TÜRANSCHLAG MIT ABLAUFSCHLIESSUNG	DOOR CATCH WITH DRAIN CLOSING SYSTEM	ARRET DE PORTE AVEC SYSTEME DE FERMETURE DE VIDANGE
	8130763	TÜRANSCHLAG	DOOR CATCH	ARRET DE PORTE
	9501662	TÜR	DOOR	PORTE
	9520625	TÜR OHNE PRÄGUNG	DOOR WITHOUT EMBOSSING	PORTE SANS ESTAMPE
	9501665	FÜHRUNGSSCHIENE	GUIDE RAIL	RAIL DE GUIDAGE
	0325056	SCHRAUBE M5X30	SCREW M5X30	VIS M5X30
V	9504017	ROLLFEDER 5.1A	ROLLER SPRING 5.1A	ROULEAU A TROU 5.1A
*	0351004	SPLINT 2X20	SPLIT 2X20	GOUPILLE 2X20
	8100868	ROLLFEDERHALTERUNG	SCROLL SRING SUPPORT	SUPPORT POUR RESSORT A CROSSE
	8100910	LAGERBOLZEN KURZ Ø8X78	BOLT SHORT Ø8X78	BOULON Ø8X78
*	0620284	LAGERROLLE ½“	SUPPORT ROLL ½“	ROLEAU DE SUPPORT ½“

PLATONSERVICE
8 (800) 500-34-41
www.platonservice.com

8.2 TÜR 800

8.2 DOOR 800

8.2 PORTE 800

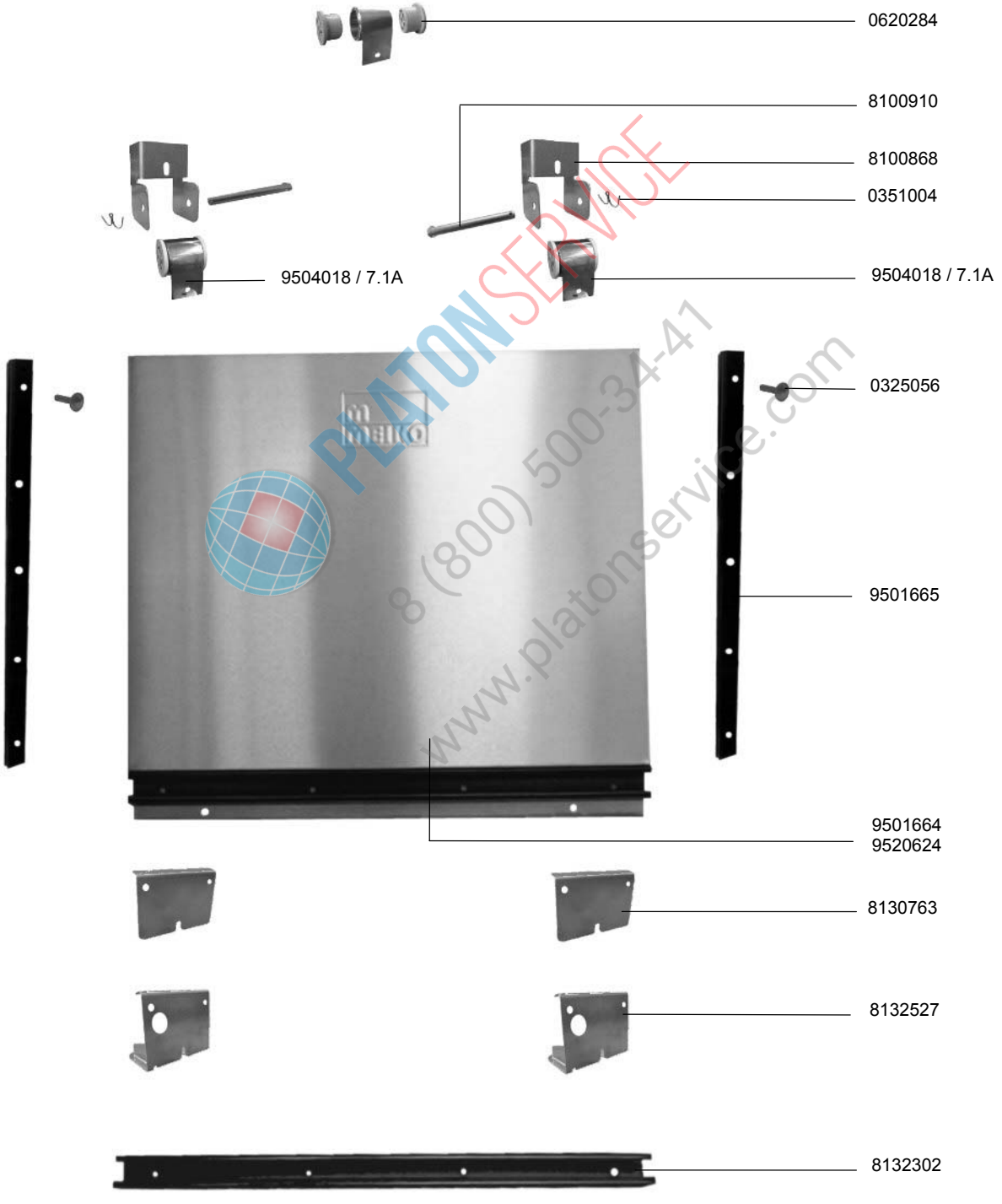

PLATONSERVICE
8 (800) 500-34-41
www.platonservice.com

8.2 TÜR 800

8.2 DOOR 800

8.2 PORTE 800

	IDENT.-NR. IDENT.-NO.	BEZEICHNUNG	DESIGNATION	DESIGNATION
	8132302	TÜRGRIFFPROFIL TÜR 800MM	DOOR HANDLE PROFILE DOOR 800MM	PROFILE DE POIGNEE DE PORTE, PORTE 800MM
	8132527	TÜRANSCHLAG MIT ABLAUFSCHLIESSUNG	DOOR CATCH WITH DRAIN CLOSING SYSTEM	ARRET DE PORTE AVEC SYSTEME DE FERMETURE DE VIDANGE
	8130763	TÜRANSCHLAG	DOOR CATCH	ARRET DE PORTE
	9501664	TÜR	DOOR	PORTE
	9520624	TÜR OHNE PRÄGUNG	DOOR WITHOUT EMBOSSING	PORTE SANS ESTAMPE
	9501665	FÜHRUNGSSCHIENE	GUIDE RAIL	RAIL DE GUIDAGE
	0325056	SCHRAUBE M5X30	SCREW M5X30	VIS M5X30
V	9504018	ROLLFEDER 7.1A	ROLLER SPRING 7.1A	ROULEAU A TROU 7.1A
*	0351004	SPLINT 2X20	SPLIT 2X20	GOUPILLE 2X20
	8100868	ROLLFEDERHALTERUNG	SCROLL SRING SUPPORT	SUPPORT POUR RESSORT A CROSSE
	8100910	LAGERBOLZEN KURZ Ø8X78	BOLT SHORT Ø8X78	BOULON Ø8X78
*	0620284	LAGERROLLE ½“	SUPPORT ROLL ½“	ROLEAU DE SUPPORT ½“

PLATONSERVICE
8 (800) 500 34-41
www.platonservice.com

8.3 TÜR 1200

8.3 DOOR 1200

8.3 PORTE 1200

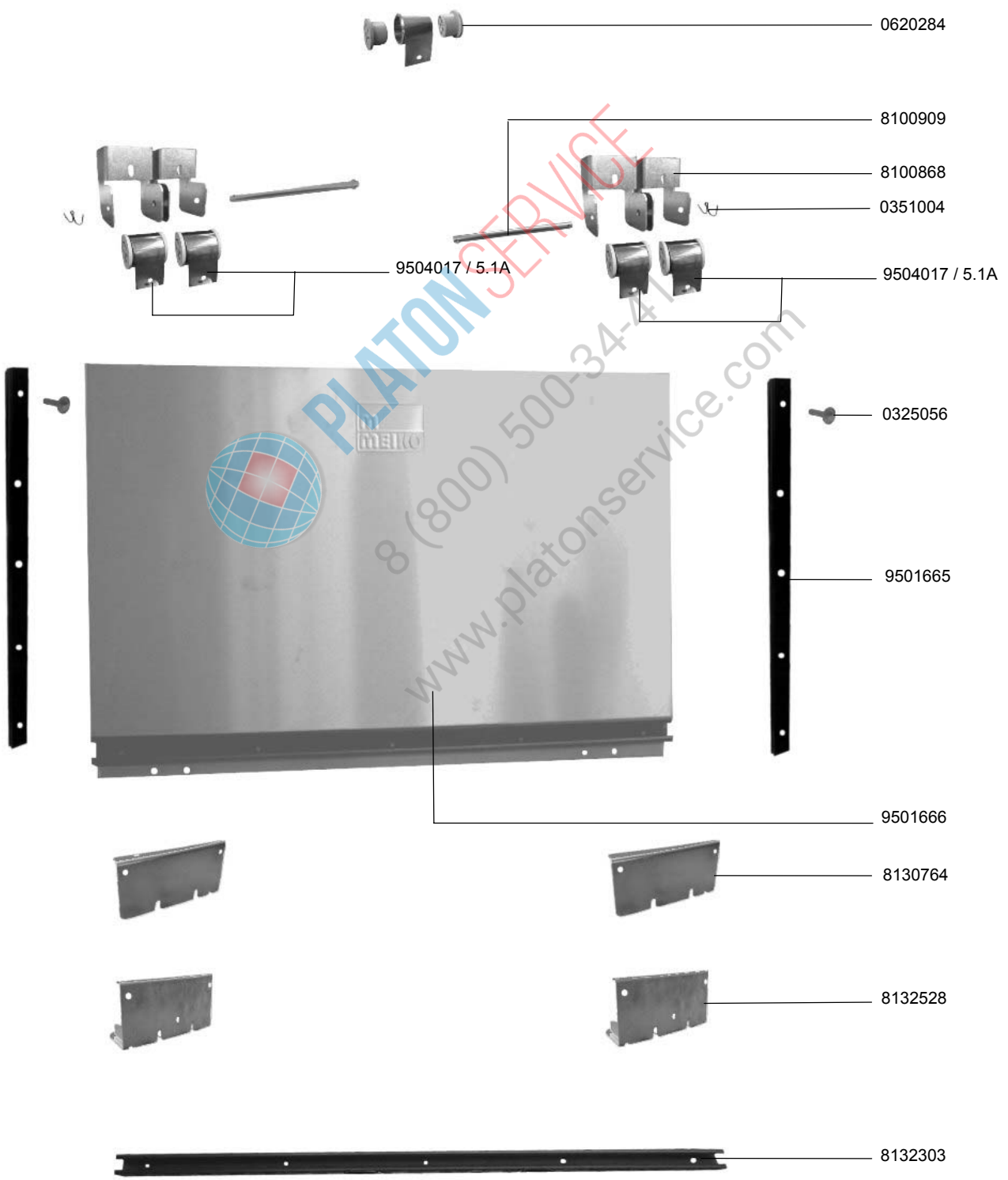

PLATONSERVICE
8 (800) 500-34-41
www.platonservice.com

8.3 TÜR 1200

8.3 DOOR 1200

8.3 PORTE 1200

	IDENT.-NR. IDENT.-NO.	BEZEICHNUNG	DESIGNATION	DESIGNATION
	8132303	TÜRGRIFFPROFIL TÜR 1200MM	DOOR HANDLE PROFILE DOOR 1200MM	PROFILE DE POIGNEE DE PORTE, PORTE 1200MM
	8132528	TÜRANSCHLAG MIT ABLAUFSCHLIESSUNG	DOOR CATCH WITH DRAIN CLOSING SYSTEM	ARRET DE PORTE AVEC SYSTEME DE FERMETURE DE VIDANGE
	8130764	TÜRANSCHLAG	DOOR CATCH	ARRET DE PORTE
	9501666	TÜR	DOOR	PORTE
	9501665	FÜHRUNGSSCHIENE	GUIDE RAIL	RAIL DE GUIDAGE
	0325056	SCHRAUBE M5X30	SCREW M5X30	VIS M5X30
V	9504017	ROLLFEDER 5.1A	ROLLER SPRING 5.1A	ROULEAU A TROU 5.1A
*	0351004	SPLINT 2X20	SPLIT 2X20	GOUPILLE 2X20
	8100868	ROLLFEDERHALTERUNG	SCROLL SRING SUPPORT	SUPPORT POUR RESSORT A CROSSE
	8100909	LAGERBOLZEN LANG Ø8X149	BOLT LONG Ø8X149	BOULON Ø8X149
*	0620284	LAGERROLLE ½“	SUPPORT ROLL ½“	ROLEAU DE SUPPORT ½“

PLATONSERVICE
8 (800) 350-34-41
www.platonservice.com

9.0 FRISCHWASSERINSTALLATION (WARMWASSER)

9.0 FRESH WATER INSTALLATION (WARM WATER)

9.0 INSTALLATION A EAU CLAIRE (EAU CHAUDE)

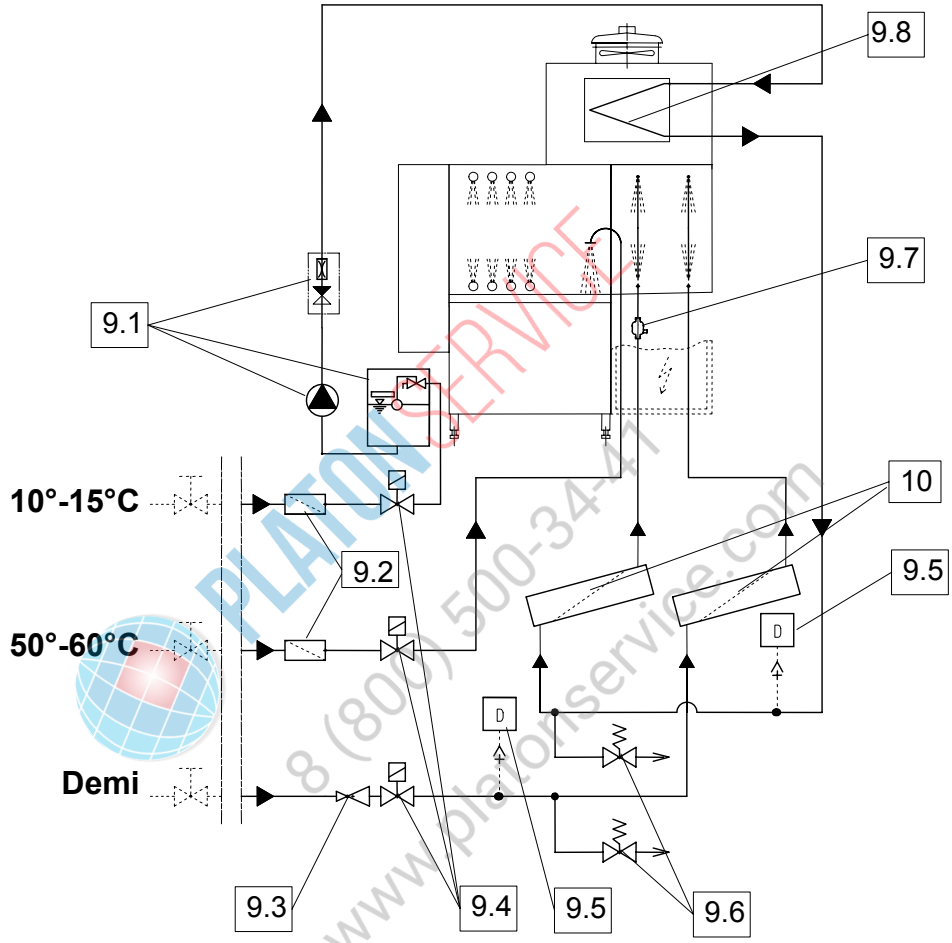

PLATONSERVICE
8 (800) 500-34-41
www.platonservice.com

POS.	BEZEICHNUNG	DESIGNATION	DESIGNATION
9.1	FRISCHWASSERNETZTRENNUNG	FRESH WATER MAINS ISOLATING DEVICE	DISPOSITIF DE ISOLEMENT DU RESEAU DE EAU
9.2	FILTER	FILTER	FILTRE
9.3	DRUCKMINDERVENTIL	PRESSURE REDUCING VALVE	REDUCTEUR DE PRESSION
9.4	MAGNETVENTIL	SOLENOID VALVE	ELECTROVANNE
9.5	DURCHFLUSSMESSER	FLOW CONTROL	DEBIT METRE
9.6	ÜBERDRUCKVENTIL	OVERPRESSURE VALVE	SOUPAPE DE SURPRESSION
9.7	NETZMITTELMISCHBEHÄLTER	RINSE-AID MIXING CHAMBER	RESERVOIR DE MELANGE DE PRODUIT DE RINCAGE
9.8	WÄRMETAUSCHER	HEAT EXCHANGER	ECHANGEUR DE CHALEUR
10	HEIZUNG	HEATING ELEMENT	RESISTANCE

9.0 FRISCHWASSERINSTALLATION (KALTWASSER)

9.0 FRESH WATER INSTALLATION (COLD WATER)

9.0 INSTALLATION A EAU CLAIRE (EAU FROIDE)

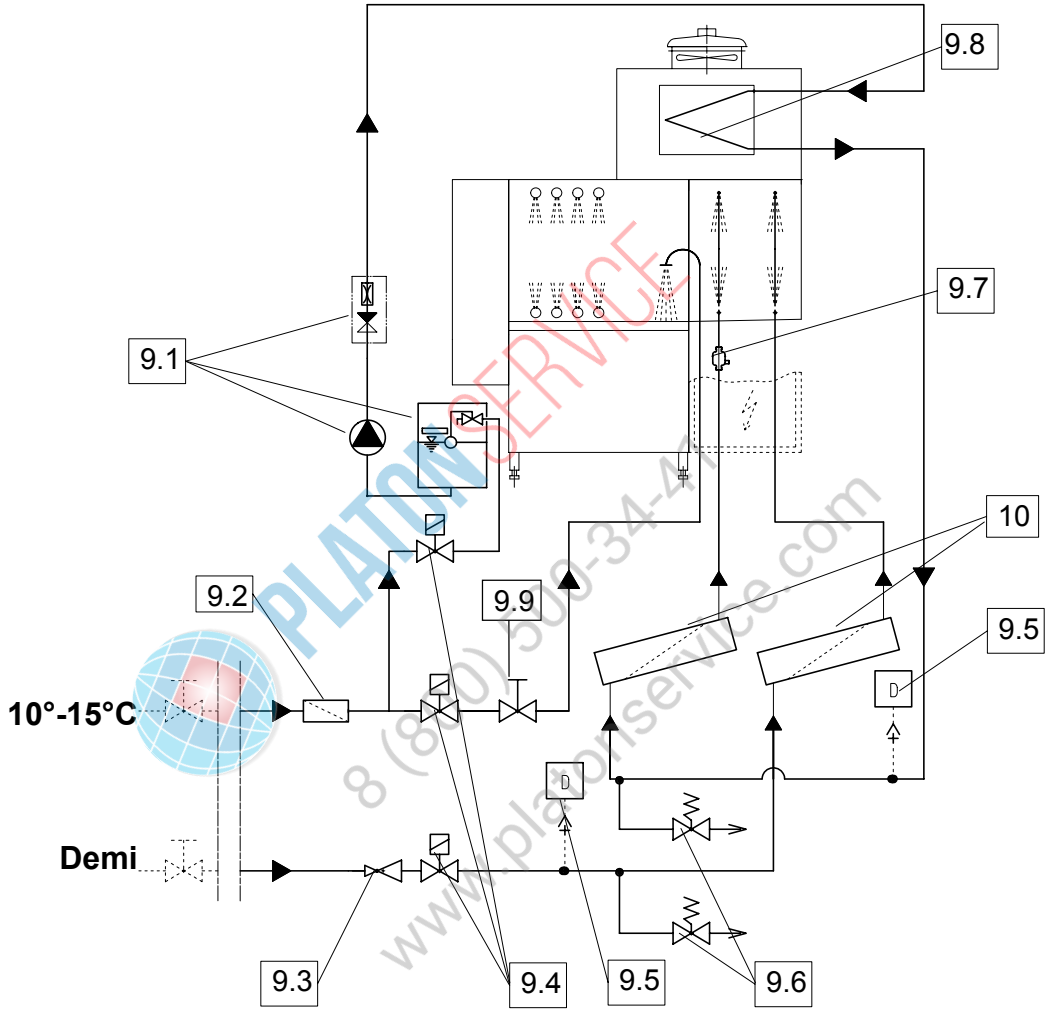

PLATONSERVICE
8 (800) 500-34-47
www.platonservice.com

POS.	BEZEICHNUNG	DESIGNATION	DESIGNATION
9.1	FRISCHWASSERNETZTRENNUNG	FRESH WATER MAINS ISOLATING DEVICE	DISPOSITIF DE ISOLEMENT DU RESEAU DE EAU
9.2	FILTER	FILTER	FILTRE
9.3	DRUCKMINDERVENTIL	PRESSURE REDUCING VALVE	REDUCTEUR DE PRESSION
9.4	MAGNETVENTIL	SOLENOID VALVE	ELECTROVANNE
9.5	DURCHFLUSSMESSER	FLOW CONTROL	DEBIT METRE
9.6	ÜBERDRUCKVENTIL	OVERPRESSURE VALVE	SOUPAPE DE SURPRESSION
9.7	NETZMITTELMISCHBEHÄLTER	RINSE-AID MIXING CHAMBER	RESERVOIR DE MELANGE DE PRODUIT DE RINCAGE
9.8	WÄRMETAUSCHER	HEAT EXCHANGER	ECHANGEUR DE CHALEUR
9.9	ABSPERRSCHIEBER	STOP BAFFLE	CLAPET DE ARRET
10	HEIZUNG	HEATING ELEMENT	RESISTANCE

9.0 FRISCHWASSERINSTALLATION (WÄRMEPUMPE)

9.0 FRESH WATER INSTALLATION (HEAT PUMP)

9.0 INSTALLATION A EAU CLAIRE (POMPE DE CHALEUR)

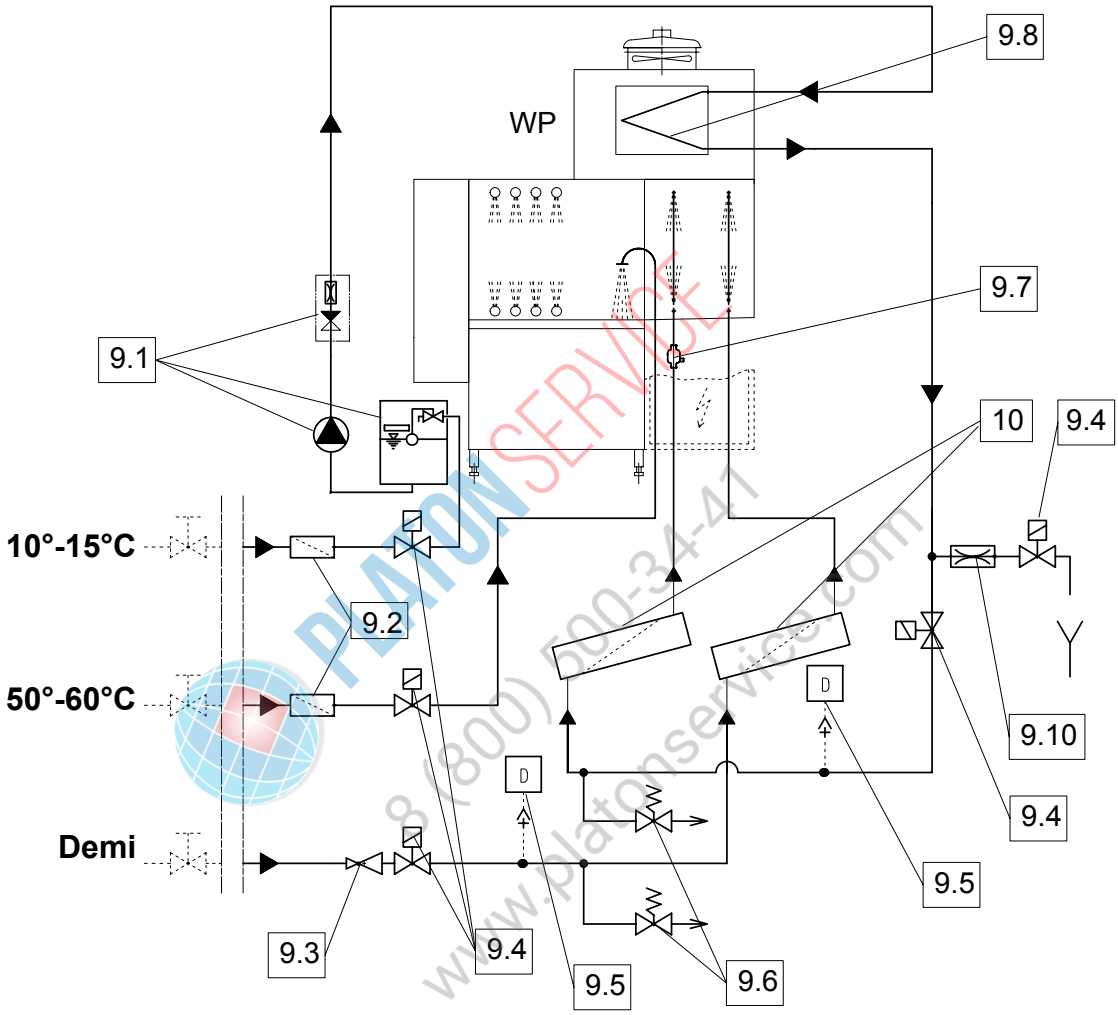

PLATONSERVICE
8 (800) 500-34-41
www.platonservice.com

POS.	BEZEICHNUNG	DESIGNATION	DESIGNATION
9.1	FRISCHWASSERNETZTRENNUNG	FRESH WATER MAINS ISOLATING DEVICE	DISPOSITIF DE ISOLEMENT DU RESEAU DE EAU
9.2	FILTER	FILTER	FILTRE
9.3	DRUCKMINDERVENTIL	PRESSURE REDUCING VALVE	REDUCTEUR DE PRESSION
9.4	MAGNETVENTIL	SOLENOID VALVE	ELECTROVANNE
9.5	DURCHFLUSSMESSER	FLOW CONTROL	DEBIT METRE
9.6	ÜBERDRUCKVENTIL	OVERPRESSURE VALVE	SOUPAPE DE SURPRESSION
9.7	NETZMITTELMISCHBEHÄLTER	RINSE-AID MIXING CHAMBER	RESERVOIR DE MELANGE DE PRODUIT DE RINCAGE
9.8	WÄRMETAUSCHER	HEAT EXCHANGER	ECHANGEUR DE CHALEUR
9.10	MENGENREGLER	FLOW REGULATOR	REGULATEUR DE DEBIT
10	HEIZUNG	HEATING ELEMENT	RESISTANCE

9.1.2 FRISCHWASSERNETZTRENNUNG

9.1.2 FRESH WATER MAINS ISOLATING DEVICE

9.1.2 DIPOSITIF DE ISOLEMENT DU RESEAU DE EAU

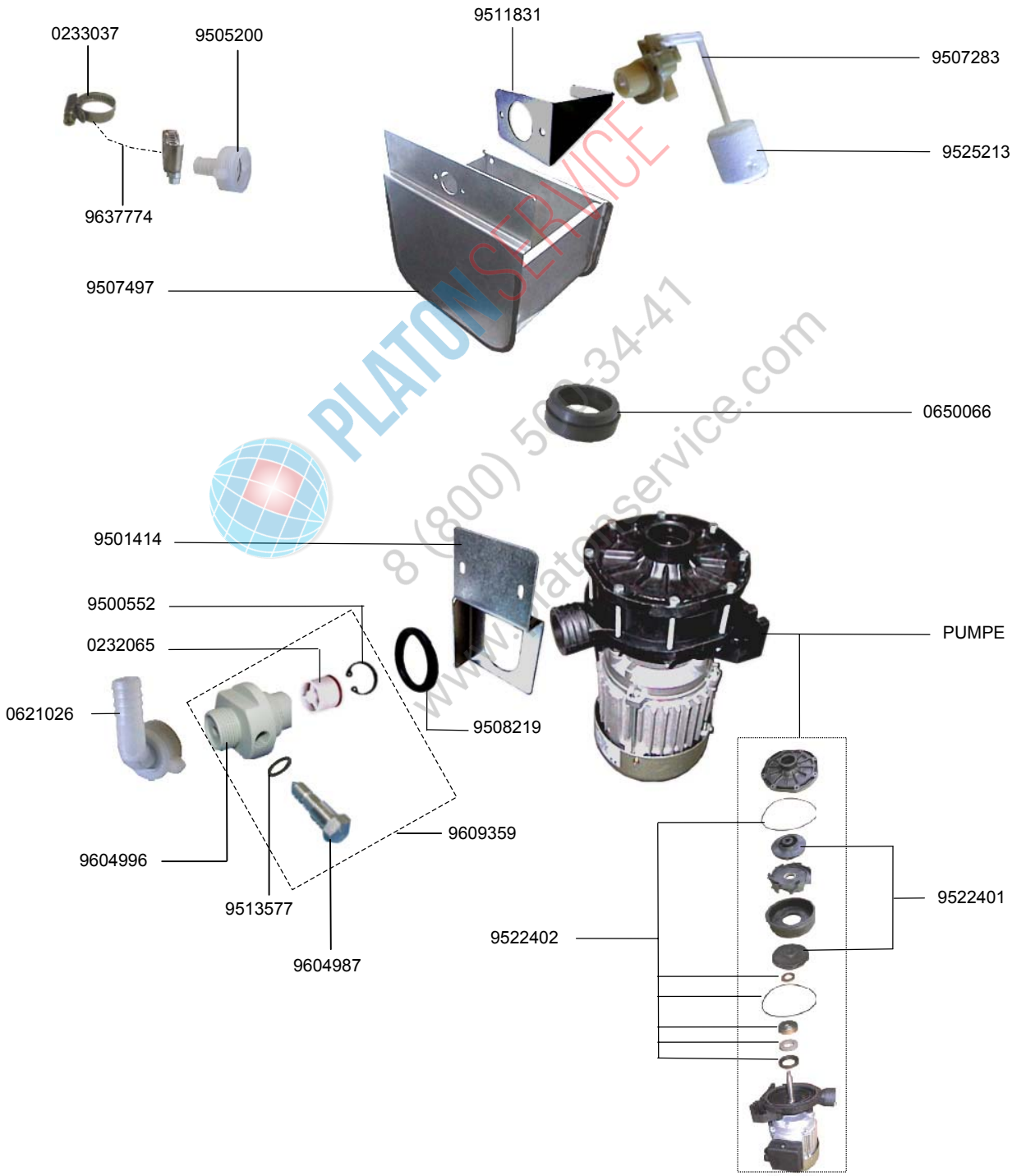

9.1.2 FRISCHWASSERNETZTRENNUNG

9.1.2 FRESH WATER MAINS ISOLATING DEVICE

9.1.2 DIPOSITIF DE ISOLEMENT DU RESEAU DE EAU

	IDENT.-NR. IDENT.-NO.	BEZEICHNUNG	DESIGNATION	DESIGNATION
	PUMPE	SIEHE ELEKTROSCHALTPLAN	SEE ELECTRIC WIRING DIAGRAM	VOIR SCHEMA ELECTRIQUE
*	0650066	MUFFE	MUFF	MANCHON
*	9525213	SCHWIMMER	FLOAT	FLOTTEUR
*	9507283	SCHWIMMERVENTIL	FLOAT VALVE	VANNE A FLOTTEUR
	9511831	HALTEBLECH	SUPPORT	SUPPORT
	9507497	BEHÄLTER	CONTAINER	CONTENEUR
	9501414	HALTEBÜGEL	SUPPORT	SUPPORT
	9500552	SICHERUNGSRING	SAFETY RING	BAGUE DE SECURITE
	0232065	RÜCKSCHLAGVENTIL	CHECK VALVE	CLAPET ANTI-RETOUR
	0621026	ANSCHLUSSWINKEL	CONNECTION ANGLE	ANGLE DE CONNEXION
	9609359	ADAPTER KPL	ADAPTER CPL	ADAPTEUR CPL
	9604996	ADAPTER	ADAPTER	ADAPTEUR
	9513577	O-RING	O-RING	BAGUE
	9604987	DROSSEL	THROTTLE	CLAPET D'ÉTRANGLEMENT
*	9508219	O-RING	O-RING	BAGUE
V	9522402	DICHTUNGSSATZ	PACKING	JOINT
*	9522401	PUMPENLAUFRAD	PUMP WHEEL	ROUE DE POMPE
	9637774	SCHLAUCH 13X3,5	HOSE 13X3,5	TUYAU FLEXIBLE 13X3,5
	9505200	ANSCHLUSSTÜCK	CONNECTION PIECE	PIECE DE CONNEXION
	0233037	SCHLAUCHKLEMME 16-27	HOSE WIRE CLAMP 16-27	COLLIER DE SERRAGE 16-27

PLATONSERVICE
8 (800) 500-34-41
www.platonservice.com

9.2 FILTER

9.2 FILTER

9.2 FILTRE

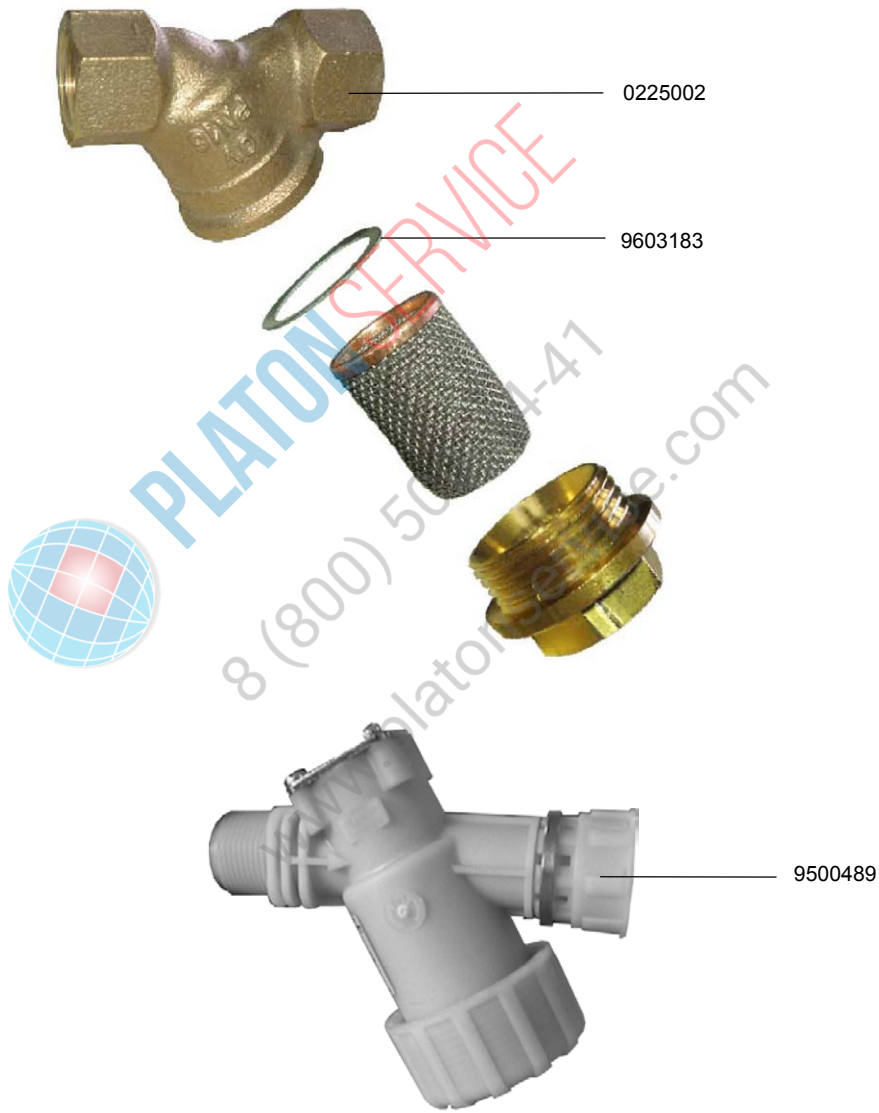

PLATONSERVICE
8 (800) 50[illegible]4-41
www.platonservice.com

	IDENT.-NR. IDENT.-NO.	BEZEICHNUNG	DESIGNATION	DESIGNATION
	0225002	SCHMUTZFÄNGER ½“	DIRT TRAP ½“	COLLECTEUR DE BOUE ½“
V	9603183	DICHTUNG	SEAL	GARNITURE D'ÉTANCHÉITÉ
	9500489	SCHMUTZFÄNGER ¾“	DIRT TRAP ¾“	COLLECTEUR DE BOUE ¾“

9.3 DRUCKMINDERVENTIL

9.3 PRESSURE REDUCING VALVE

9.3 REDUCTEUR DE PRESSION

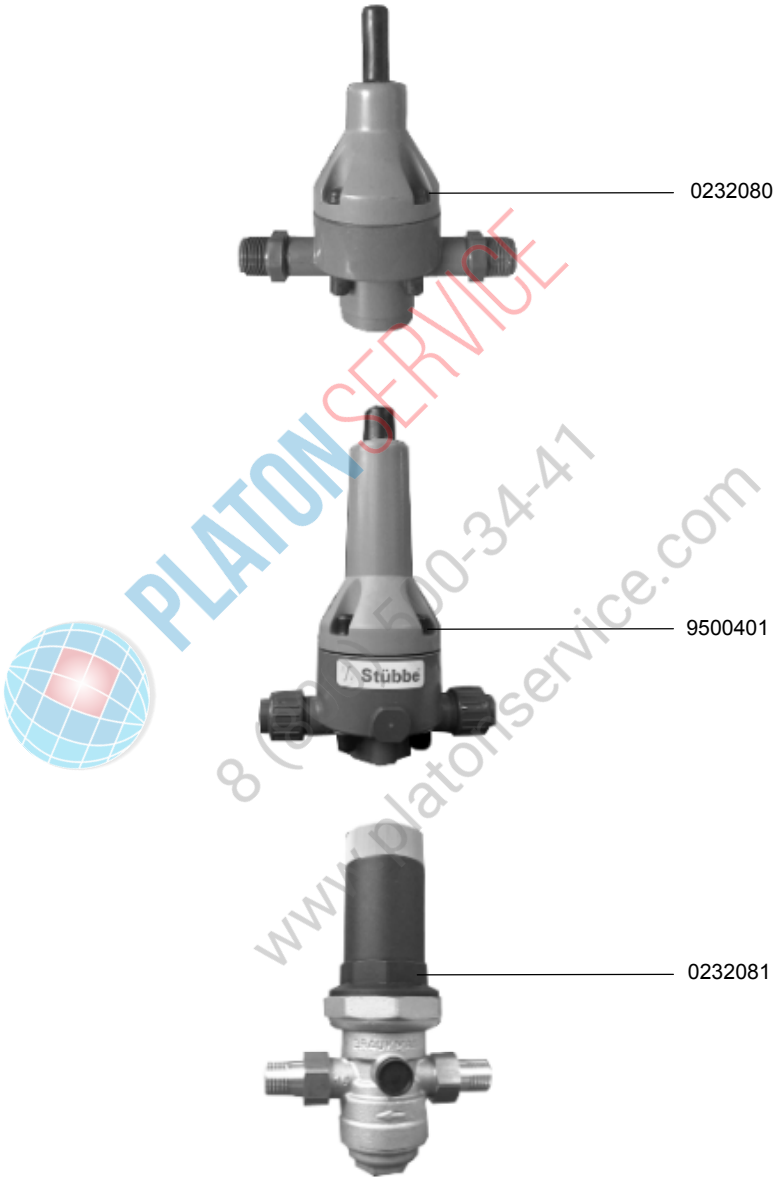

PLATONSERVICE
8 (800) 500-34-41
www.platonservice.com

	IDENT.-NR. IDENT.-NO.	BEZEICHNUNG	DESIGNATION	DESIGNATION
*	0232081	DRUCKMINDERVENTIL D06FN-1/2“ A	PRESSURE REDUCING VALVE D06FN-1/2“ A	REDUCTEUR DE PRESSION D06FN-1/2“ A
*	9500401	DRUCKMINDERVENTIL DN 10 0,5-9 BAR 3/4“	PRESSURE REDUCING VALVE DN 10 0,5-9 BAR 3/4“	COLLECTEUR DE BOUE DN 10 0,5-9 BAR 3/4“
*	0232080	DRUCKMINDERVENTIL DMV 750 DN 10 1-9 BAR KOMPLETT	PRESSURE REDUCING VALVE DMV 750; DN 10 1-9 BAR	COLLECTEUR DE BOUE DMV 750; DN 10 1-9 BAR

9.4 MAGNETVENTIL

9.4 SOLENOID VALVE

9.4 ELECTROVANNE

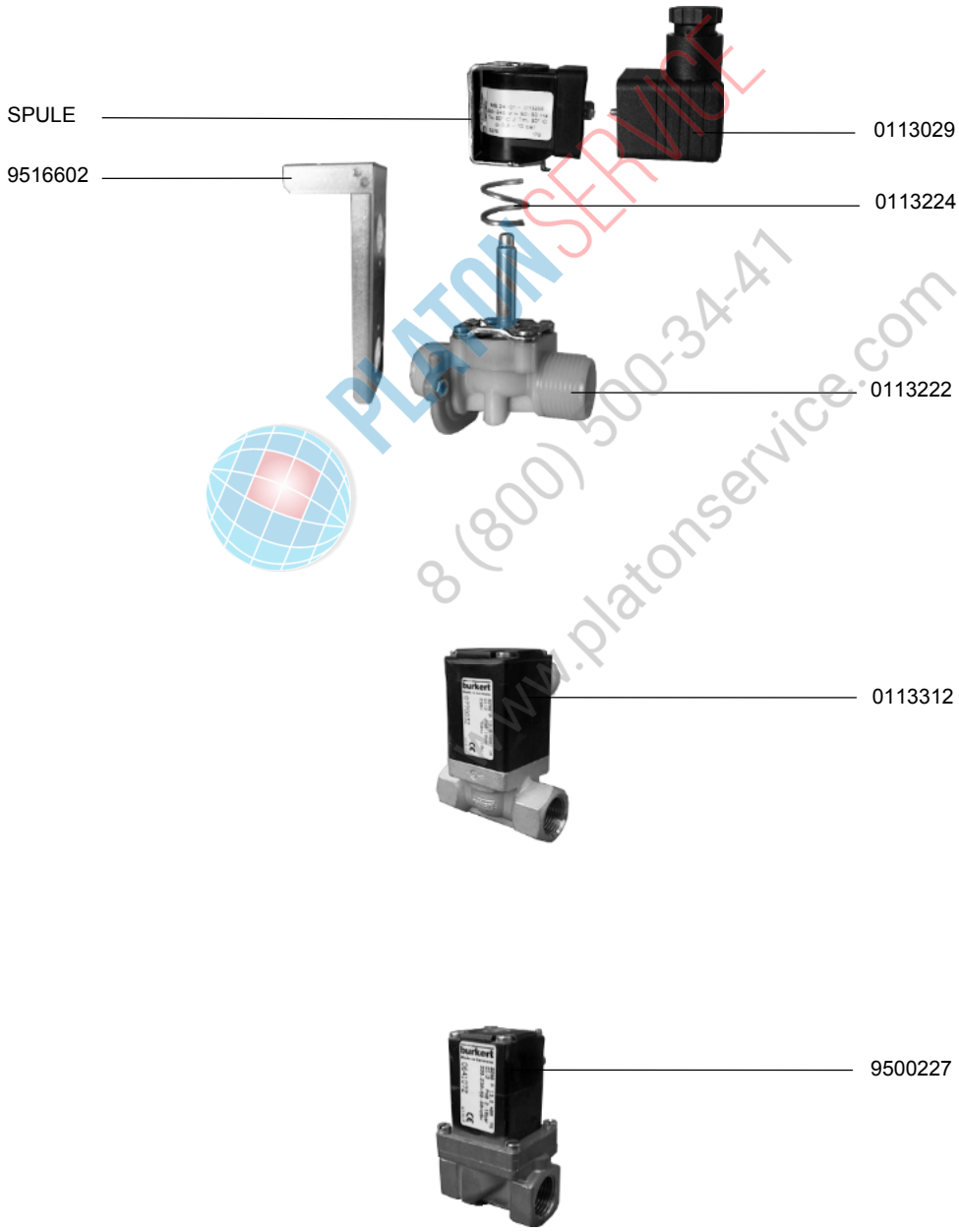

PLATONSERVICE
8 (800) 500-34-41
www.platonservice.com

9.4 MAGNETVENTIL

9.4 SOLENOID VALVE

9.4 ELECTROVANNE

PLATONSERVICE
8 (800) 500-34-41
www.platonservice.com

	IDENT.-NR. IDENT.-NO.	BEZEICHNUNG	DESIGNATION	DESIGNATION
*	9500227	MAGNETVENTIL	SOLENOID VALVE	ELECTROVANNE
*	0113312	MAGNETVENTIL	SOLENOID VALVE	ELECTROVANNE
*	0113222	MAGNETVENTIL	SOLENOID VALVE	ELECTROVANNE
*	0113224	FEDER	SPRING	RESSORT
	0113029	STECKBÜCHSE	TIP JACK	FICHE FEMELLE
	SPULE	SIEHE ELEKTROSCHALTPLAN	SEE ELECTRIC WIRING DIAGRAMM	VOIR SCHEMA ELECTRIQUE
	9516602	HALTERUNG	BRACKET	FIXATION

9.5 DURCHFLUSSMESSER

9.5 FLOW CONTROL

9.5 DEBIT METRE

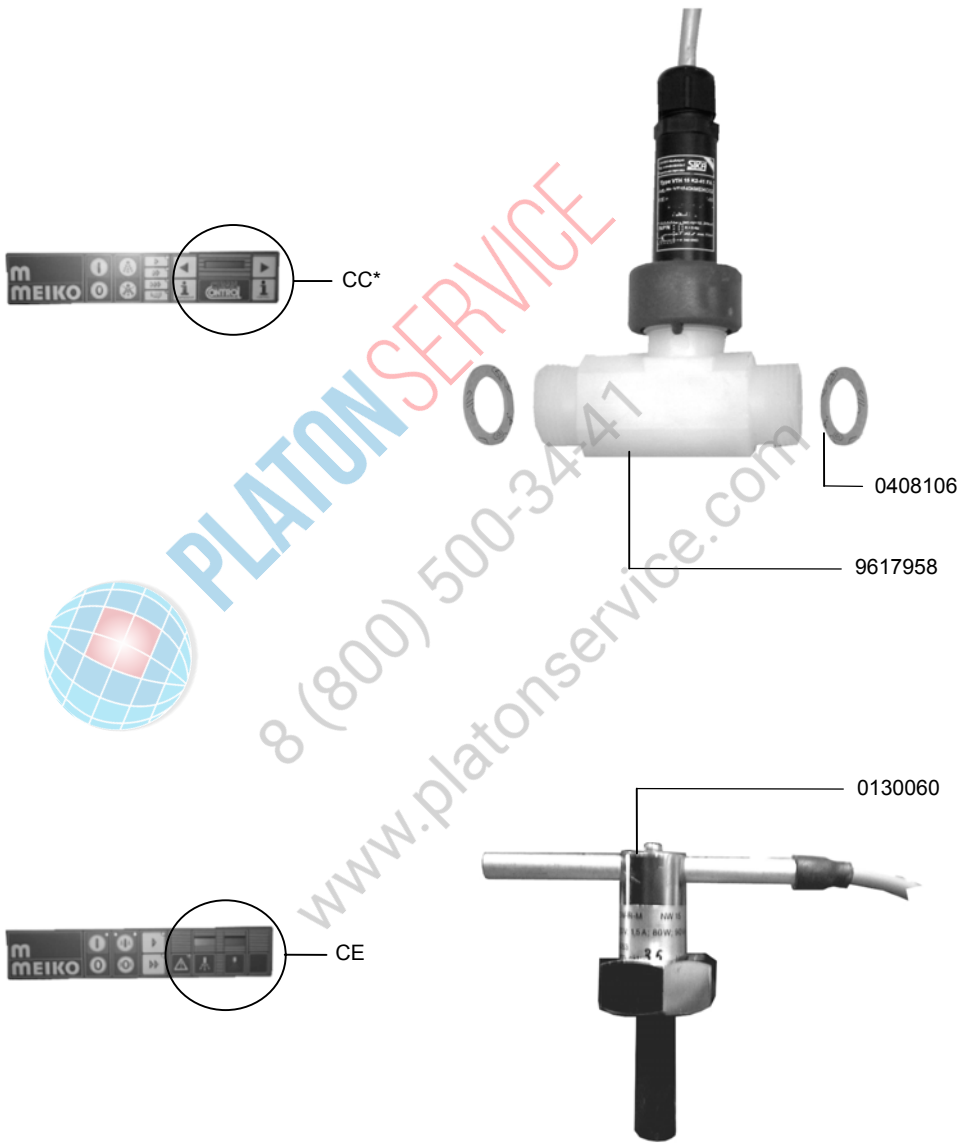

PLATONSERVICE
8 (800) 500-34-41
www.platonservice.com

IDENT.-NR. IDENT.-NO.	BEZEICHNUNG	DESIGNATION	DESIGNATION
* 0130060	AUSTAUSCHWÄCHTER KPL.	DRY RUN PROTECTION CPL.	PROTECTEUR DE CHAUFFAGE
* 9617958	DURCHFLUSSMESSER	FLOW CONTROL	DEBIT METRE
* 0408106	FLACHDICHTUNG	FLAT PACKING	GARNITURE PLATE

9.6 ÜBERDRUCKVENTIL

9.6 OVERPRESSURE VALVE

9.6 SOUPAPE DE SURPRESSION

PLATONSERVICE
www.platonservice.com

	IDENT.-NR. IDENT.-NO.	BEZEICHNUNG	DESIGNATION	DESIGNATION
*	0232001	SICHERHEITSVENTIL ½“	OVERPRESSURE VALVE ½“	SOUPAPE DE SURPRESSION ½“
*	0232002	SICHERHEITSVENTIL ¾“	OVERPRESSURE VALVE ¾“	SOUPAPE DE SURPRESSION ¾“

9.7 NETZMITTELMISCHBEHÄLTER

9.7 RINSE-AID MIXING CHAMBER

9.7 RESERVOIR DE MELANGE DE PRODUIT DE RINCAGE

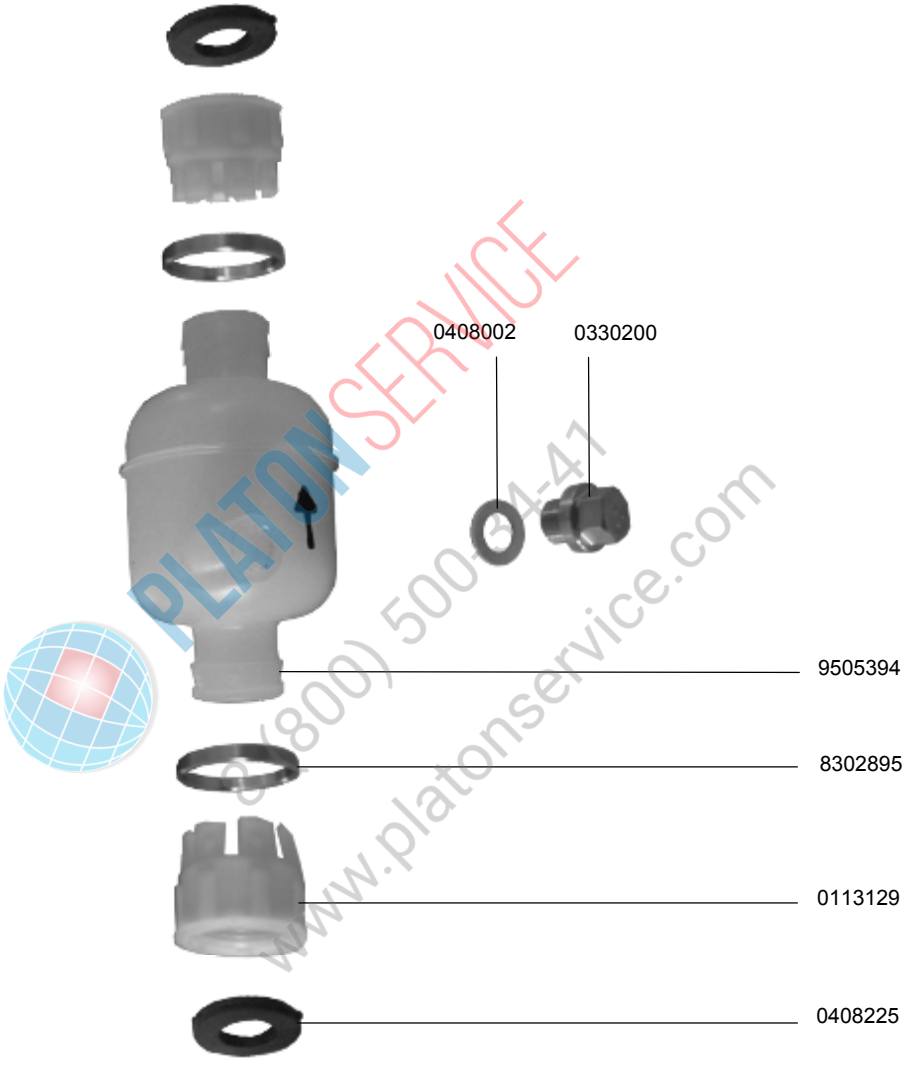

PLATONSERVICE
8(800) 500-34-41
www.platonservice.com

IDENT.-NR. IDENT.-NO.	BEZEICHNUNG	DESIGNATION	DESIGNATION
9513107	**MISCHBEHÄLTER KPL.**	**MIXING CHAMBER CPL.**	**RESERVOIR DE MELANGE CPL.**
0408225	DICHTUNG	PACKING	JOINT
0113129	ANSCHLUSSTÜCK	CONNECTION PART	PIECE DE CONNEXION
8302895	HALTERING	RING	BAGUE
9505394	MISCHBEHÄLTER	MIXING CHAMBER	RESERVOIR DE MELANGE
0330200	VERSCHLUSSRAUBE 1/8“	SCREW 1/8“	VIS 1/8“
0408002	DICHTUNG	PACKING	JOINT

9.8 WÄRMETAUSCHER

9.8 HEAT EXCHANGER

9.8 ECHANGEUR DE CHALEUR

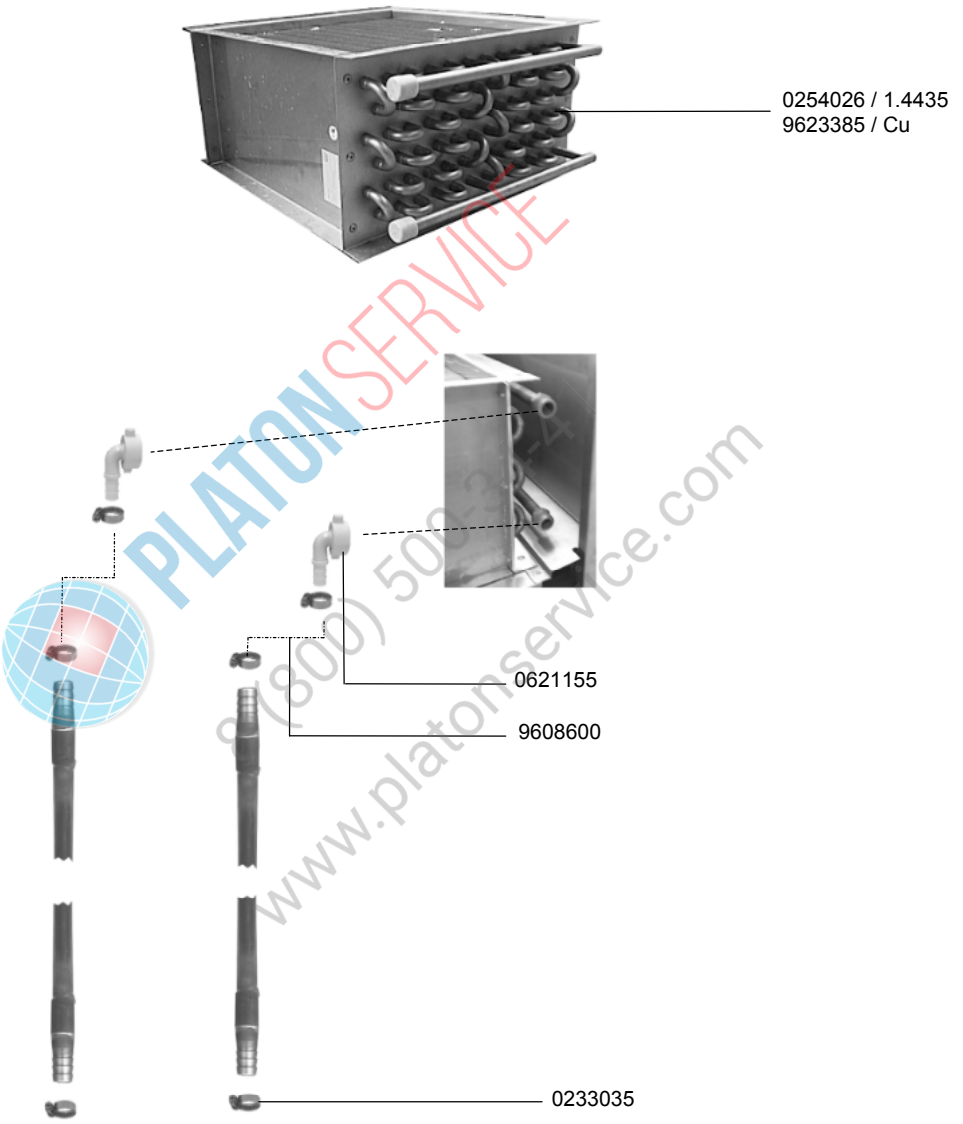

PLATONSERVICE
8(800) 500-32-4
www.platonservice.com

IDENT.-NR. IDENT.-NO.	BEZEICHNUNG	DESIGNATION	DESIGNATION
0233035	SCHLAUCHKLEMME 12-20	HOSE WIRE CLAMP 12-20	COLLIER DE SERRAGE 12-20
9608600	SCHLAUCH ½“	HOSE ½“	TUYAU ½“
0621155	ANSCHLUSSWINKEL	CONNECTION ANGLE	ANGLE DE CONNEXION
0254026	KÜHLER 1.4435	COOLER 1.4435	REFROIDISSEUR 1.4435
9623385	KÜHLER CU	COOLER CU	REFROIDISSEUR CU

9.9 ABSPERRSCHIEBER

9.9 STOP BAFFLE

9.9 CLAPET DE ARRET

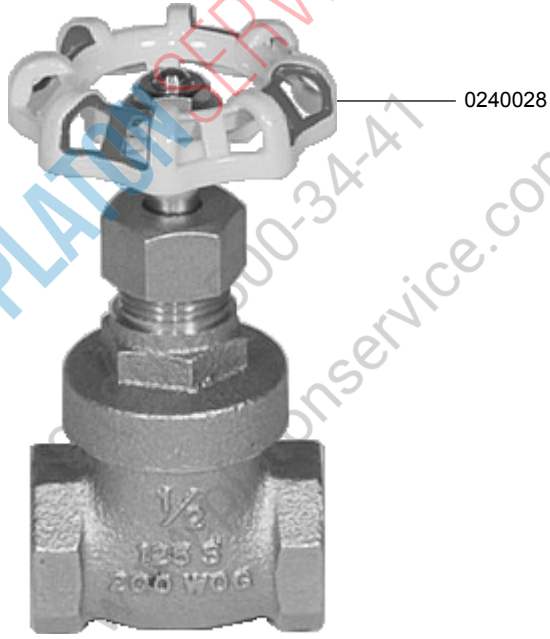

PLATINSERVICE
00-34-41
onservice.com

IDENT.-NR. IDENT.-NO.	BEZEICHNUNG	DESIGNATION	DESIGNATION
0240028	ABSPERRSCHIEBER	STOP BAFFLE	CLAPET DE ARRET

10.1 ELEKTROBEHEIZUNG

10.1 ELECTRICAL HEATING

10.1 CHAUFFAGE ELECTRIQUE

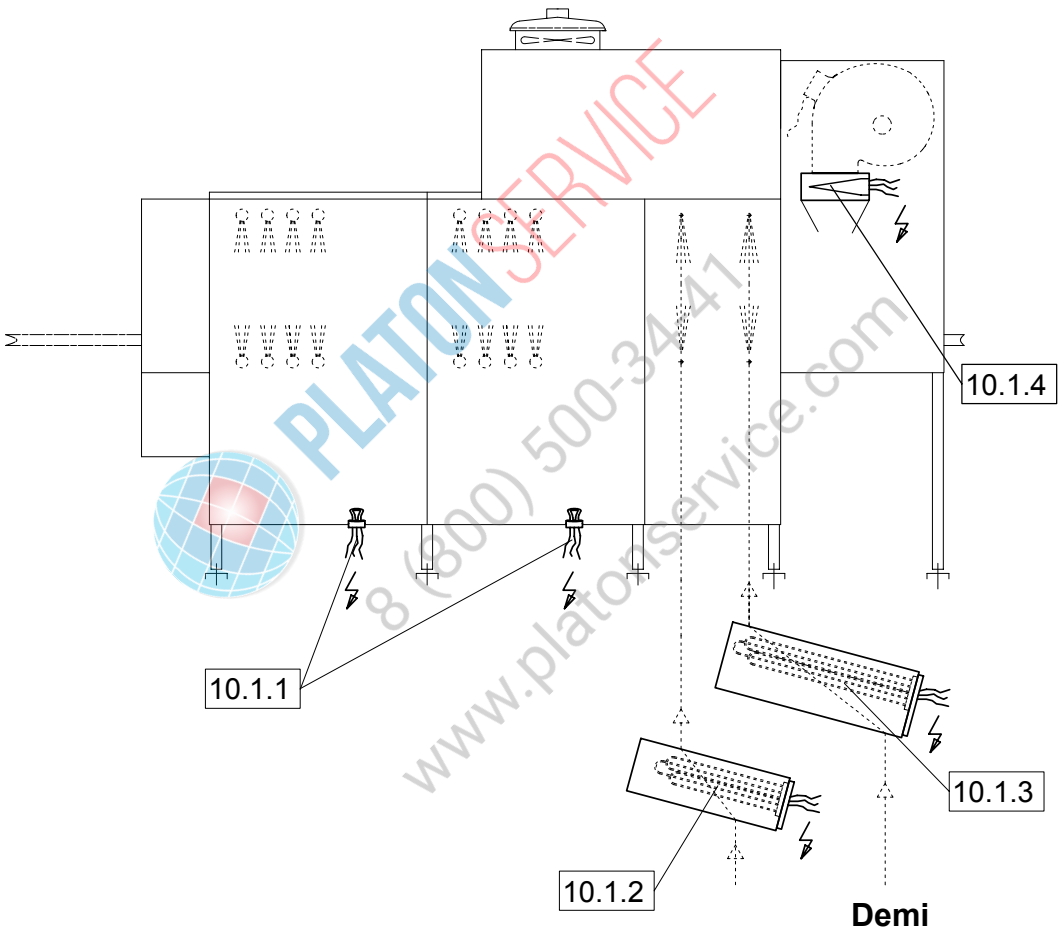

PLATONSERVICE
8 (800) 500-3441
www.platonservice.com

POS.	BEZEICHNUNG	DESIGNATION	DESIGNATION
10.1.1	TANKHEIZUNG ELEKTRISCH	TANK HEATING ELECTRICAL	RESISTANCE DU BAC ELECTRIQUE
10.1.2	BOILER	BOILER	SURCHAUFFEUR
10.1.3	BOILER	BOILER	SURCHAUFFEUR
10.1.4	TROCKNUNGSHEIZREGISTER	HEATING REGISTER	REGISTRE DE CHAUFFAGE

10.1.1 TANKHEIZUNG, ELEKTRISCH

10.1.1 TANK HEATING ELEMENT, ELECTRICAL

10.1.1 RESISTANCE DU BAC, ELECTRIQUE

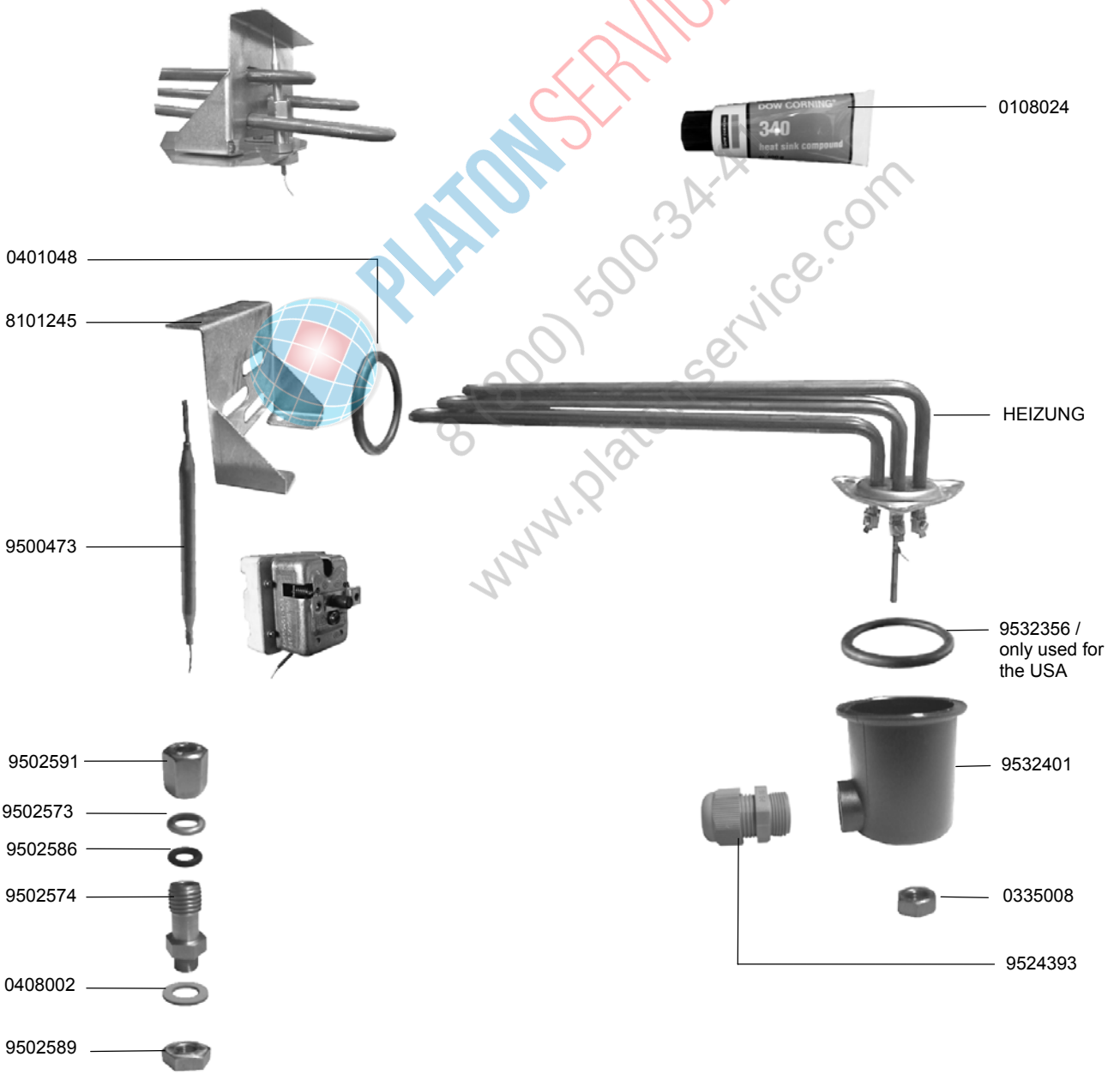

10.1.1 TANKHEIZUNG, ELEKTRISCH

10.1.1 TANK HEATING ELEMENT, ELECTRICAL

10.1.1 RESISTANCE DU BAC, ELECTRIQUE

	IDENT.-NR. IDENT.-NO.	BEZEICHNUNG	DESIGNATION	DESIGNATION
	0108024	LEITFÄHIGKEITSPASTE	CONDUCTIVE PASTE	PATE DE CONDUCTION
	HEIZUNG	SIEHE ELEKTROSCHALTPLAN	SEE ELECTRIC WIRING DIAGRAM	VOIR SCHEMA ELECTRIQUE
*	9532356	O-RING	O-RING	BAGUE
	9532401	HEIZSTABABDECKUNG	HEATING ELEMENT COVERED	ELEMENT DE CHAUFFAGE RECOUVERT
	0335008	SKT.MUTTER M5	HEXAGON NUT M5	ECROU A 6 PANS M5
	9524393	VERSCHRAUBUNG	SCREWING	VISSAGE
	9502589	SKT.MUTTER 1/8“	HEXAGON NUT 1/8“	ECROU A 6 PANS 1/8“
	0408002	DICHTUNG	PACKING	JOINT
	9502574	VERSCHRAUBUNG	SCREWING	VISSAGE
*	9502586	O-RING	O-RING	BAGUE
	9502573	SCHEIBE	DISK	DISQUE
	9502591	ÜBERWURFMUTTER M12	SLEEVE NUT M12	ECROU RACCORD M12
*	9500473	TEMPERATURFÜHLER	TEMPERATURE PROBE	SONDE DE TEMPERATURE
	8101245	BEFESTIGUNG	FIXATION	FIXATION
*	0401048	O-RING	O-RING	BAGUE

PLATONSERVICE
8 (800) 500-34-41
www.platonservice.com

10.1.2 DURCHLAUFWASSERERWÄRMER

10.1.2 BOILER

10.1.2 SURCHAFFEUR

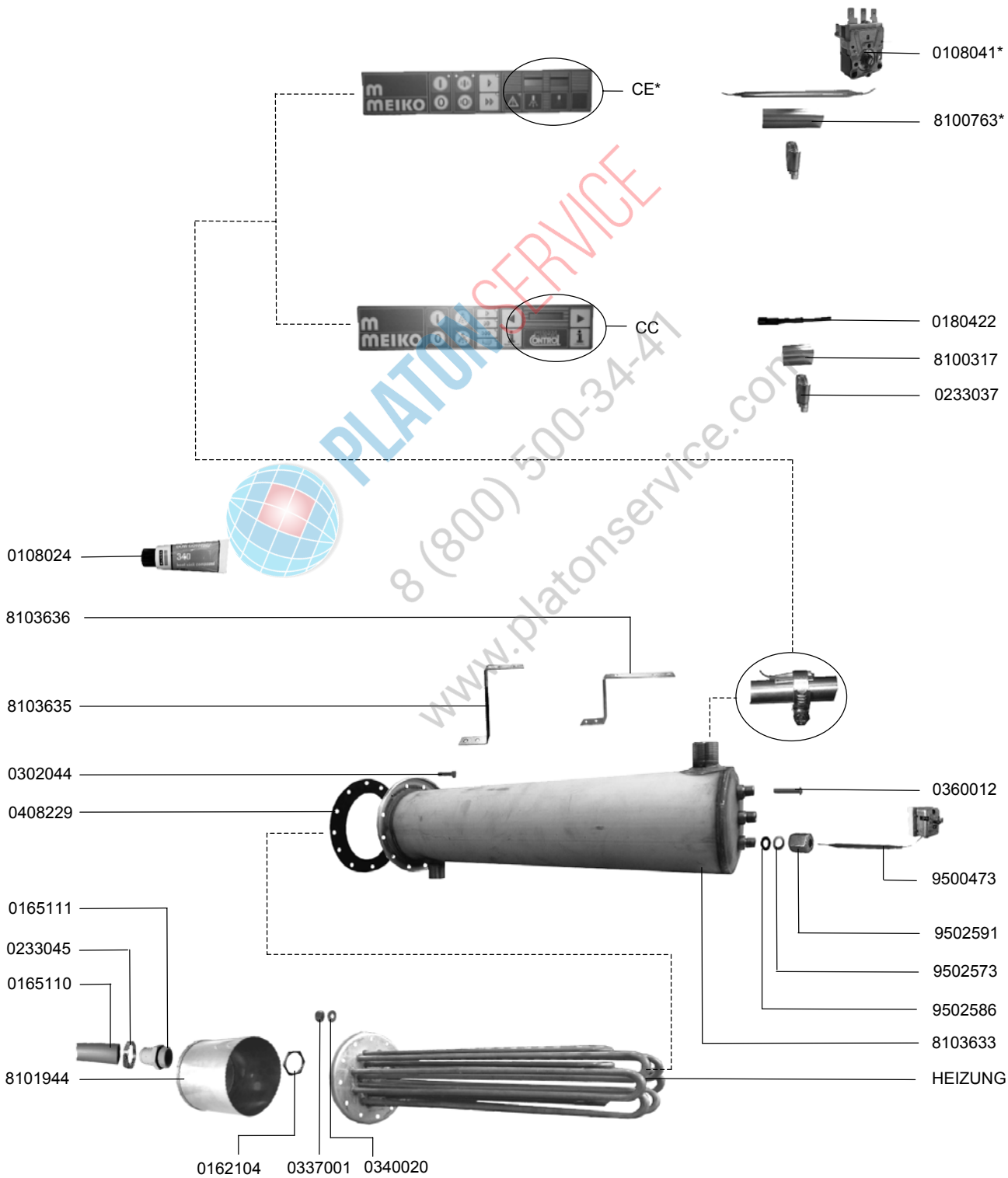

PLATONSERVICE
8 (800) 500-34-41
www.platonservice.com

10.1.2 DURCHLAUFWASSERERWÄRMER

10.1.2 BOILER

10.1.2 SURCHAFFEUR

	IDENT.-NR. IDENT.-NO.	BEZEICHNUNG	DESIGNATION	DESIGNATION
	HEIZUNG	SIEHE ELEKTROSCHALTPLAN	SEE ELECTRIC WIRING DIAGRAMM	VOIR SCHEMA ELECTRIQUE
	8103633	BOILER	BOILER	SURCHAUFFEUR
*	9502586	O-RING	O-RING	BAGUE
	9502573	SCHEIBE	DISK	DISQUE
*	9500473	TEMPERATURBEGRENZER	TEMPERATURE LIMITER	LIMITEUR DE TEMPERATURE
	9502591	ÜBERWURFMUTTER	SLEEVE NUT	ECROU RACCORD
	0360012	HALBRUNDNIET	ROUND HEAD RIVET	RIVET A TETE RONDE
	0233037	SCHLAUCHKLEMME 16-27	HOSE WIRE CLAMP 16-27	COLLIER DE SERRAGE 16-27
	8100317	BEFESTIGUNGSBLECH	FIXATION	FIXATION
	0180422	KABELBAUM	CABLE HARNESS	HARNAIS DE CABLES
	8100763	BEFESTIGUNG	HOLDER	FIXATION
*	0108041	TEMPERATURBEGRENZER	TEMPERATURE LIMITER	LIMITEUR DE TEMPERATURE
	0108024	LEITFÄHIGKEITSPASTE	CONDUCTIVE PASTE	PATE DE CONDUCTION
	8103636	BEFESTIGUNGSWINKEL	FIXATION ANGLE	ANGLE DE FIXATION
	8103635	BEFESTIGUNGSWINKEL	FIXATION ANGLE	ANGLE DE FIXATION
	0302044	SCHRAUBE M6X110	SCREW M6X110	VIS M6X110
	0408229	DICHTUNG	PACKING	JOINT
	0165111	VERSCHRAUBUNG	SCREWING	VISSAGE
	0233045	SCHLAUCHKLEMME 20-32	HOSE WIRE CLAMP 20-32	COLLIER DE SERRAGE 20-32
	0165110	SCHLAUCH	HOSE	TUYAU
	8101944	SCHUTZABDECKUNG	PROTECTION COVER	RECOUVREMENT DE PROTECTION
	0162104	GEGENMUTTER	COUNTERNUT	CONTRE-ECROU
	0337001	SKT.MUTTER M5	HEXAGONE NUT M5	ECROU A 6 PANS M5
	0340020	SCHEIBE	DISK	DISQUE

PLATONSERVICE
8 (800) 500-34-41
www.platonservice.com

10.1.3.1 DURCHLAUFWASSERERWÄRMER

10.1.3.1 BOILER

10.1.3.1 SURCHAFFEUR

PLATUNSERVICE
8 (800) 500-34-41
www.platunservice.com

10.1.3.1 DURCHLAUFWASSERERWÄRMER

10.1.3.1 BOILER

10.1.3.1 SURCHAFFEUR

	IDENT.-NR. IDENT.-NO.	BEZEICHNUNG	DESIGNATION	DESIGNATION
	8101944	SCHUTZABDECKUNG	PROTECTION COVER	RECOUVREMENT DE PROTECTION
	0165111	VERSCHRAUBUNG	SCREWING	VISSAGE
	0165110	SCHLAUCH	HOSE	TUYAU
	0233045	SCHLAUCHKLEMME 20-32	HOSE WIRE CLAMP 20-32	COLLIER DE SERRAGE 20-32
*	9502586	O-RING	O-RING	BAGUE
	9502573	SCHEIBE	DISK	DISQUE
	9502591	ÜBERWURFMUTTER	SLEEVE NUT	ECROU RACCORD
*	9500473	TEMPERATURBEGRENZER	TEMPERATURE LIMITER	LIMITEUR DE TEMPERATURE
	0360012	HALBRUNDNIET	ROUND HEAD RIVET	RIVET A TETE RONDE
	8000963	HALTER	FIXATION	FIXATION
	0180422	KABELBAUM	CABLE HARNESS	HARNAIS DE CABLES
	0340001	SCHEIBE	DISK	DISQUE
	0337001	SKT.MUTTER M5	HEXAGONE NUT M5	ECROU A 6 PANS M5
*	0108041	TEMPERATURFÜHLER	TEMPERATURE PROBE	SONDE DE TEMPERATURE
	0108024	LEITFÄHIGKEITSPASTE	CONDUCTIVE PASTE	PATE DE CONDUCTION
	8103636	BEFESTIGUNGSWINKEL	FIXATION ANGLE	ANGLE DE FIXATION
	8103631	BOILER	BOILER	SURCHAUFFEUR
	0408229	DICHTUNG	PACKING	JOINT
	HEIZUNG	SIEHE ELEKTROSCHALTPLAN	SEE ELECTRIC WIRING DIAGRAM	VOIR SCHEMA ELECTRIQUE
	0340020	SCHEIBE	DISK	DISQUE
	0337001	SKT.MUTTER M5	HEXAGONE NUT M5	ECROU A 6 PANS M5
	0162104	GEGENMUTTER	COUNTERNUT	CONTRE-ECROU

PLATON SERVICE
8 (800) 500-34-41
www.platonservice.com

10.1.4 TROCKNUNGSHEIZREGISTER

10.1.4 DRYING-HEATING REGISTER

10.1.4 REGISTRE DE CHAUFFAGE-SECHAGE

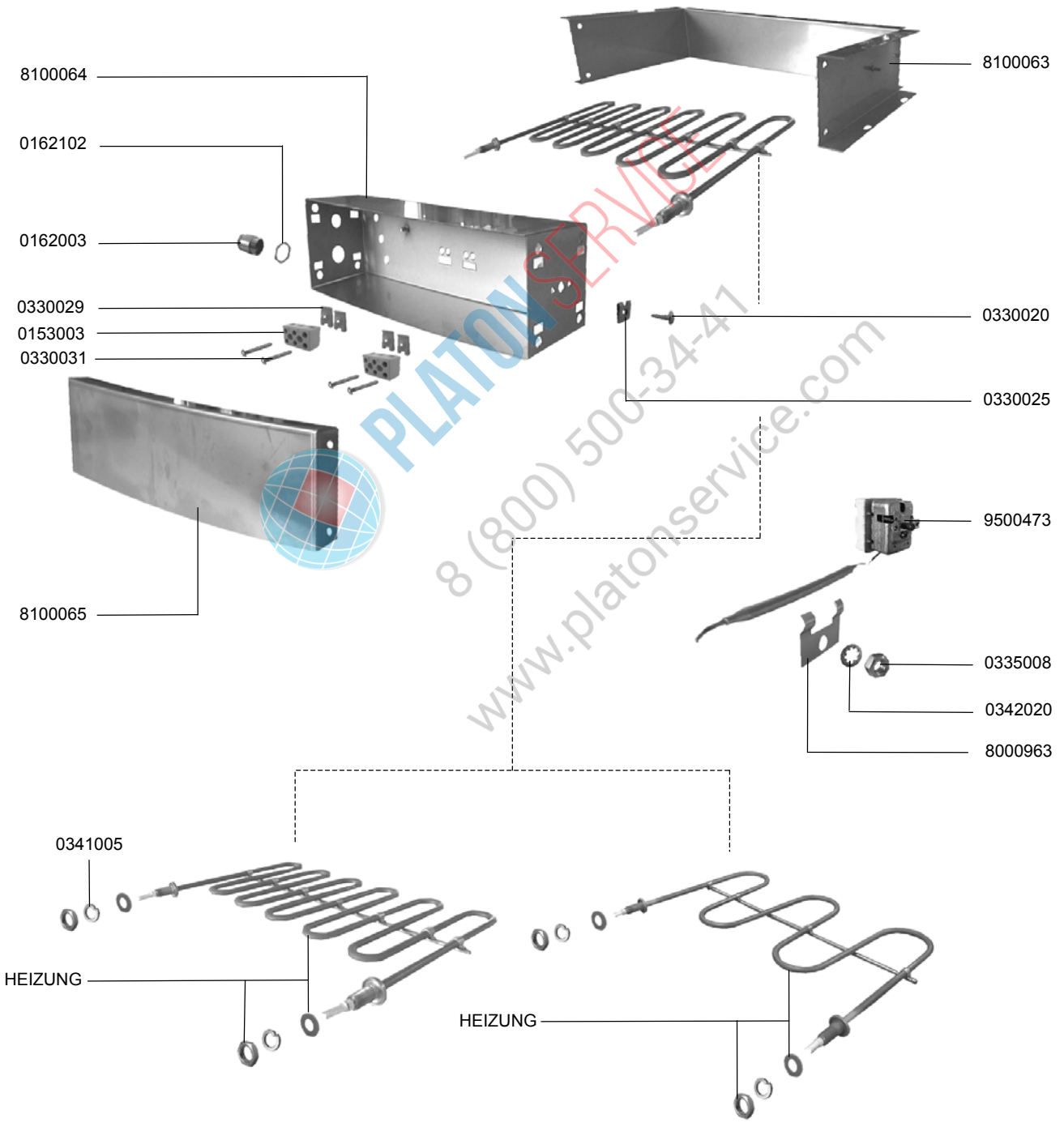

PLATON SERVICE
8 (800) 500-34-41
www.platonservice.com

10.1.4 TROCKNUNGSHEIZREGISTER

10.1.4 DRYING-HEATING REGISTER

10.1.4 REGISTRE DE CHAUFFAGE-SECHAGE

	IDENT.-NR. IDENT.-NO.	BEZEICHNUNG	DESIGNATION	DESIGNATION
	8000963	HALTER	FIXATION	FIXATION
	0342020	ZAHNSCHEIBE	TOOTH LOCK WASHER	RONDELLE A FENTE
	0335008	MUTTER M5	NUT M5	ECROU M5
*	9500473	TEMPERATURFÜHLER	TEMPERATURE PROBE	SONDE DE TEMPERATURE
	0330025	BLECHMUTTER	NUT	ECROU
	0330020	SCHRAUBE 4,2X13	SCREW 4,2X13	VIS 4,2X13
	8100063	MANTEL	CLADDING	HABILLAGE
	8100064	HEIZKÖRPERBLECH	HEATING REGISTER HOUSING	CAISSON DE RESISTANCE
	0162102	GEGENMUTTER	COUNTERNUT	CONTRE-ECROU
	0162003	VERSCHRAUBUNG	SCREWING	VISSAGE
	0330029	KLAMMER	CLAMP	BRIDE DE FIXATION
	0153003	ANSCHLUSSKLEMME	CONNECTING TERMINAL	BORNE
	0330031	SCHRAUBE 2,9X22	SCREW 2,9X22	VIS 2,9X22
	8100065	ABDECKBLECH	COVER	COUVERCLE
	0341005	FEDERRING	SPRING RING	BAGUE DE RESSORT
	HEIZUNG	SIEHE ELEKTROSCHALTPLAN	SEE ELECTRIC WIRING DIAGRAM	VOIR SCHEMA ELECTRIQUE

PLATON SERVICE
8 (800) 500-34-41
www.platonservice.com

11 TAKTSCHALTER

11 INTERVAL SWITCH

11 INTERRUPTEUR DE SYNCHRONISATION

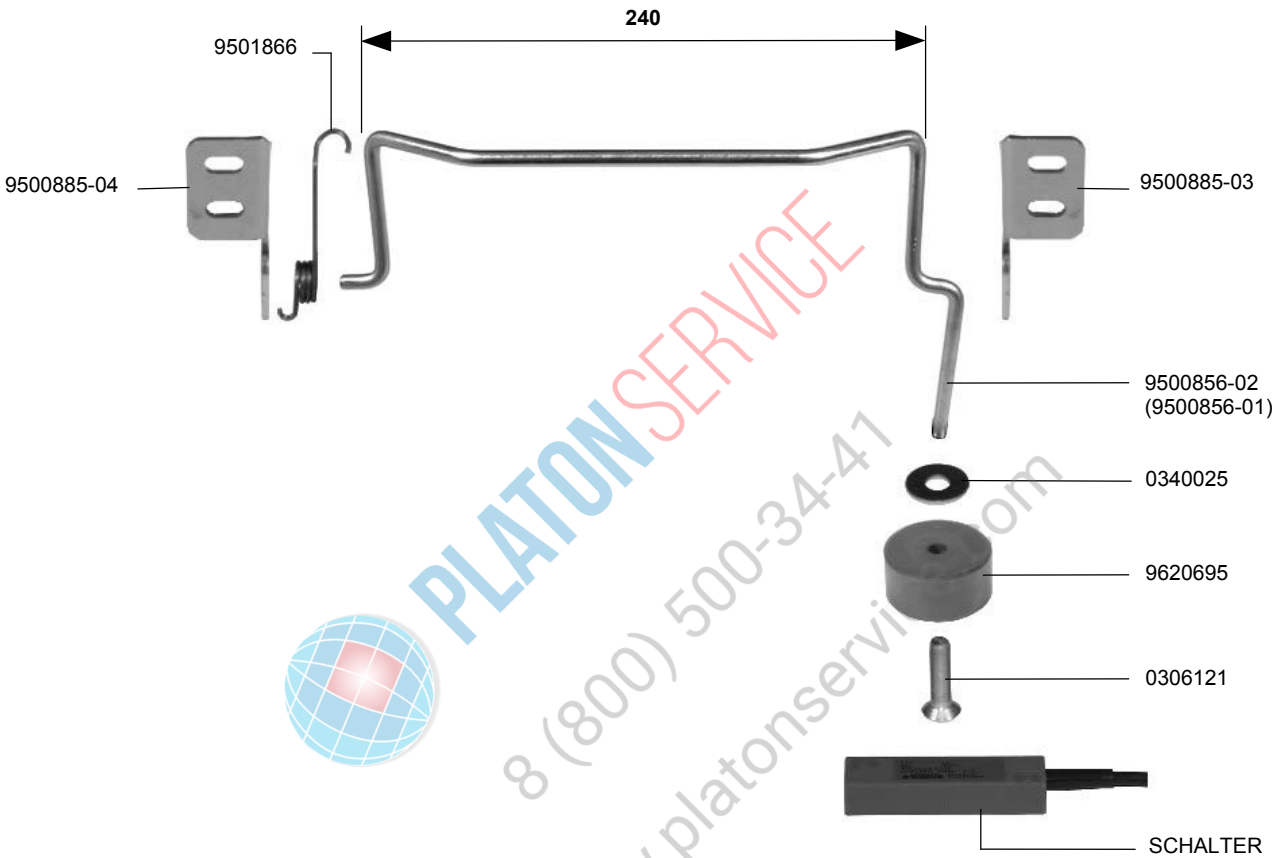

PLATONSERVICE
8 (800) 500-34-41
www.platonservice.com

IDENT.-NR. IDENT.-NO.	BEZEICHNUNG	DESIGNATION	DESIGNATION
SCHALTER	SIEHE ELEKTROSCHALTPLAN	SEE ELECTRIC WIRING DIAGRAM	VOIR SCHEMA ELECTRIQUE
0306121	SENKSCHRAUBE M5X20	FLAT HEAD SCREW M5X20	VIS A TETE FRAISEE M5X20
9620695	RINGMAGNET	RING MAGNET	AIMANT ROND
0340025	UNTERLEGSCHEIBE	SUPPORT DISK	DISQUE
9500856-01	SCHALTSCHLEIFER L-R NICHT ABGEBILDET	SLIDER SWITCH L-R NOT DISPLAYED	INTERRUPTEUR ECONOMISEUR G-D PAS D'IMAGE
9500856-02	SCHALTSCHLEIFER R-L	SLIDER SWITCH R-L	INTERRUPTEUR ECONOMISEUR D-G
9500885-03	LAGERWINKEL	BEARING ANGLE	ANGLE DE LOGEMENT
9500885-04	LAGERWINKEL	BEARING ANGLE	ANGLE DE LOGEMENT
* 9501866	SCHENKELFEDER	TORSION SPRING	RESSORT DE TORSION

11.1 TAKTSCHALTER

11.1 INTERVAL SWITCH

11.1 INTERRUPTEUR DE SYNCHRONISATION

PLATONSERVICE
8 (800) 500-34-41
www.platonservice.com

	IDENT.-NR. IDENT.-NO.	BEZEICHNUNG	DESIGNATION	DESIGNATION
		GÜLTIG AB 01.10.2004	VALID FROM 01.10.2004	VALABLE A PARTIR DE 01.10.2004
	SCHALTER	SIEHE ELEKTROSCHALTPLAN	SEE ELECTRIC WIRING DIAGRAM	VOIR SCHEMA ELECTRIQUE
	9611352	SENKSCHRAUBE M5X20	FLAT HEAD SCREW M5X20	VIS A TETE FRAISEE M5X20
	9620695	RINGMAGNET	RING MAGNET	AIMANT ROND
	0340025	UNTERLEGSCHEIBE	SUPPORT DISK	DISQUE
	9554236-01	SCHALTSCHLEIFER L-R	SLIDER SWITCH L-R	INTERRUPTEUR ECONOMISEUR G-D
	9554236-02	SCHALTSCHLEIFER R-L NICHT ABGEBILDET	SLIDER SWITCH R-L NOT DISPLAYED	INTERRUPTEUR ECONOMISEUR D-G PAS D'IMAGE
	9541766-03	LAGERWINKEL	BEARING ANGLE	ANGLE DE LOGEMENT
	9541766-04	LAGERWINKEL	BEARING ANGLE	ANGLE DE LOGEMENT
*	9547710	ZUGFEDER	TENSION SPRING	RESSORT DE TENSIONS

11.2 TAKTSCHALTER

11.2 INTERVAL SWITCH

11.2 INTERRUPTEUR DE SYNCHRONISATION

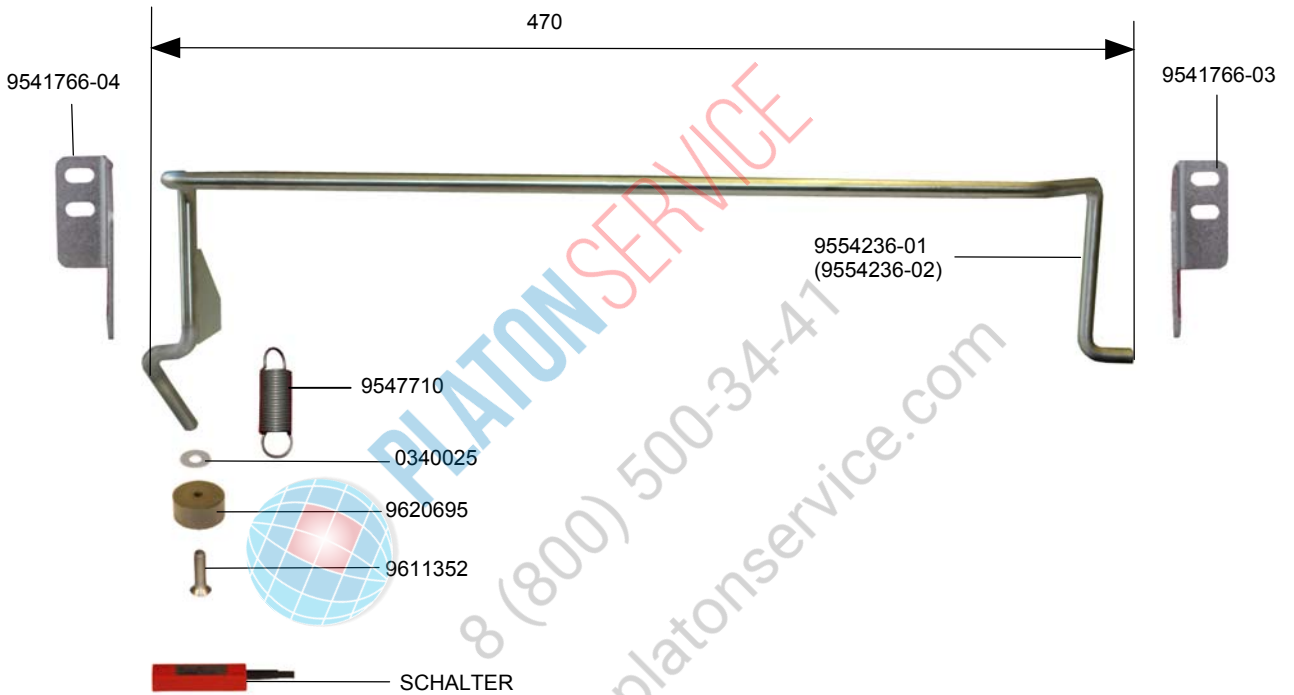

PLATONSERVICE
8 (800) 500-34-41
www.platonservice.com

	IDENT.-NR. IDENT.-NO.	BEZEICHNUNG	DESIGNATION	DESIGNATION
	SCHALTER	SIEHE ELEKTROSCHALTPLAN	SEE ELECTRIC WIRING DIAGRAM	VOIR SCHEMA ELECTRIQUE
	9611352	SENKSCHRAUBE M5X20	FLAT HEAD SCREW M5X20	VIS A TETE FRAISEE M5X20
	9620695	RINGMAGNET	RING MAGNET	AIMANT ROND
	0340025	UNTERLEGSCHEIBE	SUPPORT DISK	DISQUE
	9620573-01	SCHALTSCHLEIFER L-R	SLIDER SWITCH L-R	INTERRUPTEUR ECONOMISEUR G-D
	9620573-02	SCHALTSCHLEIFER R-L NICHT ABGEBILDET	SLIDER SWITCH R-L NOT DISPLAYED	INTERRUPTEUR ECONOMISEUR D-G PAS D'IMAGE
	9541766-03	LAGERWINKEL	BEARING ANGLE	ANGLE DE LOGEMENT
	9541766-04	LAGERWINKEL	BEARING ANGLE	ANGLE DE LOGEMENT
*	9547710	ZUGFEDER	TENSION SPRING	RESSORT DE TENSIONS

12.0 FRISCHWASSERSPARSCHALTER

12.0 FRESH WATER SAVING DEVICE

12.0 INT. ECONOMISEUR - EAU DE RINCAGE

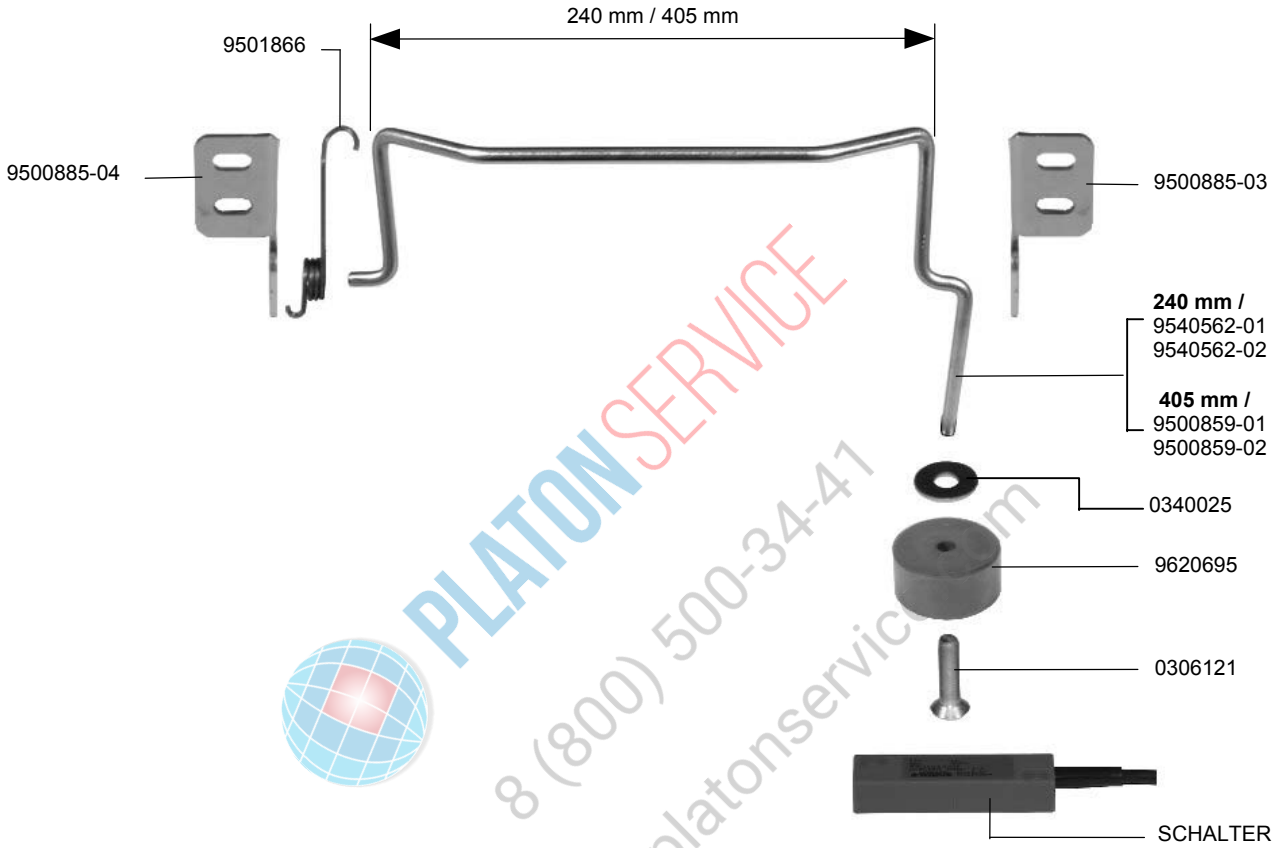

PLATONSERVICE
8 (800) 500-34-41
www.platonservice.com

IDENT.-NR. IDENT.-NO.	BEZEICHNUNG	DESIGNATION	DESIGNATION
SCHALTER	SIEHE ELEKTROSCHALTPLAN	SEE ELEKTRIC WIRING DIAGRAM	VOIR SCHEMA ELECTRIQUE
0306121	SENKSCHRAUBE M5X20	FLAT HEAD SCREW M5X20	VIS A TETE FRAISEE M5X20
9620695	RINGMAGNET	RING MAGNET	AIMANT ROND
0340025	UNTERLEGSCHEIBE	SUPPORT DISK	DISQUE
9540562-01	SCHALTSCHLEIFER L-R	SLIDER SWITCH L-R	INTERRUPTEUR ECONOMISEUR G-D
9540562-02	SCHALTSCHLEIFER R-L NICHT ABGEBILDET	SLIDER SWITCH R-L NOT DISPLAYED	INTERRUPTEUR ECONOMISEUR D-G PAS D' IMAGE
9500859-01	SCHALTSCHLEIFER L-R	SLIDER SWITCH L-R	INTERRUPTEUR ECONOMISEUR G-D
9500859-02	SCHALTSCHLEIFER R-L NICHT ABGEBILDET	SLIDER SWITCH R-L NOT DISPLAYED	INTERRUPTEUR ECONOMISEUR D-G PAS D' IMAGE
9500885-03	LAGERWINKEL	BEARING ANGLE	ANGLE DE LOGEMENT
9500885-04	LAGERWINKEL	BEARING ANGLE	ANGLE DE LOGEMENT
* 9501866	SCHENKELFEDER	TORSION SPRING	RESSORT DE TORSION

12.1 FRISCHWASSERSPARSCHALTER

12.1 FRESH WATER SAVING DEVICE

12.1 INT. ECONOMISEUR - EAU DE RINCAGE

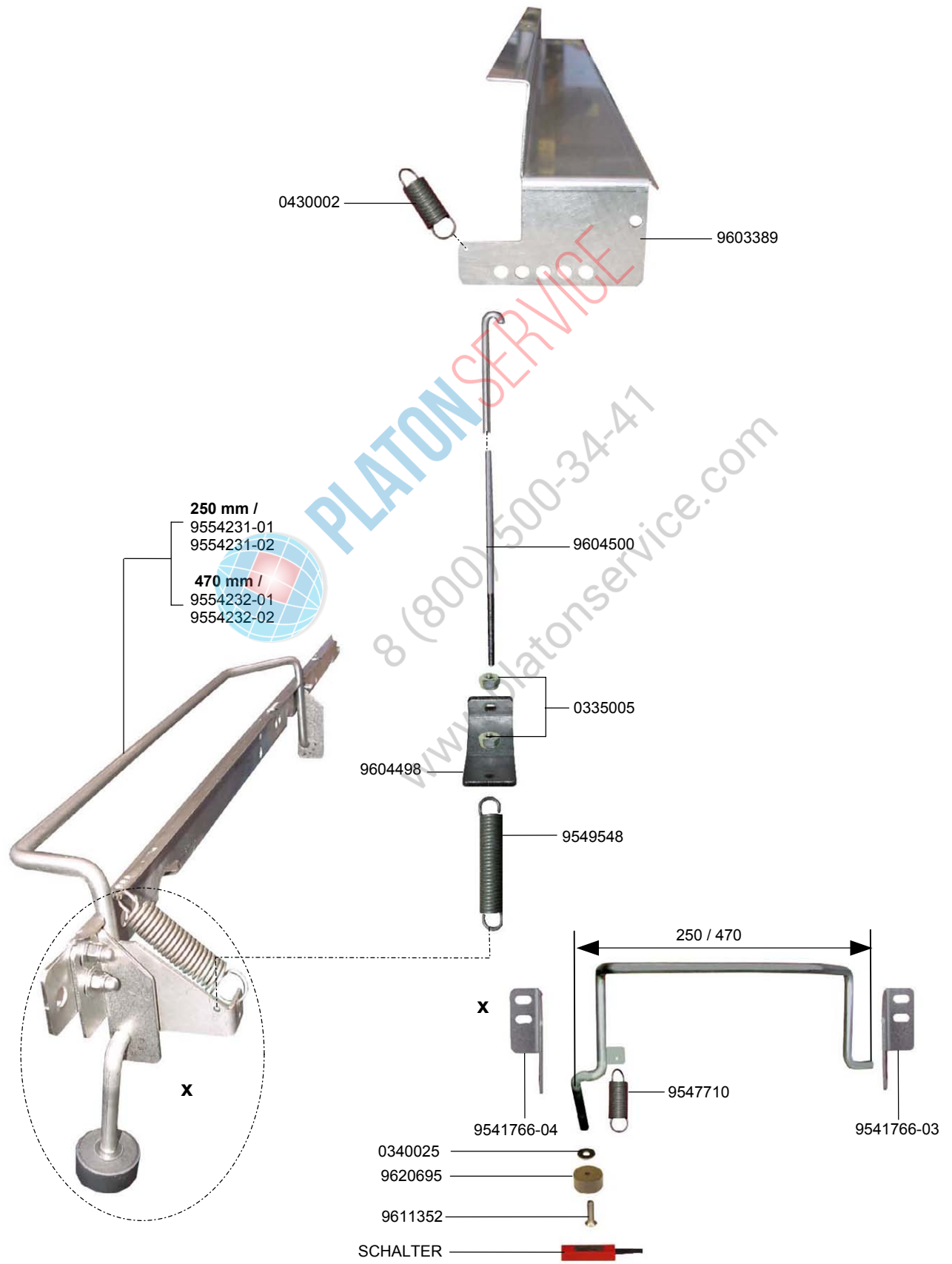

PLATONSERVICE
8 (800) 500-34-41
www.platonservice.com

12.1 FRISCHWASSERSPARSCHALTER

12.1 FRESH WATER SAVING DEVICE

12.1 INT. ECONOMISEUR - EAU DE RINCAGE

PLATONSERVICE
8 (800) 500-34-41
www.platonservice.com

	IDENT.-NR. IDENT.-NO.	BEZEICHNUNG	DESIGNATION	DESIGNATION
		GÜLTIG AB 01.10.2004	VALID FROM 01.10.2004	VALABLE A PARTIR DE 01.10.2004
	SCHALTER	SIEHE ELEKTROSCHALTPLAN	SEE ELEKTRIC WIRING DIAGRAM	VOIR SCHEMA ELECTRIQUE
	9611352	SENKSCHRAUBE M5X20	FLAT HEAD SCREW M5X20	VIS A TETE FRAISEE M5X20
	9620695	RINGMAGNET	RING MAGNET	AIMANT ROND
	0340025	UNTERLEGSCHEIBE	SUPPORT DISK	DISQUE
*	9547710	ZUGFEDER DE 15,4; LO 49; D 1,4	TENSION SPRING DE 15,4; LO 49; D 1,4	RESSORT DE TENSIONS DE 15,4; LO 49; D 1,4
	9554231-01	SCHALTSCHLEIFER	SLIDER SWITCH L-R	INTERRUPTEUR ECONOMISEUR G-D
	9554231-02	SCHALTSCHLEIFER R-L NICHT ABGEBILDET	SLIDER SWITCH R-L NOT DISPLAYED	INTERRUPTEUR ECONOMISEUR D-G PAS D' IMAGE
	9554232-01	SCHALTSCHLEIFER L-R	SLIDER SWITCH L-R	INTERRUPTEUR ECONOMISEUR G-D
	9554232-02	SCHALTSCHLEIFER R-L NICHT ABGEBILDET	SLIDER SWITCH R-L NOT DISPLAYED	INTERRUPTEUR ECONOMISEUR D-G PAS D' IMAGE
	9541766-03	LAGERWINKEL	BEARING ANGLE	ANGLE DE LOGEMENT
	9541766-04	LAGERWINKEL	BEARING ANGLE	ANGLE DE LOGEMENT
	9549548	ZUGFEDER DE11,2 LO60,2 R2,27N/MM	TENSION SPRING DE11,2 LO60,2 R2,27N/MM	RESSORT DE TENSIONS DE11,2 LO60,2 R2,27N/MM
	0335005	SECHSKANT-MUTTER	HEXAGON NUT	ÉCROU HEXAGONAL
	9604498	HALTEBÜGEL	SUPPORT BRACKET	ETRIER DE SUPPORT
	9604500	ZUGSTANGE	DRAWBAR	BARRE D'ENTRAINEMENT
	9603389	KLAPPBLECH	FLAP SHEET	TÔLE CLAPET
	0430002	ZUGFEDER 15 X 42 X 1 MM	TENSION SPRING 15 X 42 X 1 MM	RESSORT DE TENSIONS 15 X 42 X 1 MM

13.01 UMWÄLZPUMPE FÜR WÄRMEPUMPE

13.01 CIRCULATION PUMP FOR HEAT PUMP

13.01 POMPE DE CIRCULATION POUR POMPE A CHALEUR

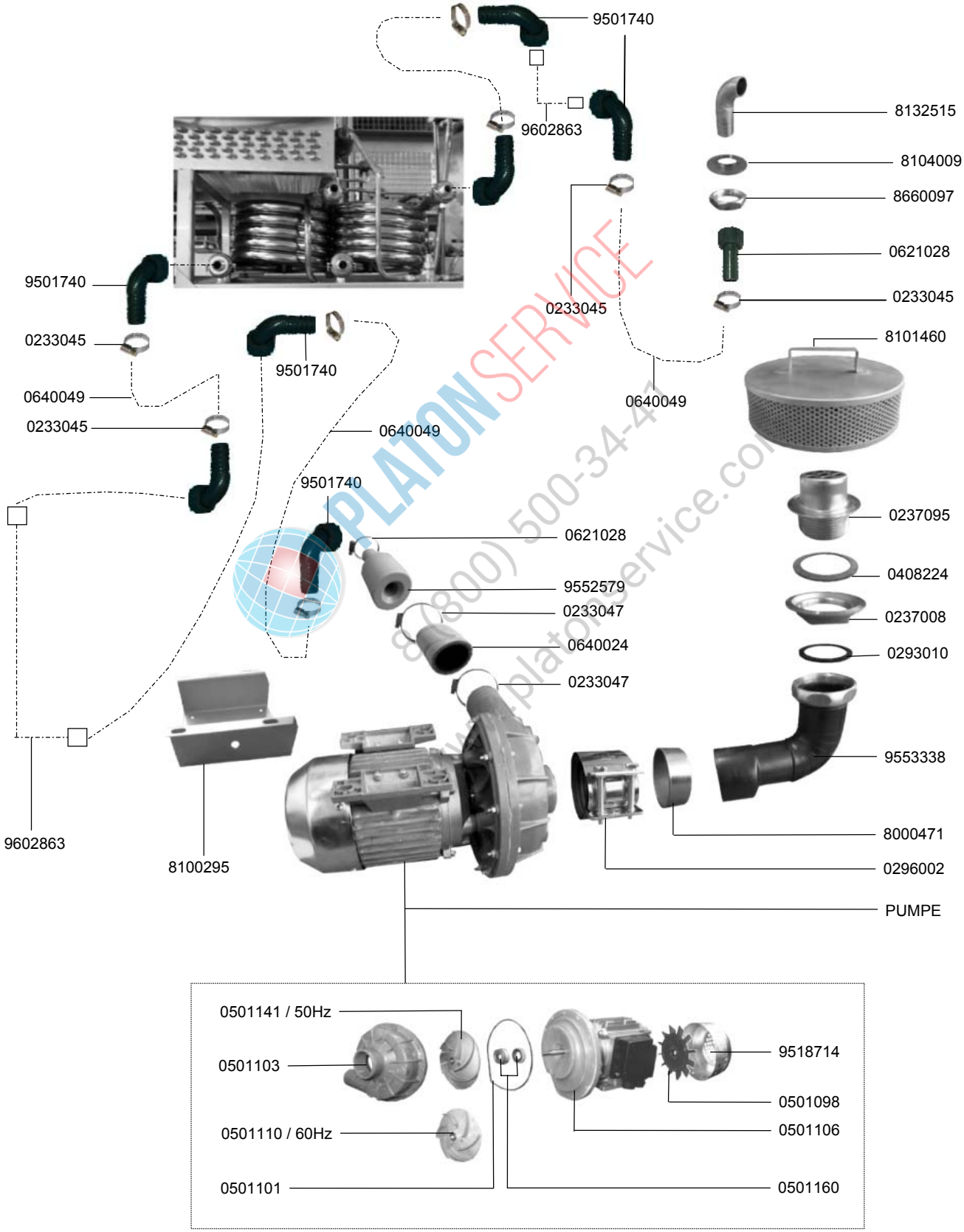

13.01 UMWÄLZPUMPE FÜR WÄRMEPUMPE

13.01 CIRCULATION PUMP FOR HEAT PUMP

13.01 POMPE DE CIRCULATION POUR POMPE A CHALEUR

	IDENT.-NR. IDENT.-NO.	BEZEICHNUNG	DESIGNATION	DESIGNATION
	0233045	SCHLAUCHKLEMME 20-32	HOSE WIRE CLAMP 20-32	COLLIER DE SERRAGE 20-32
	0640049	SCHLAUCH 3/4" EPDM	HOSE 3/4" EPDM	TUYAU 3/4" EPDM
	8132515	FÜLLHAKEN	FILLING HOOK	CROCHET DE REMPLISSAGE
	8104009	MUTTER ¾“	NUT ¾“	ECROU ¾“
	8660097	SKT.MUTTER ¾“	HEXAGON NUT ¾“	ECROU A 6 PANS ¾“
	9501740	ANSCHLUSWINKEL ¾“	CONNECTION ANGLE ¾“	ANGLE DE CONNEXION ¾“
	8101460	ANSAUGSIEB	SUCTION SIEVE	FILTRE D’ ASPIRATION
	0237095	ANSAUGSIEB	SUCTION SIEVE	FILTRE D’ ASPIRATION
	0408224	DICHTUNG	PACKING	JOINT
	0237008	MUTTER 2“	NUT 2“	ECROU 2“
	0293010	DICHTUNG	PACKING	JOINT
	9553338	ANSAUGSTUTZEN	SUCTION PORT	MANCHON D’ ASPIRATION
	8000471	VERSTÄRKUNGSRING	SUPPORT RING	BAGUE DE SUPPORT
	0296002	VERBINDER CV	CV-CONNECTION	CONNEXION CV
	PUMPE	SIEHE ELEKTROSCHALTPLAN	SEE ELECTRIC WIRING DIAGRAM	VOIR SHEMA ELECTRIQUE
	9518714	LÜFTERHAUBE	FAN COWL	CAPOTAGE DE VENTILATEUR
	0501098	VENTILATORFLÜGEL	FAN WHEEL	ROUE VENTILATEUR
	0621028	ÜBERGANGSSTÜCK 3/4"X19MM	TRANSITION PIECE 3/4"X19MM	RACCORD DE REDUCTION 3/4"X19MM
	0501106	LAGERSCHILD	END SHIELD	FLASQUE
V	0501160	GLEITRINGDICHTUNG	SLIDING SEAL	JOINT AXIAL
	0501101	DICHTUNG	PACKING	JOINT
*	0501110	LAUFRAD 60HZ	IMPELLER 60HZ	ROUE DE POMPE 60HZ
	0501103	PUMPENGEHÄUSE	PUMP HOUSING	CORPS DE POMPE
*	0501141	LAUFRAD 50HZ	IMPELLER 50HZ	ROUE DE POMPE 50HZ
	0233047	SCHLAUCHKLEMME 50-70	HOSE WIRE CLAMP 50-70	COLLIER DE SERRAGE 50-70
	0640024	SCHLAUCH	HOSE	TUYAU
	9552579	ÜBERGANGSSTÜCK 3/4" X50AX75	TRANSITION PIECE 3/4" X50AX75	RACCORD DE REDUCTION 3/4" X50AX75
	8100295	KONSOLE	CONSOLE	CONSOLE
	0621028	ÜBERGANGSSTÜCK 3/4" X19	TRANSITION PIECE 3/4" X19	RACCORD DE REDUCTION 3/4" X19
	9602863	STEIGLEITUNG	ASCENDING PIPE	CONDUITE ASCENDANTE

PLATON SERVICE
8 (800) 500-34-41
www.platonservice.com

13.02 KORBTRANSPORTSCHLITTEN

13.02 BASKET TRANSPORT SLIDE

13.02 COULISSEAU DE TRANSPORT

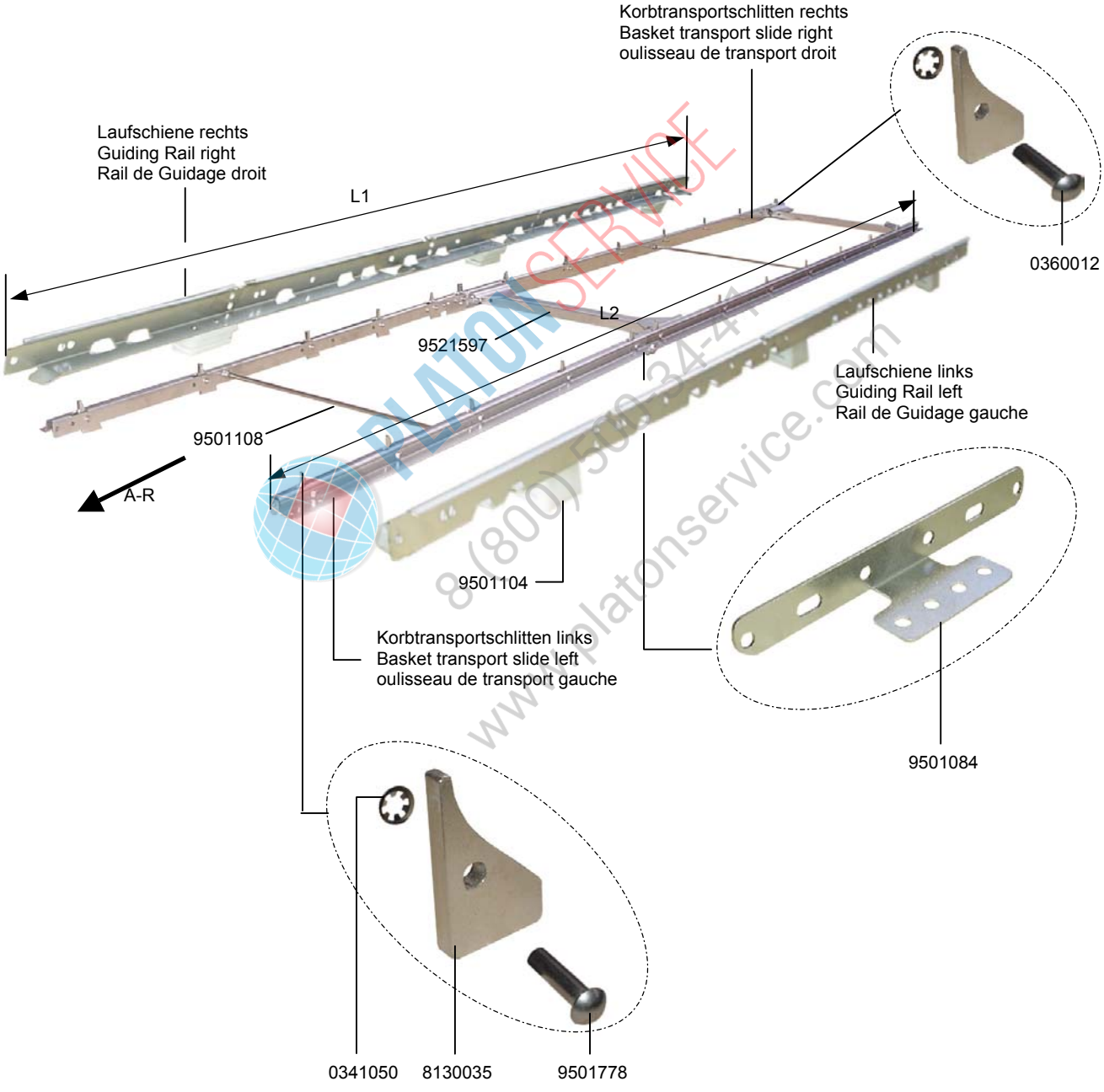

PLATONSERVICE
8 (800) 500-34-41
www.platonservice.com

13.02 KORBTRANSPORTSCHLITTEN

13.02 BASKET TRANSPORT SLIDE

13.02 COULISSEAU DE TRANSPORT

IDENT.-NR. IDENT.-NO.	BEZEICHNUNG	DESIGNATION	DESIGNATION
	KORBTRANSPORTSCHLITTEN	BASKET TRANSPORT SLIDE	COULISSEAU DE TRANSPORT
9501165-03	L2=460	L2=460	L2=460
9501165-04	L2=460	L2=460	L2=460
9501174-03	L2=600	L2=600	L2=600
9501174-04	L2=600	L2=600	L2=600
9501166-03	L2=760	L2=760	L2=760
9501166-04	L2=760	L2=760	L2=760
9501171-03	L2=800	L2=800	L2=800
9501171-04	L2=800	L2=800	L2=800
9501168-03	L2=810	L2=810	L2=810
9501168-04	L2=810	L2=810	L2=810
9501175-03	L2=900	L2=900	L2=900
9501175-04	L2=900	L2=900	L2=900
9523231-03	L2=960	L2=960	L2=960
9523231-04	L2=960	L2=960	L2=960
9501169-03	L2=1110	L2=1110	L2=1110
9501169-04	L2=1110	L2=1110	L2=1110
9501167-03	L2=1160	L2=1160	L2=1160
9501167-04	L2=1160	L2=1160	L2=1160
9523232-03	L2=1260	L2=1260	L2=1260
9523232-04	L2=1260	L2=1260	L2=1260
9501179-03	L2=1326	L2=1326	L2=1326
9501179-04	L2=1326	L2=1326	L2=1326
9501172-03	L2=1366	L2=1366	L2=1366
9501172-04	L2=1366	L2=1366	L2=1366
9501170-03	L2=1510	L2=1510	L2=1510
9501170-04	L2=1510	L2=1510	L2=1510
9523233-03	L2=1660	L2=1660	L2=1660
9523233-04	L2=1660	L2=1660	L2=1660
9501178-03	L2=1676	L2=1676	L2=1676
9501178-04	L2=1676	L2=1676	L2=1676
9501177-03	L2=1726	L2=1726	L2=1726
9501177-04	L2=1726	L2=1726	L2=1726
9501173-03	L2=1766	L2=1766	L2=1766
9501173-04	L2=1766	L2=1766	L2=1766
9523235-03	L2=1826	L2=1826	L2=1826
9523235-04	L2=1826	L2=1826	L2=1826
9501176-03	L2=2076	L2=2076	L2=2076
9501176-04	L2=2076	L2=2076	L2=2076
9523234-03-04	L2=2226	L2=2226	L2=2226

PLATONSERVICE
8 (800) 500-34-41
www.platonservice.com

13.02 KORBTRANSPORTSCHLITTEN

13.02 BASKET TRANSPORT SLIDE

13.02 COULISSEAU DE TRANSPORT

IDENT.-NR. IDENT.-NO.	BEZEICHNUNG	DESIGNATION	DESIGNATION
	LAUFSCHINE	**GUIDING RAIL**	**RAIL DE GUIDAGE**
9501056 03	L1=800	L1=800	L1=800
9501056 04	L1=800	L1=800	L1=800
9605980 03	L1=1050	L1=1050	L1=1050
9605980 04	L1=1050	L1=1050	L1=1050
9501057 03	L1=1200	L1=1200	L1=1200
9501057 04	L1=1200	L1=1200	L1=1200
9060038 04	L1=1300	L1=1300	L1=1300
9060038 04	L1=1300	L1=1300	L1=1300
9605990 03	L1=1400	L1=1400	L1=1400
9605990 04	L1=1400	L1=1400	L1=1400
9605987 03	L1=1450	L1=1450	L1=1450
9605987 04	L1=1450	L1=1450	L1=1450
9605994 03	L1=1550	L1=1550	L1=1550
9605994 04	L1=1550	L1=1550	L1=1550
9606053 03	L1=1550 (NUR FÜR K200)	L1=1550 (ONLY FOR K200)	L1=1550 (SEULEMENT POUR K200)
9606053 04	L1=1550 (NUR FÜR K200)	L1=1550 (ONLY FOR K200)	L1=1550 (SEULEMENT POUR K200)
9606001 03	L1=1700	L1=1700	L1=1700
9606001 04	L1=1700	L1=1700	L1=1700
9605992 03	L1=1800	L1=1800	L1=1800
9605992 04	L1=1800	L1=1800	L1=1800
9606041 03	L1=1900	L1=1900	L1=1900
9606041 04	L1=1900	L1=1900	L1=1900
9606011 03	L1=1950 (NUR FÜR K200P)	L1=1950 (ONLY FOR K200P)	L1=1950 (SEULEMENT POUR K200P)
9606011 04	L1=1950 (NUR FÜR K200P)	L1=1950 (ONLY FOR K200P)	L1=1950 (SEULEMENT POUR K200P)
9605997 03	L1=1950	L1=1950	L1=1950
9605997 04	L1=1950	L1=1950	L1=1950
9606044 03	L1=2050	L1=2050	L1=2050
9606044 04	L1=2050	L1=2050	L1=2050
9606009 03	L1=2300	L1=2300	L1=2300
9606009 04	L1=2300	L1=2300	L1=2300
9604140 03	L1=2450	L1=2450	L1=2450
9604140 04	L1=2450	L1=2450	L1=2450

PLATONSERVICE
8 (800) 500-34-41
www.platonservice.com

13.02 KORBTRANSPORTSCHLITTEN

13.02 BASKET TRANSPORT SLIDE

13.02 COULISSEAU DE TRANSPORT

PLATONSERVICE
8 (800) 500-34-41
www.platonservice.com

	IDENT.-NR. IDENT.-NO.	BEZEICHNUNG	DESIGNATION	DESIGNATION
	A-R	ARBEITSRICHTUNG	WORKING DIRECTION	SENS DE TRAVAIL
	9501778	HALBRUNDNIET 6X22	ROUND HEAD RIVET 6X22	RIVET A TÊTE RONDE 6X22
	8130035	TRANSPORTKLINKE	TRANSPORT CATCH PEG	CLIQUE DE TRANSPORT
	0341050	HALTESCHEIBE	SUPPORT DISK	DISQUE DE SUPPORT
	0360012	HALBRUNDNIET 6X30	ROUND HEAD RIVET 6X30	RIVET A TÊTE RONDE 6X30
	9501084	VERBINDUNGSTEIL	CONNECTION PART	PIECE DE CONNEXION
V	9501104	SCHLITTENFÜHRUNGSKLOTZ	CARRIAGE GUIDING BLOCK	BLOC DE GLISSOIR DE GUIDAGE
	9501108	ABSTANDSHALTER M8X440	SPREADER M8X440	ECARTEUR M8X440
	9521597	QUERTRAVERSE	CROSSARM	BARRE TRANSVERSALE

15.1.2 MASCHINENSTOLLEN

15.1.2 FEET OF MACHINE

15.1.2 PIEDS DE MACHINE

PLATONSERVICE
8 (800) 500-34-41
www.platonservice.com

IDENT.-NR. IDENT.-NO.	BEZEICHNUNG	DESIGNATION	DESIGNATION
9533829	TISCHSTOLLEN KPL.	TABLE FEET CPL.	PIEDS DE TABLE CPL.
0460030	STELLFUSS NIRO CAMLOCK 1015-4003-1144	STANDING FEET CAMLOCK 1015-4003-1144	PIEDS NIRO CAMLOCK 1015-4003-1144

15.1.3 ROHRABDICHTUNG

15.1.3 TUBE PACKING

15.1.3 JOINT DE TUYAU

PLATONSERVICE
(8) 800-30-34-41
www.platonservice.com

IDENT.-NR. IDENT.-NO.	BEZEICHNUNG	DESIGNATION	DESIGNATION
0650030	KABELDURCHFÜHRUNG	CABLE DUCT	TRAVERSE DE CABLE

15.1.4 SCHWIMMERSCHALTER

15.1.4 FLOATING SWITCH

15.1.4 FLOTTEUR POUR NIVEAU DE BAC

PLATONSERVICE
8(800) 500-34-41
www.platonservice.com

	IDENT.-NR. IDENT.-NO.	BEZEICHNUNG	DESIGNATION	DESIGNATION
	9532357	ABDECKUNG	COVER	RECOUVREMENT
*	0620351	SCHWIMMER K 343	FLOAT, PLASTIC K 343	FLOTTEUR K 343
	8101276	SCHWIMMERFÜHRUNG 177 X 45 X 44	FLOAT GUIDE 177 X 45 X 44	GUIDAGE POUR FLOTTEUR 177 X 45 X 44

15.1.5 TISCHENDSCHALTER

15.1.5 TABLE END SWITCH

15.1.5 INTERRUPTEUR FIN DE COURSE

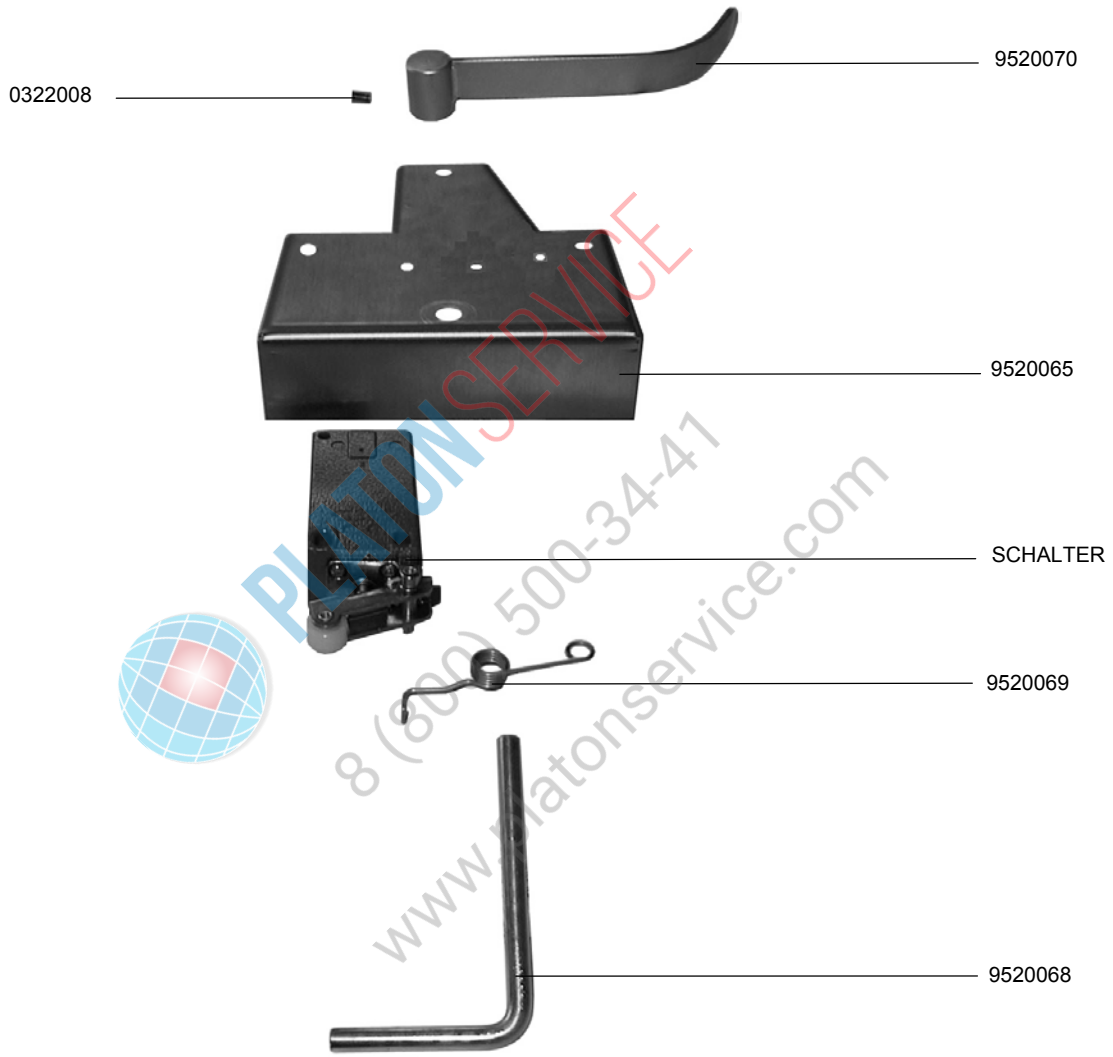

PLATONSERVICE
8 (800) 500-34-41
www.platonservice.com

	IDENT.-NR. IDENT.-NO.	BEZEICHNUNG	DESIGNATION	DESIGNATION
	9520068	SCHALTERFAHNE	ACTUATING LEVER	LEVIER DE MANOEUVRE
*	9520069	SCHENKELFEDER	SPRING	RESSORT
	SCHALTER	SIEHE ELEKTROSCHALTPLAN	SEE ELECTRIC WIRING DIAGRAM	VOIR SCHEMA ELECTRIQUE
	9520065	BEFESTIGUNGSPLATTE	BASE PLATE	PLAQUE DE MONTAGE
	9520070	SCHALTERFAHNE	ACTUATING LEVER	LEVIER DE MANOEUVRE
	0322008	GEWINDESTIFT M6X8	SET SCREW M6X8	VIS SANS TETE M6X8

15.2.1.1 TANKABLAUF

15.2.1.1 DRAIN

15.2.1.1 VIDANGE

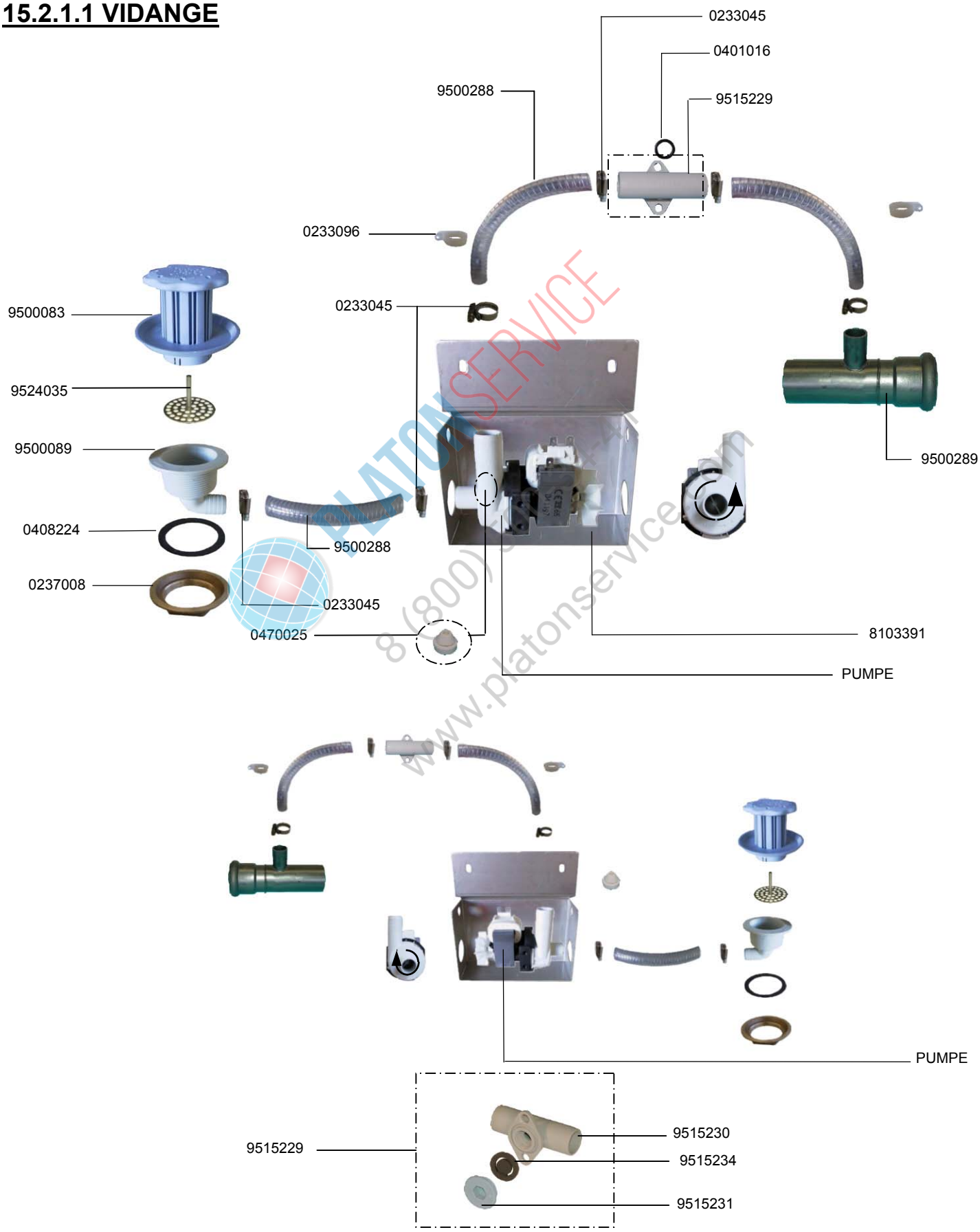

PLATONSERVICE
8 (800)
www.platonservice.com

15.2.1.1 TANKABLAUF

15.2.1.1 DRAIN

15.2.1.1 VIDANGE

	IDENT.-NR. IDENT.-NO.	BEZEICHNUNG	DESIGNATION	DESIGNATION
	0233045	SCHLAUCHKLEMME 20-32	HOSE WIRE CLAMP 20-32	COLLIER DE SERRAGE 20-32
	0401016	DICHTUNG	PACKING	JOINT
	9500289	ROHR	TUBE	TUYAU
	8103391	PUMPENHALTERUNG	PUMP SUPPORT	SUPPORT DE POMPE
	PUMPE	SIEHE ELEKTROSCHALTPLAN	SEE ELECTRIC WIRING DIAGRAM	VOIR SCHEMA ELECTRIQUE
	9500288	SCHLAUCH	HOSE	TUYAU
	0237008	MUTTER 2“	NUT 2“	ECROU 2“
	0408224	DICHTUNG	PACKING	JOINT
	9500089	ABLAUFVENTIL	DRAIN VALVE	VANNE DE VIDANGE
	9524035	SIEB FÜR ABLAUF	SIEVE FOR DRAIN	TAMIS POUR VIDANGE
	9500083	STANDSIEB	SIEVE	FILTRE
	0233096	SCHLAUCHKLEMME	HOSE WIRE CLAMP	COLLIER DE SERRAGE
	9515229	ENTLÜFTUNGSVENTIL KPL	VENT VALVE CPL	VANNE D’ AERATION CPL
	9515230	ENTLÜFTUNGSVENTIL	VENT VALVE	VANNE D’ AERATION
*	9515234	DICHTUNG	PACKING	JOINT
	9515231	VERSCHLUSSSCHRAUBE	SCREW PLUG	BOUCHON FILETE DE DECHARGE
	0470025	GUMMIPUFFER	RUBBER BUFFER	TAMPON EN CAOUTCHOUC

PLATONSERVICE
8 (800) 500-34-41
www.platonservice.com

15.2.2 ABSAUGGEBLÄSE

15.2.2 EXTRACTION FAN

15.2.2 VENTILATEUR D'ASPIRATION

PLATONSERVICE
www.platonservice.com

IDENT.-NR. IDENT.-NO.	BEZEICHNUNG	DESIGNATION	DESIGNATION
MOTOR	SIEHE ELEKTROSCHALTPLAN	SEE ELECTRIC WIRING DIAGRAM	VOIR SCHEMA ELECTRIQUE

15.2.3 ABSAUGGEBLÄSE Ø 400

15.2.3 EXTRACTION FAN Ø 400

15.2.3 VENTILATEUR D'ASPIRATION Ø 400

PLATONSERVICE
8(800)234-41
www.platonservice.com

IDENT.-NR. IDENT.-NO.	BEZEICHNUNG	DESIGNATION	DESIGNATION
MOTOR	SIEHE ELEKTROSCHALTPLAN	SEE ELECTRIC WIRING DIAGRAM	VOIR SCHEMA ELECTRIQUE

15.2.4 RADIALGEBLÄSE (MRL-0,75KW)

15.2.4 RADIAL FAN

15.2.4 VENTILATEUR RADIAL

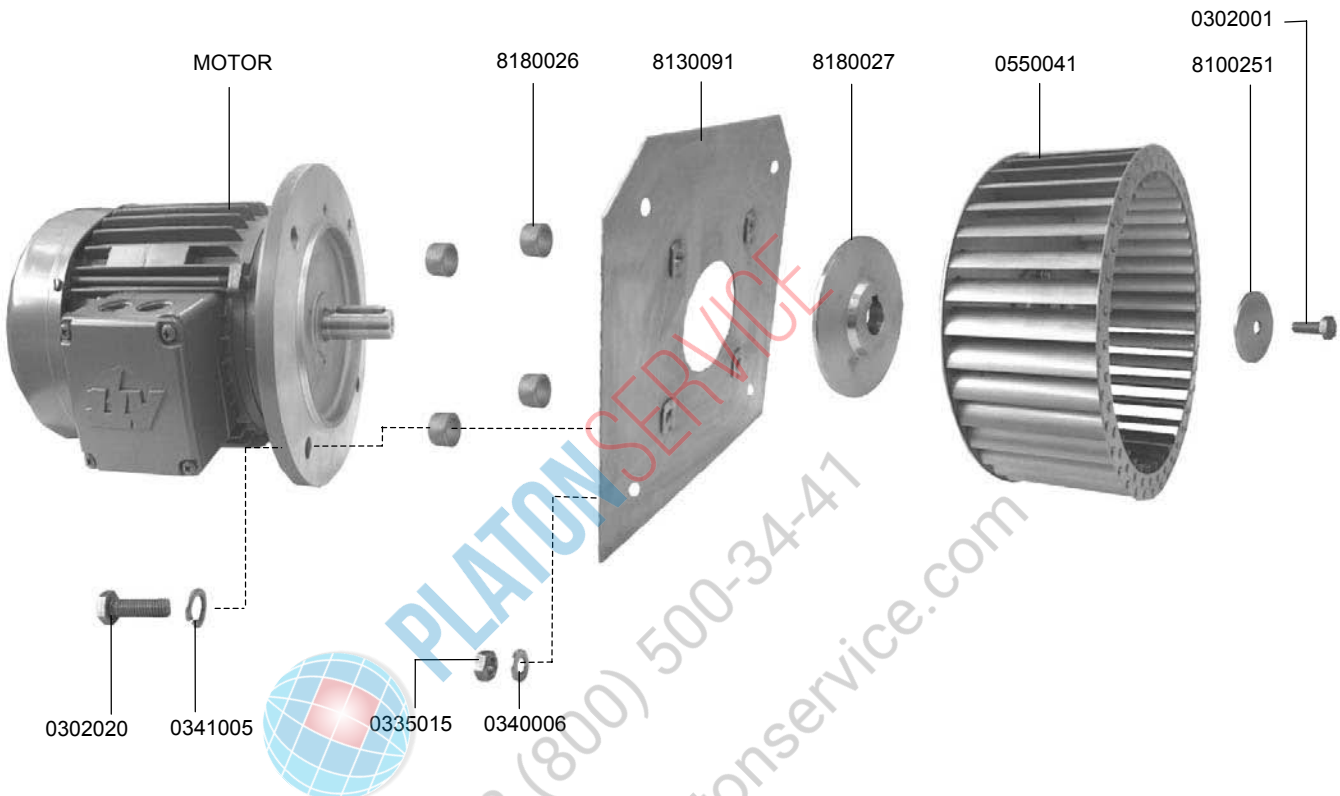

PLATONSERVICE
8 (800) 500-34-41
www.platonservice.com

IDENT.-NR. IDENT.-NO.	BEZEICHNUNG	DESIGNATION	DESIGNATION
0302001	SKT.-SCHRAUBE M6X15	HEXAGON SCREW M6X15	VIS A 6 PANS M6X15
8100251	U-SCHEIBE Ø34X7X2, 1.4301	FRONT DISC Ø34X7X2; 1.4301	RONDELLE Ø34X7X2, 1.4301
0550041	LÜFTERRAD 12504271022-E Ø225X100, 1.4301	VENTILATOR WHEEL WITH CENTER Ø225X100, 1.4301	ROUE DE VENTILATEUR AVEC MOYEU Ø225X100, 1.4301
8180027	SCHLEUDERSCHEIBE Ø90X19X11,5, CUZN	CENTRIFUGAL DISC Ø90X19X11,5, CUZN	RONDELLE CENTRIFUGE Ø90X19X11,5, CUZN
8130091	MOTORPLATTE FÜR MRL 280X280X2, 1.4301	MOTOR SUPPORT F. MRL-FAN 280X280X2, 1.4301	PLAQUE SUPPORT DE MOTEUR 280X280X2, 1.4301
8180026	DISTANZ LÜFTERMOTOR Ø17X10, 1.4301	DISTANCE PIECE F. EXTRACTION MOTOR Ø17X10, 1.4301	PIECE DE DISTANCE POUR VENTILATEUR Ø17X10, 1.4301
MOTOR	SIEHE ELEKTROSCHALTPLAN	SEE ELECTRIC WIRING DIAGRAM	VOIR SCHEMA ELECTRIQUE
0302020	SKT.-SCHRAUBE M10X25	HEXAGON SCREW M10X25	VIS A 6 PANS M10X25
0341005	FEDERRING A10	FEATHER KEY A10	RONDELLE RESSORT A10
0335015	SKT.-MUTTER M8	HEXAGON NUT M8	ECROU A 6 PANS M8
0340006	U-SCHEIBE MS. VERN. 8,4X18X2	WASHER BRASS NICKELED 8,4X18X2	RONDELLE EN LAITON NICKELE 8,4X18X2

15.2.5 FROSTSCHUTZWÄCHTER

15.2.5 ANTI-FREEZE PROTECTION

15.2.5 PROTECTEUR ANTI-GEL

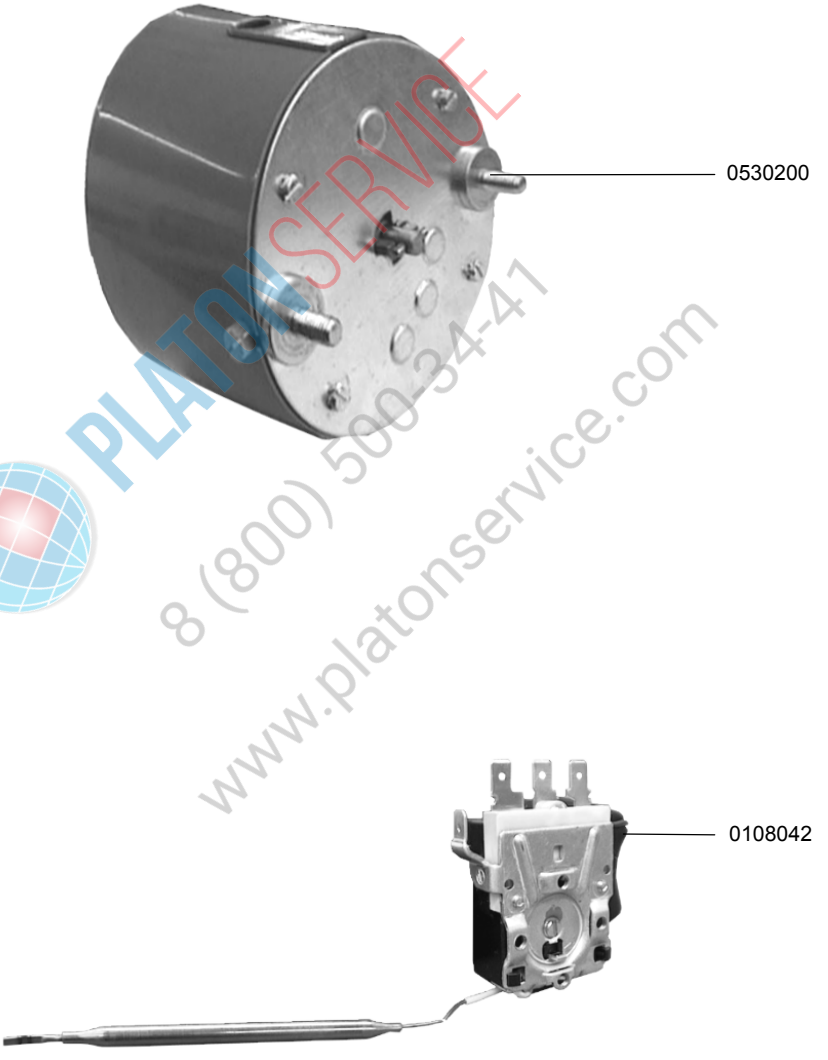

PLATONSERVICE
8 (800) 500-34-41
www.platonservice.com

	IDENT.-NR. IDENT.-NO.	BEZEICHNUNG	DESIGNATION	DESIGNATION
*	0108042	TEMPERATURFÜHLER	TEMPERATURE PROBE	SONDE DE TEMPERATURE
	0530200	MOTOR	MOTOR	MOTEUR

15.2.6 SCHWIMMERSCHALTER

15.2.6 FLOATING SWITCH

15.2.6 FLOTTEUR POUR NIVEAU DE BAC

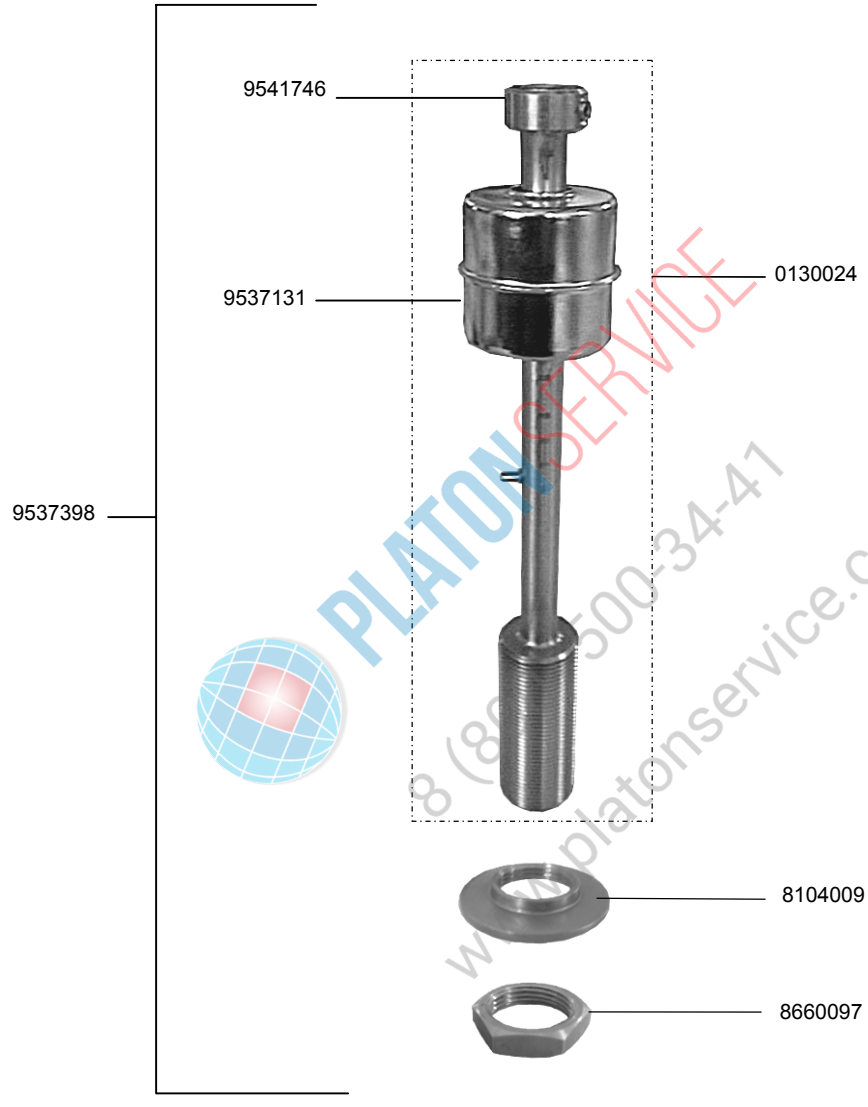

PLATONSERVICE
8 (8[illegible]500-34-41
www.platonservice.com

	IDENT.-NR. IDENT.-NO.	BEZEICHNUNG	DESIGNATION	DESIGNATION
	9537398	SCHWIMMERSCHALTER KPL.	FLOAT SWITCH CPL.	FLOTTEUR POUR NIVEAU DE BAC CPL.
*	0130024	SCHWIMMERSCHALTER TYP 266.022.34	FLOAT SWITCH TYPE 266.022.34	FLOTTEUR POUR NIVEAU DE BAC TYPE 266.022.34
	9541746	STELLRING	FIXING RING	BAGUE DE FIXATION
	9537131	SCHWIMMER	FLOAT	FLOTTEUR
	8104009	MUTTER ¾“	NUT ¾“	ECROU ¾“
	8660097	SKT. MUTTER ¾“	HEXAGONE SCREW ¾“	ECROU A 6 PANS ¾“

16.1 KURVE 90°

16.1 CURVE 90°

16.1 COURBE 90°

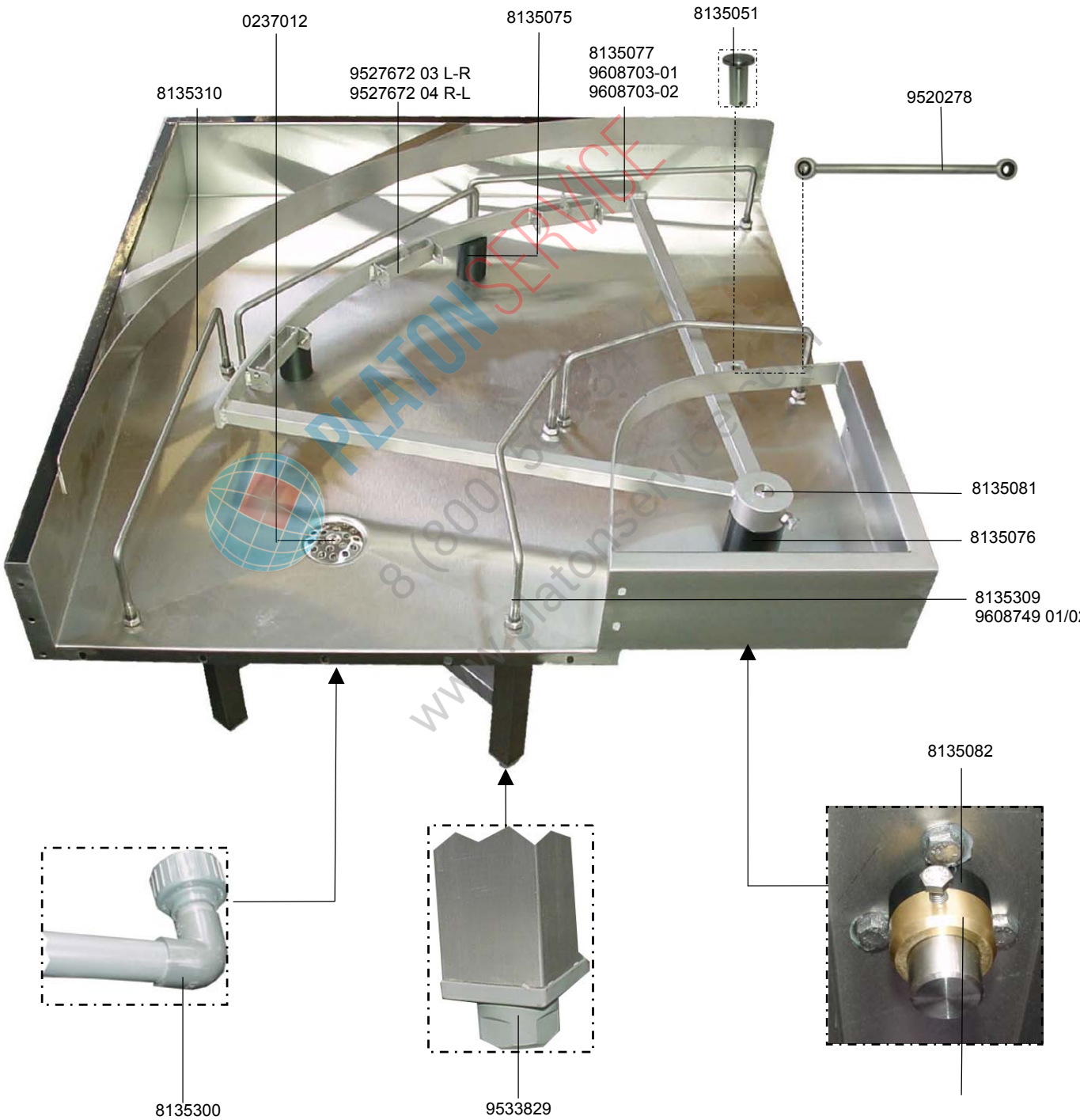

16.1 KURVE 90°

16.1 CURVE 90°

16.1 COURBE 90°

	IDENT.-NR. IDENT.-NO.	BEZEICHNUNG	DESIGNATION	DESIGNATION
	8135310	KORBGLEITBÜGEL	BASKET GUIDES	ARCHET GLISSANT POUR PANIER
	0237012	UNIVERSALVENTIL	UNIVERSAL VALVE	SOUPAPE UNIVERSELLE
*	9527672 03	TRANSPORTKLINKE L-R	TRANSPORT RATCHET L-R	LOQUET DE TRANSPORTG-D
*	9527672 04	TRANSPORTKLINKE R-L	TRANSPORT RATCHET R-L	LOQUET DE TRANSPORT D-G
*	8135051	GELENKBOLZEN-KOPPELSTANGE	HINGED BOLT-COUPLING BAR	AXE D'ARTICULATION
V	8135075	AUFLAGER ET 90°	SUPPORT 90°	SUPPORT 90°
V	8135076	LAGERGEHÄUSE ET 90°	BEARING HOUSING	LOGEMENT DU PALIER
*	9520278	KOPPELSTANGE	COUPLING BAR	ELEMENT DE COUPLAGE
	8135081	ACHSE 20X125	AXLE 20X125	ESSIEU 20X125
V	8135082	DISTANZBUCHSE 30X30	CONNECTION RING 30X30	BAGUE DE CONNEXION 30X30
	8230046	DISTANZRING	SPACER	DOVILLE DE ECARTEMENT
	9533829	TISCHSTOLLEN KPL.	TABLE FEET COMPLET	PIEDS DE TABLE COMPLET
	8135300	ABLAUFROHR ET 90°	OUTLET PIPE	ROBINET POUR L'ECOULEMENT DE L'EAU
	8135077	ANTRIEBSRAD	DRIVE WHEEL	ROUE D'ENTRAINEMENT
	8135309	KORBGLEITBÜGEL	BASKET GUIDES	ARCHET GLISSANT POUR PANIER
		GÜLTIG AB 01.01.2005	**VALID FROM 01.01.2005**	**VALABLE A PARTIR DU 01.01.2005**
	9608749 01	KORBGLEITBÜGEL L-R	BASKET GUIDES L-R	ARCHET GLISSANT POUR PANIER G-D
	9608749 02	KORBGLEITBÜGEL R-L	BASKET GUIDES R-L	ARCHET GLISSANT POUR PANIER D-G
	9608703-01	ANTRIEBSRAD L-R	DRIVE WHEEL L-R	ROUE D'ENTRAINEMENT G-D
	9608703-02	ANTRIEBSRAD R-L	DRIVE WHEEL R-L	ROUE D'ENTRAINEMENT D-G

PLATONSERVICE 8 (800) 500-54-41 www.platonservice.com

16.2 KURVE 180°

16.2 CURVE 180°

16.2 COURBE 180°

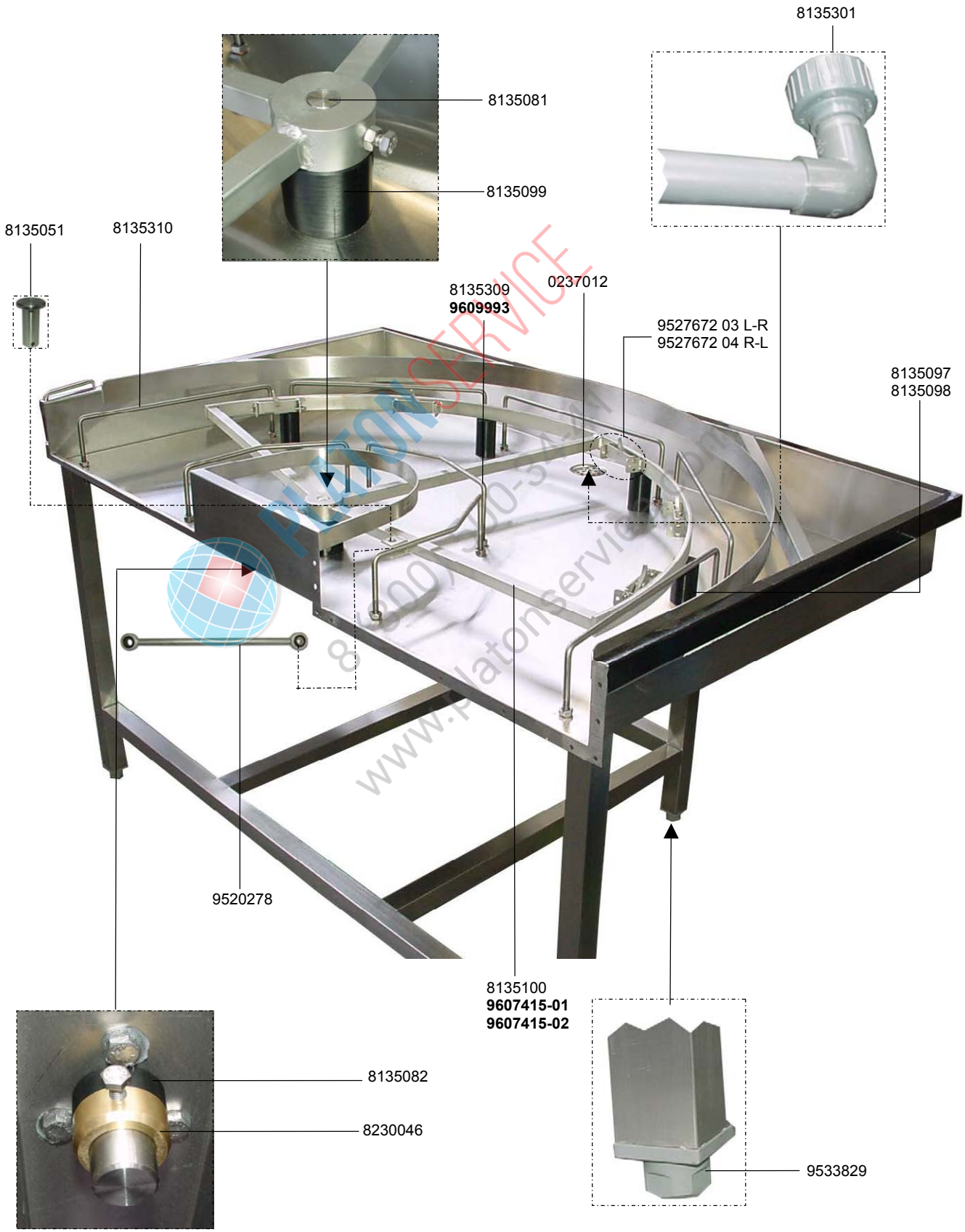

16.2 KURVE 180°

16.2 CURVE 180°

16.2 COURBE 180°

	IDENT.-NR. IDENT.-NO.	BEZEICHNUNG	DESIGNATION	DESIGNATION
	8135310	KORBGLEITBÜGEL	BASKET GUIDES	ARCHET GLISSANT POUR PANIER
	8135081	ACHSE 20X125	AXLE	ESSIEU
V	8135099	LAGERGEHÄUSE ET 180°	BEARING HOUSING	LOGEMENT DU PALIER
	0237012	UNIVERSALVENTIL	UNIVERSAL VALVE	SOUPAPE UNIVERSELLE
*	9527672 03	TRANSPORTKLINKE L-R	TRANSPORT RATCHET L-R	LOQUET DE TRANSPORT L-R
*	9527672 04	TRANSPORTKLINKE R-L	TRANSPORT RATCHET R-L	LOQUET DE TRANSPORT R-L
	8135301	ABLAUFROHR ET 180°	OUTLET PIPE	ROBINET POUR L'ECOULEMENT DE L'EAU
V	8135097	AUFLAGER ET 180°-66MM	SUPPORT 180°-66MM	SUPPORT 180°-66MM
V	8135098	AUFLAGER ET 180°-72MM	SUPPORT 180°-72MM	SUPPORT 180°-72MM
	9533829	TISCHSTOLLEN KPL.	TABLE CLEAT	CRAMPON DE LA TABLE
*	9520278	KOPPELSTANGE	COUPLING BAR	ELEMENT DE COUPLAGE
V	8135082	DISTANZBUCHSE 30X30	CONNECTION RING 30X30	BAGUE DE CONNEXION 30X30
	8230046	DISTANZRING	TABLE FEET COMPLET	PIEDS DE TABLE COMPLET
*	8135051	GELENKBOLZEN-KOPPELSTANGE	HINGED BOLT-COUPLING BAR	AXE D'ARTICULATION
	8135100	ANTRIEBSRAD	DRIVE WHEEL	ROUE D'ENTRAINEMENT
	8135309	KORBGLEITBÜGEL	BASKET GUIDES	ARCHET GLISSANT POUR PANIER
		GÜLTIG AB 01.01.2005	**VALID FROM 01.01.2005**	**VALABLE A PARTIR DU 01.01.2005**
	9609993	KORBGLEITBÜGEL	BASKET GUIDES	ARCHET GLISSANT POUR PANIER
	9607415-01	ANTRIEBSRAD L-R	DRIVE WHEEL L-R	ROUE D'ENTRAINEMENT G-D
	9607415-02	ANTRIEBSRAD R-L	DRIVE WHEEL R-L	ROUE D'ENTRAINEMENT D-G

PLATONSERVICE 8 (800) 500-34-41 www.platonservice.com